AVIT®
Hochdruckrohrtechnik

LIEFERPROGRAMM | ***PRODUCT RANGE***

Nachdruck, auch auszugsweise, nur mit schriftlicher Genehmigung der AVIT-Hochdruck Rohrtechnik GmbH. Technische Änderungen jederzeit vorbehalten.

Reproduction, in part or in whole, only with the written permission from AVIT-Hochdruck Rohrtechnik GmbH. Subject to technical modification.

EINLEITUNG
INTRODUCTION 1

ROHRVERSCHRAUBUNGEN
TUBE CONNECTIONS 2

FLANSCHE
FLANGES 3

DREHGELENKE
SWIVEL JOINTS 4

ROHRZUBEHÖR UND SCHLAUCHLEITUNGEN
PIPE ACCESSORIES AND HOSES 5

ANHANG | APPENDIX

VERKAUFS- UND LIEFERBEDINGUNGEN 5.27
TERMS AND CONDITIONS OF SALE AND DELIVERY

ÄNDERUNGSINDEX ZU VORHERIGEN AUSGABEN 5.31
REVISION INDEX TO PREVIOUS ISSUES

ALPHABETISCHES PRODUKTVERZEICHNIS 5.33
ALPHABETICAL LIST OF PRODUCTS

WIR VERBINDEN. SICHER!
WE CONNECT. SECURELY!

WIR VERBINDEN. SICHER!
WE CONNECT. SECURELY!

Shutterstock/AVIT

AVIT – EINE GUTE VERBINDUNG!

Langfristige, sichere Verbindungen – dafür steht der Name AVIT-Hochdruck Rohrtechnik seit mehr als 60 Jahren. Als Familienunternehmen produzieren wir in dritter Generation hochwertige Rohrleitungskomponenten aus Stahl und Edelstahl für den Maschinen- und Anlagenbau mit hohem Sicherheitsbedürfnis.

1954 entwickelte Firmengründer Ing. August Wasmuth unter dem Firmennamen ATI GmbH (Autoteile und Industrietechnik) eine wegweisende Alternative zu herkömmlichen Schneidringsystemen: Den 24° Schweißkegel mit O-Ring-Abdichtung. Unter der Bezeichnung „ATI-Verschraubung“ wurde die heute international genormte 24° Dichtkegelverschraubung ein Synonym für eine einfache und sichere Rohrverbindung im schweren Maschinenbau. Ihre technischen Vorteile sind bis heute unschlagbar!

In unserem Betrieb schaffen wir mit rund 60 qualifizierten Mitarbeitern auf sehr hohem Qualitäts- und Fertigungsniveau täglich die Voraussetzungen für perfekte Rohrleitungskomponenten, die in Spezialbereichen der Fluidtechnik Verwendung finden.

Für Ihre vielfältigen Bedürfnisse haben wir uns auf die Produktion von folgenden Produkten aus Stahl und Edelstahl spezialisiert:

- 24° Rohrverschraubungen nach ISO 8434-1 (DIN 2353)
- Quadrat-, Rund- und Winkel-Hochdruckflansche nach ≈ ISO 6164
- SAE-Flansche nach ISO 6162-1 und ISO 6162-2
- Flanschverteiler, T-Stücke ≈ DIN 2615
- Rohrdrehgelenke und Mehrkanaldrehdurchführungen
- Einbaufertige Schlauchleitungen nach DIN 20066

Darüber hinaus bieten wir Ihnen sinnvolles Zubehör aus Stahl und Edelstahl an, welches Sie mit unseren Systemkomponenten ergänzen können.

- Präzisionsstahlrohre nach DIN EN 10305-4 (DIN 2391) und Stahlrohre nach DIN EN 10220 (DIN 2448)
- Rohrschellen nach DIN 3015-2 und Rohrbögen nach DIN EN 10253
- Schnellverschlusskupplungen, Blockkugelhähne und Absperrventile

AVIT – A GOOD CONNECTION!

Long-lasting, secure connections – what the name AVIT-Hochdruck Rohrtechnik has meant for more than 60 years. As a family-owned company, we are now the third generation producing high-quality steel and stainless steel pipeline components for machine and plant construction with high demands on safety.

Under the company name ATI GmbH (automotive parts and industrial technology), company founder Ing. August Wasmuth developed a pioneering alternative to conventional cutting ring systems in 1954: the 24° weld nipple with O-ring gasket.
The current internationally standard 24° conical seal screw connection has become synonymous with simple and secure pipe connection in heavy machine construction. Its technical advantages are still unbeatable!

With a staff of around 60 qualified employees producing at a very high quality and production level, our company has the necessary requirements for perfect pipeline components which are used in special areas of fluid technology.

We have specialised in the following steel and stainless steel products for your wide-ranging requirements:

- *24° pipe screw connection acc. ISO 8434-1 (DIN 2353)*
- *Square, round and high-pressure flanges acc. ≈ ISO 6164*
- *SAE-flanges acc. ISO 6162-1 and ISO 6162-2*
- *Flange distributors, T-pieces ≈ DIN 2615*
- *Pipe swivel joints and multi-channel swivel units*
- *Installation-ready hoses acc. DIN 20066*

We also offer compatible steel and stainless steel accessories to supplement our system components.

- *Seamless precision steel pipe acc. DIN EN 10305-4 (DIN 2391) and steel pipe acc. DIN EN 10220 (DIN 2448)*
- *Pipe clamps acc. DIN 3015 part 2 and thick-walled pipe elbows*
- *Quick connect couplings, block ball valves and shut-off valves*

WIR VERBINDEN. SICHER!
WE CONNECT. SECURELY!

WIR VERBINDEN. SICHER!
WE CONNECT. SECURELY!

ZERTIFIZIERTE PRODUKTION – MIT KNOW HOW!

Rund 20.000 verschiedene Produkte werden in unserer TÜV-zertifizierten Fertigung (nach AD 2000, Merkblatt WO) mit Maschinen der neuesten Generation gefertigt. Daraus können wir ca. 55.000 Produkte variabel für Ihre Bedürfnisse konfektionieren bis hin zum kompletten Verrohrungsmaterial für Ihr Projekt. Ihr Vorteil: Ein Partner, ein Termin!

Im technischen Büro werden unsere Produkte als 3D-Modell erstellt, wovon wir eine Zeichnung für die Fertigung ableiten. Am gleichen 3D-Modell wird die Fertigungsstrategie erstellt und anschließend auf CNC-Drehmaschinen umgesetzt. Das macht es uns möglich, Ihre Wünsche in kürzester Zeit zu realisieren. Teilen Sie uns Ihre Anforderung mit und wir fertigen Ihre passende Rohrverbindung – mit Hochdruck!

Wir stellen Ihnen eine umfangreiche CAD-Teile-Bibliothek im Internet zur Verfügung, damit Sie schnell und effizient mit 3D-CAD-Modellen konstruieren können (Direkteinfügemöglichkeiten in alle führenden CAD-Systeme).

CERTIFIED PRODUCTION – WITH KNOW HOW!

Around 20.000 different products are manufactured in our TÜV-certified production (in accordance with AD 2000, bulletin W0) with state-of-the-art machinery. We can assemble approximately 50.000 products to meet your requirements and can provide all pipeline materials for your project. Your advantage: one partner, one appointment!

Our products are created as 3D models from which we derive a drawing for production in our technical office. Then the production strategy is created on the same 3D model, followed by production on CNC lathes. That enables us to fulfil your wishes in shortest time. Tell us your requirements and we produce the right pipe connection – with high-pressure!

We provide you with an extensive online CAD parts library so that you can quickly and efficiently design with 3D CAD models (direct loading in all leading CAD systems).

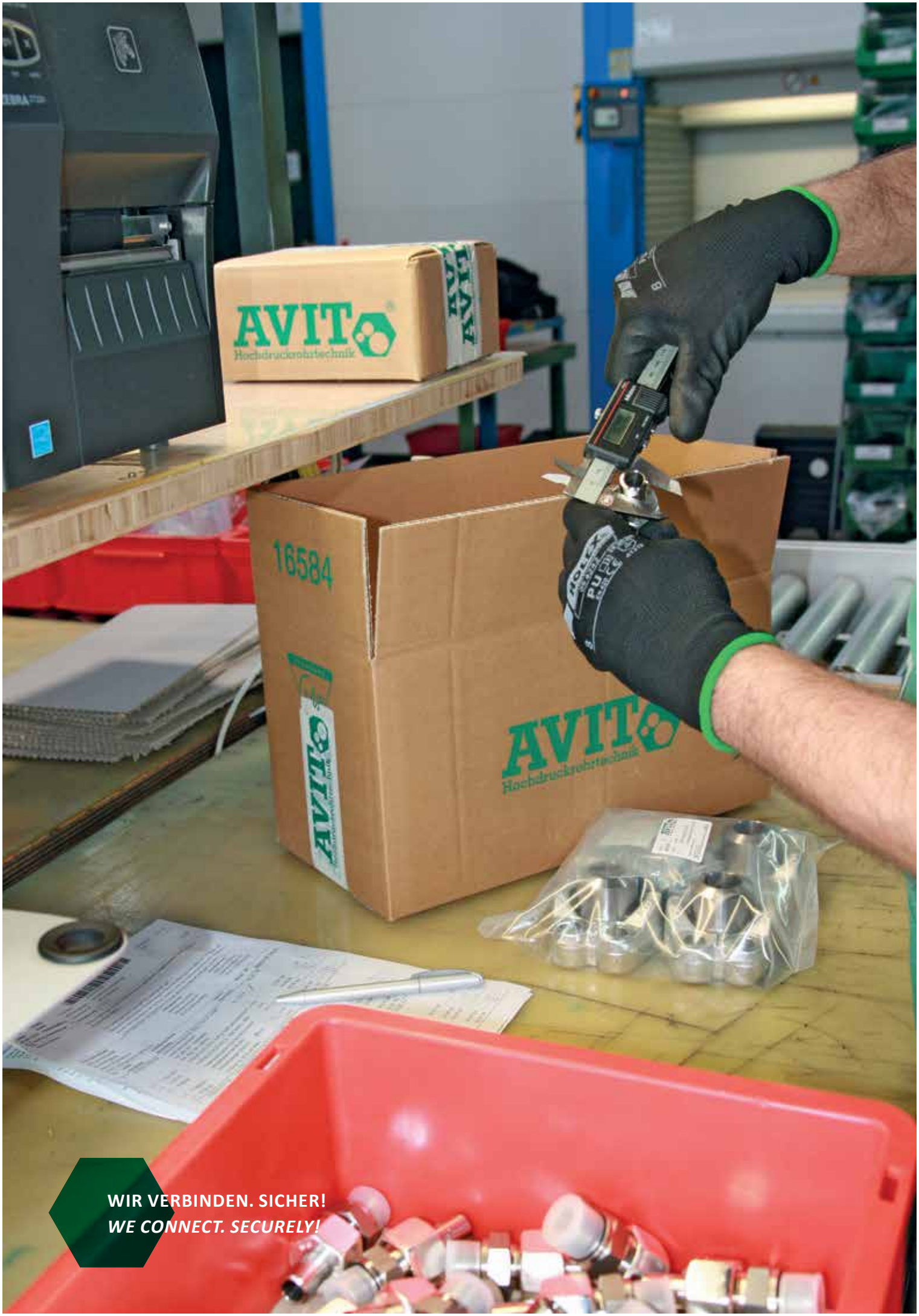

WIR VERBINDEN. SICHER!
WE CONNECT. SECURELY!

WIR VERBINDEN. SICHER!
WE CONNECT. SECURELY!

UMWELTFREUNDLICHE QUALITÄT – MIT VERANTWORTUNG!

AVIT produziert qualitativ hochwertige Produkte analog dem Qualitätsmanagementsystem DIN ISO 9001:2015. Die Fertigung ist nach AD 2000 Merkblatt WO/TRD vom TÜV Nord zertifiziert. Die Bauteilvorschriften der DIN 3859, wonach die Werkstoffauswahl, Prüfung, Abnahme und funktionsgerechte Montage gewährleistet sind, werden erfüllt.

Aufgrund von internen Material Compliance EU/Non-EU Richtlinien liegen sämtlichen Produkten zeugnisbelegte Qualitätswerkstoffe zugrunde, die im Rahmen des Qualitätssicherungssystems von fachkundigem Prüfpersonal kontrolliert werden. Auf Ihren Wunsch hin werden die Produkte im Rahmen eines 3.1 Abnahmeprüfzeugnisses nach EN 10204 entsprechend dokumentiert.

Alle AVIT Produkte entsprechen den Anforderungen der REACH Verordnung (EG Nr. 1907/2006) und der RoHS-Richtlinie (2011/65/EU). In den von AVIT produzierten Produkten ist kein in der SVHC-Liste (Stand 07.2021) aufgeführter Stoff enthalten.

Die Produktionsabfälle von AVIT werden zu 100 % recycled. AVIT Produkte können nach der Nutzung dem Stahlrecycling zugeführt werden und sind somit ein wichtiger Beitrag zum Umweltschutz.

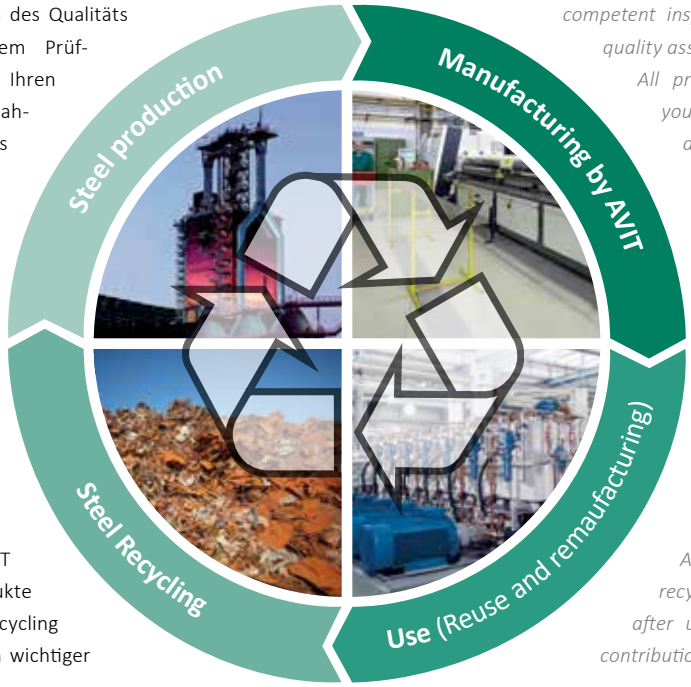

ENVIRONMENTALLY FRIENDLY QUALITY - WITH RESPONSIBILITY!

AVIT manufactures high quality products with a quality management system in accordance with ISO 9001:2015. The production is certified according to AD 2000 Bulletin WO/TRD. The component requirements of DIN 3859, according to which the material selection, testing, acceptance and functionally appropriate assembly are guaranteed, are fulfilled.

Due to internal material compliance EU/Non-EU rules, all products are based on certified quality materials that are inspected by competent inspection personnel in the scope of a quality assurance system.

All products are logged and certified at your request by order in the scope of an acceptance inspection certificate 3.1 in accordance with EN 10204.

All AVIT products are in compliance with the requirements of the REACH Regulation (EC No. 1907/2006) and the RoHS Directive (2011/65/EU). The products manufactured by AVIT do not contain any substances included in the "Substances of Very High Concern" list as of 15.01.19.

AVIT's production waste is 100% recycled. AVIT products can be recycled after use and are therefore an important contribution to environmental protection.

OPTIONALE SERVICELEISTUNGEN:

- 2.1 Werksbescheinigung
- 2.2 Werkszeugnis
- Konformitätsbescheinigung
- 3.2 Abnahmen gemäß EN 10204 durch DNV GL, LRS, BV usw.
- Werkstoffprüfungen
- Statische und dynamische Druckprüfungen

ADDITIONAL SERVICES:

- *2.1 Declaration of compliance with order*
- *2.2 Test report*
- *Certificate of conformity*
- *3.2 Approvals in acc. with EN 10204 by DNV GL, LRS, BV etc.*
- *Material testing*
- *Static and dynamic pressure tests*

WIR VERBINDEN. SICHER!
WE CONNECT. SECURELY!

WIR VERBINDEN. SICHER!
WE CONNECT. SECURELY!

AUSGEFEILTE LOGISTIK – MIT EFFIZIENZ!

Wir bieten Ihnen eine schnelle und flexible Auftragsbearbeitung und Lieferung Ihrer gewünschten Produkte. So sparen Sie hohe Lagerhaltungskosten und verschaffen sich erhebliche Marktvorteile.
Bestellungen für lagerhaltige Produkte können noch am selben Tag kommissioniert werden. Die Anlieferung erfolgt per Spedition, Paketdienst, oder wenn Sie es ganz besonders eilig haben, als Direktfahrt per Kurier. Selbstverständlich können Sie Ihre Sendung auch bei uns abholen.
Für Exportaufträge arrangieren wir den Versand auch per Luft- oder Seefracht mit dem von Ihnen bestimmten Spediteur. Unsere geographische Lage im Ruhrgebiet bietet hierfür beste Voraussetzungen.
So erhalten unsere Kunden Qualität „Made in Germany“ – und eine schnelle Lieferung der Produkte in alle Welt.

REFINE LOGISTICS – WITH EFFICIENCY!

We offer quick and flexible order processing and delivery of your desired products. This saves high storage costs and gives you considerable market advantages.
Your orders for in stock products can be commissioned on the same day. The delivery can be shipped by freight carrier, parcel service or courier. Of course, you can also collect your consignment at our location.
For export orders we arrange shipment by air or sea freight with your designated freight forwarder. Our geographic location in the Ruhr area offers outstanding shipping possibilities in this respect.
So our customers receive quality ‚Made in Germany‘ – and rapid delivery of the products around the world.

SERVICELEISTUNGEN

- Komponenten einzelverpackt
- Einbaufertig vormontiert
- Teilekennzeichnungen
- Spezielle Exportverpackungen

SERVICES

- *Individually packed components*
- *Pre-assembled ready to install*
- *Parts marking*
- *Special export packaging*

MODERNER STANDORT – MIT ZUKUNFT!

Sie finden unseren Familienbetrieb im Herzen des Ruhrgebiets, einem der größten Ballungsräume Europas. In der Metropolregion Rhein-Ruhr leben rund elf Millionen Menschen auf knapp 10.000 km². Durch die Lage der Stadt Essen und die gute Verkehrsanbindung zu Lande, zu Wasser und in der Luft, ist die Großstadt ein begehrter, moderner Industriestandort, sowie Entscheidungszentrum der deutschen Wirtschaft.
Diverse Konzernzentralen sind hier beheimatet und Essen gilt als Medien-, Handels-, und Dienstleistungzentrum sowie Hightech-Metropole in den Bereichen Medizin und Energie. In der Universitäts- und Messestadt wird der Wandel durch Kultur gefördert, so dass 2010 Essen stellvertretend für das gesamte Ruhrgebiet Kulturhauptstadt Europas war.

MODERN PRODUCTION LOCATION – WITH A FUTURE!

Our company is located in the heart of the Ruhr region, one of the largest urban concentrations in Europe. Around 11 million people live in an area of just 10,000 km² in the Rhein-Ruhr metropolitan region. With the location of the city of Essen and the good traffic connection by land, water and in the air, the large city is a desired, modern industrial location and decision-making centre for the German industry.
Various corporate headquarters are situated here and Essen is a media, trade and service provision centre, as well as a high-tech metropolis in the fields of medicine and energy. Change in the university and trade fair city is promoted through culture, which made Essen the 2010 European Cultural Capital as the representative of the entire Ruhr area.

KUNDENINDIVIDUELLE
LÖSUNGEN

CUSTOMISED
SOLUTIONS

WIR VERBINDEN. SICHER!
WE CONNECT. SECURELY!

KUNDENINDIVIDUELLE LÖSUNGEN – MIT LEIDENSCHAFT

In unserem Unternehmen wird mit viel Herzblut ein umfangreiches Programm für nahezu alle Rohrsysteme hergestellt und mit Handelsartikeln ergänzt. Wir sind Ihr wichtiger strategischer Partner, um eine bedarfsgerechte Produktentwicklung - basierend auf Ihrer Idee und unserer Erfahrung - umzusetzen. Daher gab es schon immer unseren Leitsatz „mehr als die Norm“. Standard kann jeder. Aber eigene Ideen, Produktverbesserungen, Mut internationale Standards zu verlassen oder nur als Leitleine zu betrachten, sind seit Jahrzehnten unsere Stärke. Daher ist es unser Ansporn, dass unsere Kunden letztendlich durch ein optimales Produkt profitieren - dies bereits ab Losgröße 1. Sprechen Sie uns an und vertrauen Sie unserem Know-How.

CUSTOMISED SOLUTIONS - WITH PASSION

In our company an extensive program for nearly all pipe systems is manufactured with much passion and supplemented with trade articles. We are your important strategic partner in order to implement a demand-oriented product development - based on your idea and our experience. This is why we have always been guided by our motto "more than the standard". Anyone can do the standard. But our own ideas, product innovations and the courage to leave international standards or to regard them as a guideline have been our strength for many years. Therefore, it is our target that our customers ultimately benefit from an optimal product - starting from lot size 1. Contact us and trust our know-how.

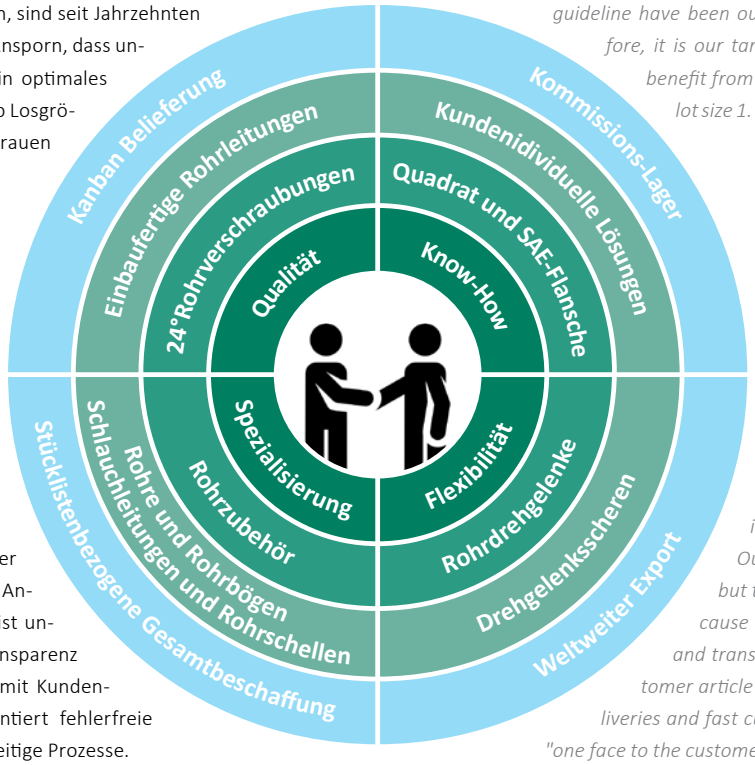

360° LIEFER- UND DIENSTLEISTUNGSKONZEPT

Bei uns dreht sich alles um unseren Kunden. Eine Partnerschaft auf Augenhöhe zwischen Kunde und Lieferant, welche auf einem soliden Fundament aus Qualität, Erfahrung, Spezialisierung und Flexibilität basiert.
Nicht der günstigste, sondern der beste Lieferant zu sein, der keinen Anlass zu Beanstandungen gibt, das ist unser Anspruch. Liefertreue und Transparenz (zum Beispiel durch Etikettierung mit Kundenartikelnummern) sorgen für garantiert fehlerfreie Lieferungen und schnelle kundenseitige Prozesse.
Unser Motto "one face to the customer - ein Ansprechpartner" sichert Ihnen die bestmögliche Betreuung rund um Ihren Auftrag zu!

360° DELIVERY AND SERVICE CONCEPT

With us, everything focuses on our customers. A partnership at eye level between customer and supplier, based on a solid basis of quality, experience, specialisation and flexibility.
Our aim is not to be the cheapest, but to be the best supplier who gives no cause for complaint. Delivery reliability and transparency (e.g. by labelling with customer article numbers) guarantee error-free deliveries and fast customer processes. Our philosophy "one face to the customer - one contact person" guarantees you the best possible support for your order!

WIR VERBINDEN. SICHER!
WE CONNECT. SECURELY!

WIR VERBINDEN. SICHER!
WE CONNECT. SECURELY!

SICHERE VERBINDUNGEN - MIT SYSTEM!

Für uns ist es selbstverständlich, Verantwortung für die Qualität unserer Produkte zu übernehmen und für gute Beziehungen zu unseren Kunden, Partnern und Mitarbeitern zu sorgen. Daher werden unsere Produkte in speziellen Anwendungsgebieten eingesetzt, wie z.B.:

- Stahlerzeugung
- Hochleistungspressen
- Walzanlagen
- Schmieden
- Kraftwerke
- Schiffbau
- Chemieanlagen

SECURE CONNECTIONS – WITH SYSTEM!

For us it is a matter of course that we should assume our responsibility for the quality of our products and for positive relationships with our customers, partners and employees.
Therefore our products are used in special applications, such as:

- *Steel production*
- *Heavy duty presses*
- *Rolling mills*
- *Forging presses*
- *Power plants*
- *Shipbuilding*
- *Chemical plants*

DIE LANGFRISTIGE QUALITÄTSLÖSUNG

Mit AVIT Produkten erhöhen Sie die Sicherheit und Verfügbarkeit Ihrer Anlagen. Die hohe Qualität und Lebensdauer unserer Produkte reduziert Ihren möglichen Wartungsaufwand und minimiert Ihre Stillstandszeit.

Auf uns und unsere Produkte können Sie sich verlassen!

THE LONG-LASTING QUALITY SOLUTION

With AVIT products you increase the safety and availability of your plants and machinery. The high quality and durability of our products reduces your maintenance efforts and minimizes your plants downtime.

You can rely on us and our products!

ROHRVERSCHRAUBUNGEN
UND ZUBEHÖR

TUBE CONNECTIONS
AND ACCESSORIES

WIR VERBINDEN. SICHER!
WE CONNECT. SECURELY!

FUNKTIONSPRINZIP

AVIT Rohrverschraubungen mit O-Ring Dichtung beruhen auf dem bewährten und sicheren 24° Kegel-Konus-System (DKO) Bohrungsform W nach DIN 3861 und ISO 8434-1.

Die Leckagesicherheit beruht im Wesentlichen auf der zweifachen Abdichtung des Systems. Metallisch über den Kegel-Konus-Sitz und zusätzlich über einen O-Ring. Darüber hinaus sprechen folgende technische Gründe für diese Verbindung:

- Niedriges Setzverhalten der Schraubverbindung
- Hohe Langzeitdichtheit der Verbindung (5 Jahre Gewährleistung [1])
- Beliebige Wiederholmontage durch optional versilberte Edelstahl-Überwurfmuttern. Keine Kaltverschweißung im Gewinde.
- Hohe Wirtschaftlichkeit, weil wartungsfrei
- Alle Bauteile sind international genormt
- Kein Einfluss durch Kerbwirkungen
- Kein Deformieren, nur elastische Verformung der einzelnen Bauteile [1]
- Einsatz hochwertiger Werkstoffe (1.4571, X6CrNiMoTi17-12-2; wärmebehandelte Stähle)

FUNCTIONAL PRINCIPLE

AVIT tube connections with O-ring sealing are based on the tried and tested 24° cone connector system (referred to as DKO) bore form W according to DIN 3861 and ISO 8434-1.

The leakage protection is basically achieved by the double sealing integrated into the system: the seal provided by the metallic cone and the O-ring seal.

Further technical advantages of this connection are:

- *Low setting behaviour of the screw connection*
- *Long-lasting seal of the connection (5 year guarantee [1])*
- *Arbitrary repeat assembly with optional silver-plated stainless steel union nuts. No cold welding in the thread.*
- *Highly cost-effective because there is no maintenance*
- *All components are internationally standardised*
- *No influence by notch effects*
- *No deformation, only elastic distortion of the individual components [1]*
- *Use of high-quality materials (AISI 316Ti, heat-treated steels)*

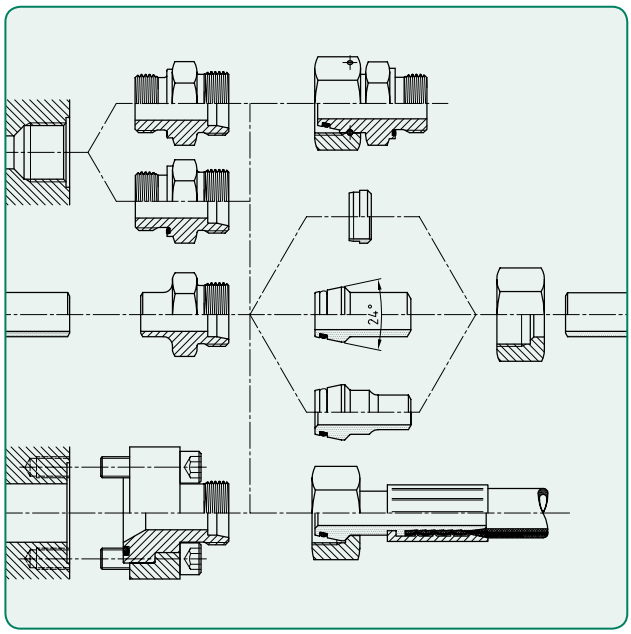

24° Kegel-Konus-Systemübersicht | *24° cone connector system*

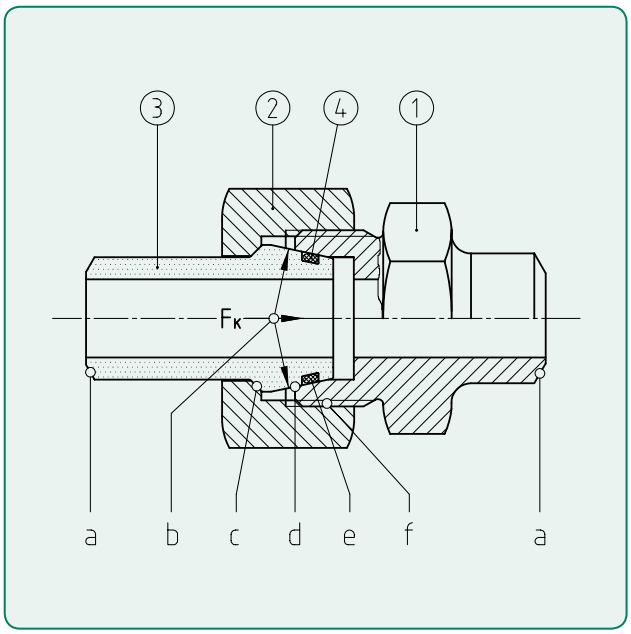

Funktionsprinzip 24° Kegel-Konus | *Functional principle*

Über eine Stumpfnaht Schweißverbindung wird der AVIT 24° Dichtkegel ③ metallisch homogen mit dem Stahlrohrende (a) zu einer Einheit verbunden.

Mit der Schraubmontage werden die Bauteile ①+③ im 24° Kegel-Konus (d) zentriert und über das Anziehen der Überwurfmutter② längskraftschlüssig miteinander verbunden.

Hierbei wird eine metallisch tangentiale Abdichtung im Kegel-Konus System (d) und eine zusätzliche elastische Dichtung (e) durch den O-Ring ④ erreicht. Über die 45° Schräge (c) des AVIT 24° Dichtkegels ist eine absolute Ausreißsicherung gewährleistet. Aus der Kopf- (c) und Gewindereibung (f) des Systems sowie der Selbsthemmung des Gewindes und der Keilwirkung (b) resultiert die Langzeitdichtheit dieser bewährten Rohrverbindung.

The AVIT 24° welding cone ③ is connected to the end of the steel pipe by means of a butt-welded joint (a) in a metallically homogeneous manner, forming a single unit.

The parts ①+③ are centered when they are assembled by screwing, and they are connected to each other by longitudinal friction-coupling when the nut ② is tightened.

This creates a metallical tangential seal in the male/female cone system (d) and an additional elastic seal (e) through the O-ring ④.

The 45° shoulder of the AVIT 24° welding cone (c) is designed for absolute tear-off protection. The long-term leakproofness of this proven pipe coupling is due to the head friction (c) and the thread friction (f) of the system as well as the self locking of the thread and the wedge action (b).

1 Nur bei Einhaltung unserer Montageanleitung. | *Only by observance of the assembly instructions.*

ROHRVERSCHRAUBUNGEN | *TUBE CONNECTIONS*

INFORMATIONEN 2.05
INFORMATION

EINSCHRAUBZAPFEN UND EINSCHRAUBLÖCHER 2.07
STUD END AND PORTS

MONTAGEANLEITUNG 24° ROHRVERSCHRAUBUNGEN 2.09
ASSEMBLY INSTRUCTIONS 24° CONE CONNECTIONS

EINZELTEILE | *SINGLE COMPONENTS*

24° SCHWEISSKEGEL. . . . . **AK** 2.11
24° WELDING CONE

24° SCHWEISSREDUZIERKEGEL . . . . . **ARK** 2.13
24° REDUCED WELDING CONE

24° SCHWEISSKEGEL ROHRBOGEN . . . . . **ASKB** 2.15
24° ELBOW WELDING CONE

24° SCHWEISSKEGEL MIT DRAHTSTIFTMUTTER. **AKS** 2.16
24° WELDING CONE WITH WIRE NAIL NUT

24° VERSCHLUSSKEGEL . . . . . **VK** 2.17
24° PLUG CONE

24° DICHTKEGELVERSCHLUSS . . . . . **VSK** 2.18
24° SEAL CONUS PLUG

ÜBERWURFMUTTER. . . . . **M** 2.19
UNION NUT

KONTERMUTTER. . . . . **KOM** 2.20
LOCKNUT

SCHNEIDRING . . . . . **SR** 2.21
CUTTING RING

O-RING . . . . . **OR** 2.22
O-RING

EINSCHRAUBVERSCHRAUBUNGEN | *MALE CONNECTORS*

MIT DICHTKANTE, WHITWORTH GEWINDE. . . . **GE.** 2.23
WITH METAL-TO-METAL SEALING, BSP THREAD

MIT DICHTKANTE, METRISCHES GEWINDE . . . . **GE.M** 2.25
WITH METAL-TO-METAL SEALING, METRIC THREAD

MIT U-RING DICHTUNG, WHITWORTH GEWINDE . . **GU.** 2.27
WITH U-RING SEALING, BSP THREAD

MIT U-RING DICHTUNG, METRISCHES GEWINDE . . **GU.M** 2.29
WITH U-RING SEALING, METRIC THREAD

MIT O-RING DICHTUNG. . . . . **GO.** 2.31
WITH O-RING SEALING

MIT O-RING DICHTUNG (ISO). . . . . **GE.A** 2.33
WITH O-RING SEALING (ISO)

MIT NPTF GEWINDE . . . . . **GE.N** 2.34
WITH NPTF THREAD

DOPPELNIPPEL MIT DICHTKANTE. . . . . **DN** 2.35
DOUBLE-ENDED STUD WITH METAL-TO-METAL SEALING

DOPPELNIPPEL MIT U-RING DICHTUNG . . . . . **DU** 2.36
DOUBLE-ENDED STUD WITH U-RING SEALING

DOPPELNIPPEL MIT O-RING DICHTUNG . . . . . **DO** 2.37
DOUBLE-ENDED STUD WITH O-RING SEALING

VERSCHLUSSSCHRAUBE MIT U-RING DICHTUNG . . **VSU** 2.38
PIPE AND COUPLING PLUG WITH U-RING SEALING

EINSTELLBARE WINKEL-VERSCHRAUBUNG . . . . **SV** 2.39
ADJUSTABLE ELBOW MALE STUD CONNECTION

EINSTELLBARE SCHWENKVERSCHRAUBUNG. . . **SKV** 2.41
ADJUSTABLE BANJO ELBOW

EINSTELLBARE T-SCHWENKVERSCHRAUBUNG . **TSKV** 2.42
ADJUSTABLE BANJO TEE

REDUZIERSTUTZEN MIT U-RING DICHTUNG . . . **RI** 2.43
REDUCING PIECE WITH U-RING SEALING

GERADER AUFSCHRAUBSTUTZEN . . . . . **GEI** 2.45
STRAIGHT FEMALE TUBE CONNECTOR

24° DICHTKEGELVERSCHRAUBUNGEN | *24° SEAL CONE CONNECTORS*

24° DOPPELKEGEL. . . . . **DKS** 2.47
24° DOUBLE CONE

24° WINKEL-DOPPELKEGEL. . . . . **WKS** 2.48
24° ELBOW DOUBLE CONE

GERADER DISTANZ- / REDUZIERADAPTER . . . . . **GDA** 2.49
STRAIGHT DISTANCE OR REDUCING ADAPTOR

EINSTELLBARER STUTZEN MIT U-RING DICHTUNG . **GUL.** 2.51
ADJUSTABLE STUD WITH U-RING SEALING

EINSTELLBARER STUTZEN MIT O-RING (ISO) . . . **GEL.** 2.53
ADJUSTABLE STUD WITH O-RING SEALING (ISO)

EINSTELLBARE WINKELVERSCHRAUBUNG . . . . . **WS** 2.54
ADJUSTABLE SWIVEL ELBOW

T-VERSCHRAUBUNG, ABGANG EINSTELLBAR . . **TS** 2.55
ADJUSTABLE BRANCH TEE

T-VERSCHRAUBUNG, DURCHGANG EINST. . . . . **LS** 2.56
ADJUSTABLE RUN TEE

VERBINDER UND ADAPTER | *CONNECTORS AND ADAPTERS*

GERADE VERSCHRAUBUNG . . . . . **GV** 2.57
STRAIGHT UNION CONNECTOR

GERADE VERSCHRAUBUNG REDUZIERT . . . . . **GVR** 2.58
REDUCED STRAIGHT UNION CONNECTOR

GERADE AUFSCHWEISSVERSCHRAUBUNG . . . . **AV** 2.59
WELD-ON STRAIGHT CONNECTOR

WINKEL AUFSCHWEISSVERSCHRAUBUNG . . . . . **WAV** 2.60
WELD-ON ELBOW CONNECTOR

GERADE SCHWEISSVERSCHRAUBUNG . . . . . **GAV** 2.61
STRAIGHT WELDING CONNECTOR

WINKEL VERSCHRAUBUNG . . . . . **WV** 2.63
ELBOW UNION CONNECTOR

T-VERSCHRAUBUNG. . . . . **TV** 2.64
TEE UNION CONNECTOR

KREUZ-VERSCHRAUBUNG. . . . . **KV** 2.65
CROSS UNION CONNECTOR

EINSCHWEISS SCHOTTVERSCHRAUBUNG . . . . . **GESV** 2.66
WELD-IN BULKHEAD STRAIGHT CONNECTOR

GERADE SCHOTTVERSCHRAUBUNG . . . . . **GSV** 2.67
BULKHEAD STRAIGHT CONNECTOR

WINKEL SCHOTTVERSCHRAUBUNG. . . . . **WSV** 2.68
BULKHEAD ELBOW COUPLING

ZUBEHÖR | *ACCESSORIES*

MESSKUPPLUNG . . . . . **MK** 2.69
TEST COUPLING

DRUCKPRÜF- UND ENTLÜFTUNGSVERSCHR. . . **DEV** 2.70
PRESSURE TEST AND VENTILATION CONNECTOR

DRUCKPRÜF- UND ENTLÜFTUNGSADAPTER . . . **GDV** 2.71
PRESSURE TEST AND VENTILATION ADAPTER

DICHTKEGELANSCHLUSS FÜR MESSKUPPLUNG **MAK** 2.72
SEAL CONE FOR TEST COUPLING

MESSKUPPLUNGSSCHWEISSSTUTZEN . . . . . **MIS** 2.73
WELDING STUD FOR TEST COUPLING

MANOMETER-VERSCHRAUBUNG. . . . . **MAV** 2.74
GAUGE COUPLING

RÜCKSCHLAGVENTIL MIT 24° KONUS . . . . . .**RV** 2.75
NON-RETURN VALVE WITH 24° CONUS

RÜCKSCHLAGVENTIL MIT O-RING DICHTUNG. . **RRV** 2.76
NON-RETURN VALVE WITH O-RING SEALING

RÜCKSCHLAGVENTIL MIT U-RING DICHTUNG. . **ERV** 2.77
NON-RETURN VALVE WITH U-RING SEALING

RÜCKSCHLAGVENTIL METALLISCH DICHTEND . **RVS** 2.78
NON-RETURN VALVE METAL-TO-METAL SEALING

BLOCKKUGELHAHN MIT 24° KONUS . . . . . **BKH** 2.79
BALL VALVE WITH 24° CONUS

HOCHDRUCK ABSPERRVENTIL. . . . . **HVAB** 2.80
HIGH PRESSURE SHUT-OFF VALVE

SCHNELLVERSCHLUSS-KUPPLUNG MIT 24° KONUS **HK** 2.81
QUICK CONNECT COUPLING WITH 24° CONUS

SCHNELLVERSCHLUSS-KUPPLUNG . . . . . **HKE** 2.82
QUICK CONNECT COUPLING WITH BSP THREAD

STANDARD LIEFERUMFANG

Wir liefern vormontierte 24° Rohrverschraubungen aus Stahl oder Edelstahl mit zylindrischem Whitworth Einschraubgewinde und Dichtungen aus NBR entsprechend den technischen Lieferbedingungen nach DIN 3859-1.
Die Oberflächen von **AVIT Stahl Verschraubungen** sind Cr(VI)-frei verzinkt (DIN EN ISO 19598-Fe//Zn8-12/Cn/T4) oder optional manganphosphatiert (DIN EN ISO 9717-Fe//Mnph/T4). Schweißteile aus S355J2C+N (1.0579+N) sind metallisch blank und mit einem Korrosionsschutzöl versehen. Bei **AVIT Edelstahl Verschraubungen** (1.4571) sind **alle** Oberflächen metallisch blank. Die Überwurfmuttern sind **optional** versilbert, um optimale Montageergebnisse auch bei Wiederholmontagen zu erzielen.

SCOPE OF DELIVERY

We deliver pre-assembled AVIT tube couplings made of steel and stainless steel with cylindrical BSP threaded stud ends and sealings made of NBR in accordance with the technical terms of supply for tube couplings DIN 3859-1.
*The steel surfaces of the **AVIT steel couplings** are galvanised (CrVI-free) acc. DIN EN ISO 19598-Fe//Zn8-12/Cn/T4 or can be supplied manganese phosphatised acc. DIN EN ISO 9717 on request. Weldable parts made of S355J2C+N (1.0579+N) are metallic bright and coated with an oil film to protect against corrosion. All surfaces of **AVIT stainless steel couplings** (AISI 316Ti) are metallic bright. The union nuts are optional silver plated, for best assembly results also at any repeat assemblies.*

BESTELLBEZEICHNUNG

Unser alphanumerischer Bestellcode ① definiert den **Typ**, Gewindeart und Größe. Die Nenngröße **NG** bestimmt den maximal möglichen Rohraußenduchmesser. Für komplette Verschraubungen ergänzen Sie bitte den Bestellcode mit der Rohrabmessung **daxs**. Einzelteile werden mit der Angabe der Positionsnummer aus der Stückliste bestellt.
Die Werkstoff- und Elastomerkombination wird durch die Kennziffer ② festgelegt. Optionen werden durch Ihre Angabe ③ gesteuert.

ORDER DESIGNATION

*Our alphanumeric order code ① defines the **type**, thread type and size. The nominal size **NG** specifies the maximum possible outside diameter of the tubes or pipes.*
*For complete couplings, please add the pipe dimension **daxs** to the order code. Single parts are ordered with the item number from the parts list. Materials and elastomers are specified by the reference number ②. Options have to be clearly specified ③ by your information.*

TYP NG - da xs - 00 - *
① ② ③

Bestellbezeichnung | *Order designation*

GUV 25 - 25 x 3 - 41 - 3.1
① ② ③

Komplette Verschraubung | *Complete coupling*

GUV 25 - Pos.1+5 - 41 - 2.1
① ② ③

Einzelteile | *Single parts*

① BESTELLCODE

Verschraubungstyp, Nenngröße . . . . . **TYP NG**
Rohrabmessung bei Schweißenden . . . . . TYP NG **daxs**
Reduzierte Nenn- / Gewindegröße . . . . . TYP **R** NG
Größere Nenn- / Gewindegröße . . . . . TYP **G** NG
Metrisches Gewinde (zylindrisch) . . . . . TYP **M** NG
NPTF-Gewinde . . . . . TYP **N** NG
UNF-Gewinde . . . . . TYP **A** NG

① ORDER CODE

*Type, nominal size . . . . . **TYPE NG***
*Pipe dimension. . . . . TYPE NG **daxs***
*Reduced nominal- / thread size . . . . . TYPE **R** NG*
*Bigger nominal- / thread size . . . . . TYPE **G** NG*
*Metric Thread (cylindrical) . . . . . TYPE **M** NG*
*NPTF-Thread . . . . . TYPE **N** NG*
*UNF-Thread . . . . . TYPE **A** NG*

② KENNZIFFER WERKSTOFF-KOMBINATION

Stahl, verzinkt, NBR. . . . . TYP NG **- 01**
Stahl, verzinkt, FKM . . . . . **- 02**
Stahl, phosphatiert, NBR . . . . . **- 04**
Stahl, phosphatiert, FKM . . . . . **- 05**
Edelstahl, Überwurfmutter versilbert (1.4571), NBR . . . . . **- 41**
Edelstahl, Überwurfmutter versilbert (1.4571), FKM . . . . . **- 42**

② MATERIAL REFERENCE NUMBER

*Steel, galvanised, NBR. . . . . TYPE NG **- 01***
*Steel, galvanised, FKM . . . . . **- 02***
*Steel, phosphatised, NBR . . . . . **- 04***
*Steel, phosphatised, FKM . . . . . **- 05***
*Stainless steel, nut silver plated (1.4571), NBR. . . . . **- 41***
*Stainless steel (1.4571), FKM . . . . . **- 42***

③ OPTIONEN

Verschraubung mit Überwurfmutter und Schneidring . . . . . TYP NG **- SR**
Verschraubung nur mit Überwurfmutter. . . . . **- A**
Andere Ausführungen, Kombinationen sind selbstverständlich möglich. Bitte bei Bestellung entsprechend detailliert angeben.

③ OPTIONS

*Connector with union nut and cutting ring. . . . . TYP NG **- SR***
*Connector only with union nut. . . . . **- A***
Other designs and combinations are also possible.
When ordering, please specify detailed your requirements.

ZEUGNISSE

Druckführende Bauteile ab NG 50 und alle Schweißteile können kostenpflichtig mit entsprechenden Zeugnissen belegt und nachverfolgt werden. Die Bescheinigungsart muss bei Bestellung angegeben werden.
Abnahmeprüfzeugnis 3.1 . . . . . TYP NG **- 3.1**
Werkszeugnis. . . . . **- 2.2**
Werksbescheinigung . . . . . **- 2.1**
Konformitätsbescheinigung. . . . . **- KONFO**

CERTIFICATES

Pressure retaining components from NG 50 on, and all weldable parts can be attested and traced regarding the raw material with additional costs. The type of certification has to be specified when the order is placed.
*Inspection certificate 3.1 . . . . . TYPE NG **- 3.1***
*Test report . . . . . **- 2.2***
*Declaration of compliance with order. . . . . **- 2.1***
*Certificate of conformity. . . . . **- KONFO***

NUR BEI VERWENDUNG VON KOMPLETTEN ORIGINAL AVIT ROHRVERSCHRAUBUNGEN WERDEN DIE GENANNTEN BETRIEBSDRÜCKE MIT DER 4-FACHEN SICHERHEIT GEWÄHRLEISTET!

THE STATED OPERATING PRESSURES WITH THE 4 TIMES SAFETY LEVEL CAN ONLY BE GUARANTEED WHERE COMPLETE ORIGINAL AVIT TUBE COUPLINGS ARE USED!

DRUCK, TEMPERATUREN

Die Druckangaben gelten für komplette AVIT 24° Rohrverschraubungen, sind aber vom tatsächlich eingesetzten Rohr abhängig.
Die Druckberechnung erfolgte nach DIN 2413, Geltungsbereich III für schwellende Beanspruchung, unter Zugrundelegung der entsprechenden Werkstoffe nur für die entsprechenden Rohre, weil die Wandstärken der Verschraubungskörper meist größer sind. Die Eingruppierung der Duckstufen erfolgte nach ISO 4399.

PRESSURES AND TEMPERATURES

The pressures stated refer to complete AVIT 24° tube connections. They also depend on the tube actually used.
Therefore the pressure calculations are based on DIN 2413, case III for dynamic load, based on the relevant materials and appropriate pipe sizes. The wall sizes of the couplings are usually thicker than the calculated pipe size. The classification of the pressure groups was according to ISO 4399.

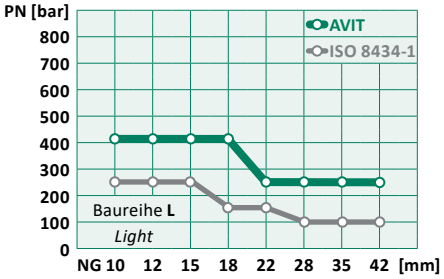

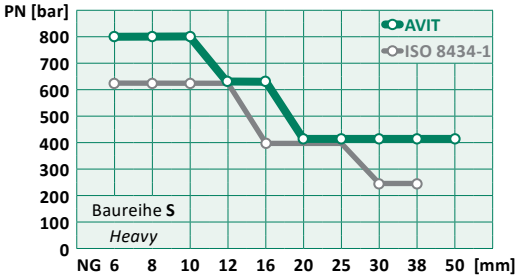

Betriebsdruck | *Working pressures*

Stahl Rohrverschraubungen haben einen zulässigen Betriebstemperaturbereich von -40°C bis +100°C.
Edelstahl Rohrverschraubungen haben einen zulässigen Betriebstemperaturbereich von -60°C bis +100°C.
Bitte beachten Sie die Druckabschläge von Edelstahl Rohrverschraubungen bei hohen Temperaturen!
von +50°C bis +100°C = -4 %
von +100°C bis +200°C = -11%
von +200°C bis +250°C = -20 %
von +250°C bis +400°C = -30 %

Steel tube connections have a permissible operating temperature range from -40°C to +100°C.
Stainless steel tube connections have a permissible operating temperature range from -60°C to +100°C.
Please pay attention to the pressure reductions of stainless steel tube connections due to high temperatures!
from +50°C to +100°C = -4 %
from +100°C to +200°C = -11%
from +200°C to +250°C = -20 %
from +250°C to +400°C = -30 %

DICHTUNGEN

Bei der Auswahl der Dichtung sind die Temperaturgrenzen der jeweiligen Dichtungswerkstoffe zu beachten!
NBR (Acrylnitril-Butadien-Kautschuk) . . . . . -30°C bis +100°C
FKM (Fluor-Kautschuk) . . . . . -20°C bis +200°C
EPDM (Ethylen-Propylen Dien-Kautschuk) . . . . . -45°C bis +150°C

SEALS

When selecting seals, the temperature limits for the sealing material must always be taken into consideration.
NBR (nitrile butadiene rubber) . . . . . -30°C to +100°C
FKM (fluoro rubber). . . . . -20°C to +200°C
EPDM (ethylene propylene diene monomer) . . . . . -45°C to +150°C

ABMESSUNGEN, GEWICHTE

Die Maßangaben l1, l2 und l3 sind ca. Abmessungen bei angezogener Überwurfmutter. Die Gewichtsangaben in diesem Kapitel beziehen sich immer auf den Grundkörper aus Stahl ggf. mit Zubehörteilen, jedoch ohne AKM. Basis: spezifisches Gewicht = 7,85 kg/dm³, bei Edelstahl: +2%.

DIMENSIONS AND WEIGHTS

The dimensions l1, l2 and l3 are approximate dimensions at tightened nut. The weights specified in this chapter refer to the basic part made of carbon steel, with accessory parts where relevant, but without AKM. Basis: specific weight = 7,85 kg/dm³, for stainless steel: +2%.

SONDERLÖSUNGEN

AVIT liefert für nahezu alle Rohrsysteme passende Systemkomponenten, welche Sie miteinander kombinieren können.
Sollte es vorkommen, dass Sie nicht die passenden Adapter finden, haben wir mit Sicherheit eine Lösung, um Ihren Wunsch zu realisieren. Sprechen Sie uns an!

SPECIAL SOLUTIONS

AVIT supplies suitable system components for almost all pipe systems, which can be combined as required.
Should you be unable to find the adapter you require, we are certain to have a solution to your particular requirement.
Just ask us!

Type B
AVIT TYP: GEV, DN ≈ ISO 1179-4
AVIT TYP: GEVM, DNM ≈ ISO 9974-3
Einschraubzapfen mit met. Dichtkante [1]
Stud end with metal-to-metal sealing [1]

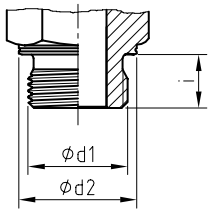

Type E
AVIT TYP: GUV, DU ≈ ISO 1179-2
AVIT TYP: GUVM, DUM ≈ ISO 9974-2
Einschraubzapfen mit U-Ring Dichtung [1]
Stud end with U-ring sealing [1]

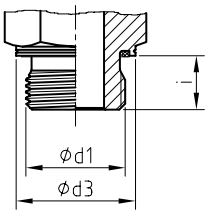

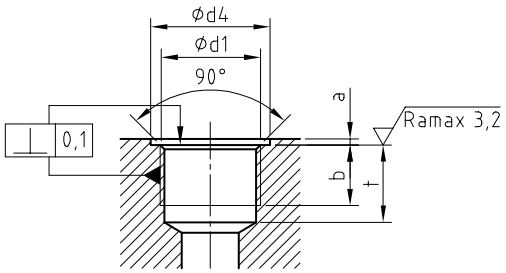

TYPE N
BSP ≈ ISO 1179-1
MET. ≈ ISO 9974-1
Einschraubloch schmal [2, 3, 4]
Port narrow [2, 3, 4]

ABMESSUNGEN [mm]
DIMENSIONS

	d1	d2	d3	d4	a	b	i	t
WHITWORTH ROHRGEWINDE *BSP THREAD ISO 228-1*	G 1/8 A	14	13,9	15	1,5	9	8	11
	G 1/4 A	18	18,9	20	1,5	13	12	16
	G 3/8 A	22	21,9	23	2	13	12	16
	G 1/2 A	26	26,9	28	2,5	15	14	19
	G 3/4 A	32	31,9	33	2,5	17	16	21
	G 1 A	39	39,9	41	2,5	19	18	24
	G 1 1/4 A	49	49,9	51	2,5	22	20	27
	G 1 1/2 A	55	54,9	56	2,5	23	22	28
	G 2 A	70	69,9	71	3,0	26	24	31
METRISCHES GEWINDE *METRIC THREAD ISO 261*	M12x1,5	17	16,9	18	1,5	13	12	15
	M14x1,5	19	18,9	20	1,5	13	12	16
	M16x1,5	21	21,9	23	1,5	13	12	16
	M18x1,5	23	23,9	25	2,0	13	12	16
	M22x1,5	27	26,9	28	2,5	15	14	18
	M27x2,0	32	31,9	33	2,5	17	16	21
	M33x2,0	39	39,9	41	2,5	19	18	23
	M42x2,0	49	49,9	51	2,5	21	20	25
	M48x2,0	55	54,9	56	2,5	23	22	27
	M60x2,0	70	69,9	71	2,5	25	24	29

TYPE AVIT
AVIT TYP: GOV, DO, SV, SKV ≈ ISO 1179-2
AVIT TYP: GOVM, DOM, SVM ≈ ISO 9974-2
Einschraubzapfen mit O-Ring Dichtung [1]
Stud end with O-ring sealing [1]

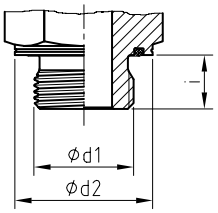

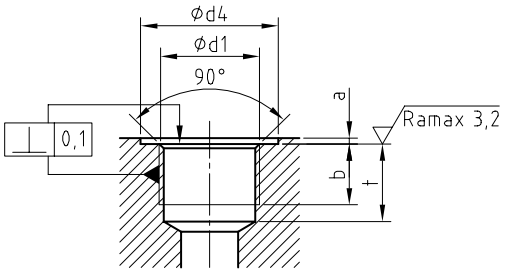

TYPE W
BSP ≈ ISO 1179-1
MET. ≈ DIN 3852-1
Einschraubloch breit [2, 3]
Port wide [2, 3]

ABMESSUNGEN [mm]
DIMENSIONS

	d1	d2	d4	a	b	i	t
WHITWORTH ROHRGEWINDE *BSP THREAD ISO 228-1*	G 1/8 A	18	19	1,5	9	8	11
	G 1/4 A	22	23	1,5	13	12	15
	G 3/8 A	24	25	2	13	12	16
	G 1/2 A	30	31	2,5	15	14	18
	G 3/4 A	40	41	2,5	17	16	20
	G 1 A	46	47	2,5	19	18	23
	G 1 1/4 A	54	55	2,5	21	20	25
	G 1 1/2 A	60	61	2,5	23	22	27
	G 2 A	75	76	3,0	25	24	29
METRISCHES GEWINDE *METRIC THREAD ISO 261*	M12x1,5	20	21	1,5	13	12	15
	M14x1,5	22	23	1,5	13	12	16
	M16x1,5	24	25	1,5	13	12	16
	M18x1,5	24	25	2,0	13	12	16
	M22x1,5	30	31	2,5	15	14	18
	M27x2,0	40	41	2,5	17	16	21
	M33x2,0	46	47	2,5	19	18	23
	M42x2,0	54	55	2,5	21	20	25
	M48x2,0	60	61	2,5	23	22	27
	M60x2,0	75	76	2,5	25	24	29

1 Metrische Einschraubzapfen werden zur Identifikation mit einer umlaufenden Kerbe gekennzeichnet. | *Metric stud ends are marked with a circumferential groove for identification.*
2 Metrische Einschraublöcher sollten zur Identifikation mit einem „M“ gekennzeichnet werden! | *Each port shall be identified by a permanently marking "M" next to the port.*
3 Gemäß der Druckstufe muss das Material der Einschraublöcher eine entsprechende Festigkeit haben! | *The port machining material must have a rigidity which corresponds to the pressure range!*
4 AVIT Werksstandard bei Einschraublöchern. | *AVIT factory standard for ports.*

TYPE F
AVIT TYP: GEAM, GELM ≈ ISO 6149-2 (Metric)
AVIT TYP: GEVA, GELA ≈ ISO 11926-2 (UNF)
Einschraubzapfen mit O-Ring Dichtung [1]
Stud end with O-ring sealing [1]

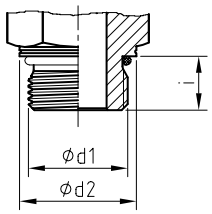

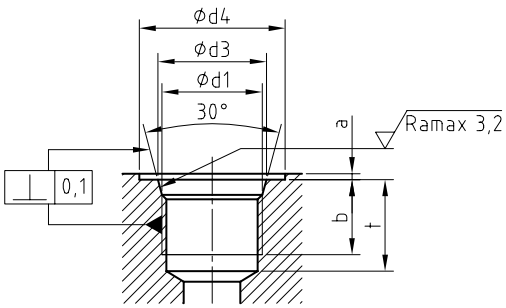

ISO 6149-1 (Metric)
ISO 11926-1 (UNF)
Einschraubloch schmal [2, 3]
Port narrow [2, 3]

ABMESSUNGEN [mm]
DIMENSIONS

	d1	d2	d3	d4	a	b	i	t
METRISCHES GEWINDE *METRIC THREAD ISO 261*	M12x1,5	16,8	13,8	19	1,5	11,5	11	14
	M14x1,5	18,8	15,8	21	1,5	11,5	11	14
	M16x1,5	21,8	17,8	24	1,5	13	12,5	15,5
	M18x1,5	23,8	19,8	26	2,0	14,5	14	17
	M22x1,5	26,8	23,8	29	2,0	15,5	15	18
	M27x2,0	31,8	29,4	34	2,0	19	18,5	22
	M33x2,0	40,8	35,4	43	2,5	19	18,5	22
	M42x2,0	49,8	44,4	52	2,5	19,5	19	22,5
	M48x2,0	54,8	50,4	57	2,5	22	21,5	25
	M60x2,0	64,8	62,4	67	2,5	24,5	24	27,5
UNF GEWINDE *UNF THREAD ISO 725*	9/16 - 18 UNF	16,8	15,7	20	1,6	13	12	16
	¾ - 16 UNF	21,8	20,65	25	2,4	15	14	18
	⅞ - 14 UNF	26,8	24	30	2,4	17	16	20
	1 1/16 - 12 UN	31,8	29,2	35	2,4	20	19	24
	1 5/16 - 12 UN	40,8	35,55	44	3,2	20	19	24
	1 5/8 - 12 UN	49,8	43,55	53	3,2	20	19	24
	1 7/8 - 12 UN	54,8	49,9	58	3,2	20	19	24
	2 ½ - 12 UN	69,8	65,75	78	3,2	23	22	24

NPTF
ANSI 1.201
AVIT TYP: GEVN, GERN, GEGN
Einschraubzapfen selbstdichtendes kegeliges Gewinde (ohne Dichtmittel)
Stud end with sealing by conical thread (without sealants)

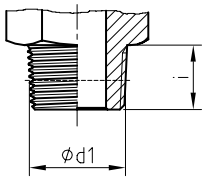

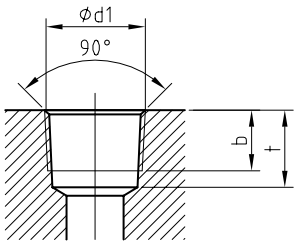

NPTF
ANSI 1.201
Einschraubloch kegeliges Gewinde [3]
Port conical thread [3]

ABMESSUNGEN [mm]
DIMENSIONS

	d1	b	i	t
NPTF ROHRGEWINDE *NPTF PIPE THREAD ANSI 1.201*	1/8 NPTF	9	10,5	12
	1/4 NPTF	12	15,1	16
	3/8 NPTF	13	15,2	17
	1/2 NPTF	16	19,8	22
	3/4 NPTF	17	20,1	23
	1 NPTF	20	24,0	24
	1 1/4 NPTF	21	25,6	25
	1 1/2 NPTF	22	26,0	26
	2 NPTF	23	26,9	27

1 Metrische Einschraubzapfen werden zur Identifikation mit einer umlaufenden Kerbe gekennzeichnet. | *Metric stud ends are marked with a circumferential groove for identification.*
2 Metrische Einschraublöcher sollten zur Identifikation mit einem „M“ gekennzeichnet werden. | *Each port shall be identified by a permanently marking “M” next to the port.*
3 Gemäß der Druckstufe muss das Material der Einschraublöcher eine entsprechende Festigkeit haben! | *The port machining material must have a rigidity which corresponds to the pressure range!*

DIE HOHE ZUVERLÄSSIGKEIT EINER AVIT 24° ROHRVERSCHRAUBUNG SETZT EINE FACHGERECHTE VERSCHWEISSUNG VORAUS! VOR DER MONTAGE MÜSSEN ALLE BAUTEILE SAUBER UND BESCHÄDIGUNGSFREI SEIN.

THE HIGH RELIABILITY OF THE AVIT 24° TUBE CONNECTION REQUIRES A PROFESSIONAL WELDING! BEFORE MOUNTING ALL COMPONENTS HAVE TO BE CLEAN AND UNDAMAGED.

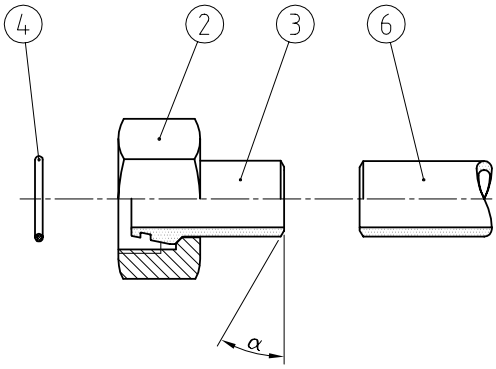

Rohr ⑥ rechtwinkelig zur Rohrachse abtrennen und mit einer Schweißfase nach DIN 2559-2 / DIN EN ISO 9692-1 vorbereiten. Der Schweißfasenwinkel α beträgt 45° bis zur Wandstärke 2 mm und 30° bei größeren Wandstärken.
Die Überwurfmutter ② über den Schweißkegel ③ schieben. Schweißkegel ohne O-Ring ④ mit dem Rohr ⑥ gemäß DIN EN ISO 5817 verschweißen.

The tube ⑥ must be cut off at an angle of 90° and has to be prepared with a welding bevel according to DIN 2559-2 / DIN EN ISO 9692-1.
The weld bevel angle α is 45° up to a wall thickness of 2 mm and 30° for greater wall thicknesses.
Push the nut ② on the welding cone ③. Weld the welding cone without O-ring ④ according to DIN EN ISO 5817 to the tube ⑥.

Bei Hydraulikrohrleitungen sollten nur Vollanschlussnähte mit Wurzelschweißung hergestellt werden. Wenn die Wanddicke es zulässt, sollte die Naht immer mehrlagig geschweißt werden. Es ist zu beachten, dass beim Verschweißen kein Schweißgut oder Schweißperlen in das Rohrinnere gelangen. Um Zunderbildung zu vermeiden, empfehlen wir das Wolfram-Inertgasschweißen (WIG) unter Schutz- und Formiergas zu verwenden. Auf das Formieren der Wurzellage kann nur dann verzichtet werden, wenn die Schweißnahtwurzel zum Schleifen zugänglich ist.
Danach werden Füll- und Decklagen der Verbindung aufgetragen. Schweißstellen säubern und falls notwendig, beischleifen.

Only full-length connection seams with root welding should be used to produce hydraulic pipelines. If the wall thickness allows it, the seam should always be welded in multiple layers.
Take into account that no weld residue gets into the inside of the tube.
In order to prevent scaling, we recommend using tungsten inert gas welding (TIG) with protective and forming gas. The forming of the root position can only be omitted if the weld seam root is accessible for grinding. Then filling and cover layers are applied to the connection. Clean the weld location and grind as necessary.

Bei Verschraubungen aus 1.4571 ist zusätzlich zu beachten, dass Anlauffarben in jedem Fall mit Beizpaste zu entfernen sind, weil sonst Korrosionsgefahr besteht. AVIT Edelstahl-Überwurfmuttern ② können optional versilbert werden. Eine mögliche Kaltverschweißung (Fressen) der Gewinde bei der Montage wird verhindert und ein Fetten der Gewinde ist nicht mehr notwendig.

Additional instructions for material 1.4571:
Oxidation tints must be removed with pickling paste, otherwise there is a risk of corrosion. AVIT stainless steel union nuts ② can be optionally silver-plated to prevent any possible cold welding (seizing) occurring in the thread. A greasing of the threads isn't necessary any longer.

Nach dem Abkühlen und Säubern der Bauteile den O-Ring ④ in die saubere Nut des Schweißkegels ③ einlegen. Vor dem Verschrauben das Gewinde kontrollieren. Das Gewinde darf nicht beschädigt sein. Deshalb die Gewindeschutzkappen erst unmittelbar vor der Montage entfernen.

The joint between cone and nut must be free of dirt and nicks. Place the O-ring ④ in clean groove of the welding cone ③. Before screwing, control the thread which must not be damaged. Therefore the protection caps of the thread should be removed directly before assembly.

Es ist darauf zu achten, dass die Rohrleitungen entsprechend befestigt sind und das Rohr mit der angeschweißten Komponente gerade und spannungsfrei verschraubt wird (siehe Rohrschellenabstand Seite 5.16).

It must be considered that the pipe lines are correspondingly tightened and the pipe with the welding cone will be screwed straightly and without tension. See recommended distance for the clamps on page 5.16.

DIE FUNKTIONSSICHERHEIT UND WIEDERHOLMONTAGEMÖGLICHKEIT WIRD NUR ÜBER EIN ANZUGSDREHMOMENT GEWÄHRLEISTET. EIN DREHWINKEL IST KEIN GEEIGNETER WERT FÜR EINE SICHERE MONTAGE!

THE FUNCTIONAL SAFETY AND POSSIBILITY OF REPEATED ASSEMBLY ARE ONLY ASSURED WITH AN ASSEMBLY TORQUE. A TURNING ANGLE IS NO APPROPRIATE VALUE FOR A SAFE ASSEMBLY!

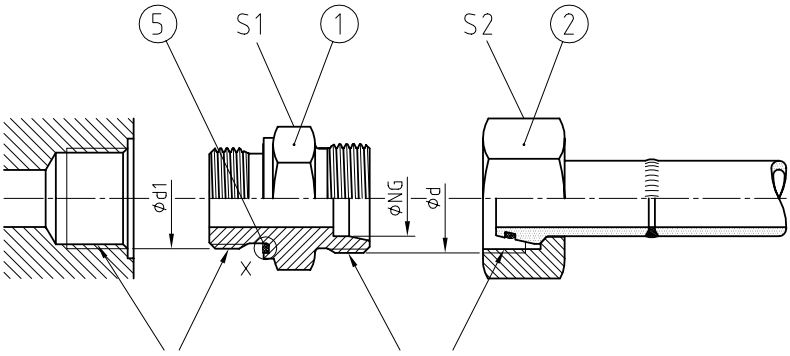

Ölen / Fetten!
Lubricate!

Bei versilberter Edelstahl Überwurfmutter nicht fetten!
Do not lubricate when using silver plated stainless steel union nuts!

Vor dem Einschrauben überprüfen Sie die richtige Lage der U-Ring Dichtung ⑤ und ölen Sie das Gewinde des Einschraubzapfens ① leicht ein.

Before screwing in, please check the right position (Detail X) of the U-ring sealing ⑤ and lubricate the thread of the stud ①.

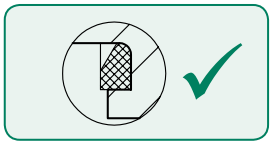

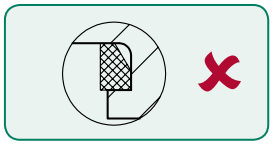

Einzelheit X - Lage der U-Ring Dichtung | *Detail X - Position of the U-ring sealing*

Nach handfestem Anziehen der Überwurfmutter ② und des Stutzens ① mit dem entsprechenden Drehmoment montieren (Tabelle).
So erhalten die Bauteile der Verschraubungen eine Vorspannung lediglich im Bereich der elastischen Verformung des Werkstoffes.
Daher ist eine Langzeitdichtheit der Rohrverschraubung auch nach einer beliebigen Anzahl von Wiederholmontagen gewährleistet.

After hand-tightening of the nut ② and the stud ① assemble with the appropriate assembly torque (Table).
This guarantees that the components of the coupling are only prestressed within the range of elastic deformation of the material.
This ensures a long-term sealing of the coupling which is also given after a number of repeat assemblies.

BEI FERTIGMONTAGE MUSS DER VERSCHRAUBUNGSSTUTZEN ① IMMER MIT EINEM MAULSCHLÜSSEL GEGENGEHALTEN WERDEN.

FOR THE FINAL ASSEMBLY, THE SCREW SOCKET ① MUST ALWAYS BE HELD IN PLACE WITH AN OPEN END WRENCH.

	EINSCHRAUBSTUTZEN Ø d1 *MALE STUD CONNECTOR*					ÜBERWURFMUTTER Ø d *UNION NUT*			
NG	**WHITWORTH** *BSP THREAD*	**METRISCH** *METRIC THREAD*	**S1**	**STAHL** *STEEL*	**EDELSTAHL** *STAINLESS STEEL*	**GEWINDE** *THREAD*	**S2**	**STAHL** *STEEL*	**EDELSTAHL** *STAINLESS STEEL*
[mm]	[inch]	[mm]	[mm]	[Nm]	[Nm]	[mm]	[mm]	[Nm]	[Nm] [1]
8	G 1/4	M14x1,5	19	60	75	M16x1,5	19	20	40
10	G 3/8	M16x1,5	22	90	135	M18x1,5	22	25	55
12	G 3/8	M18x1,5	22	90	135	M20x1,5	24	30	55
16	G 1/2	M22x1,5	27	130	205	M24x1,5	30	35	60
20	G 3/4	M27x2,0	32	200	385	M30x2,0	36	70	95
25	G 1	M33x2,0	41	350	460	M36x2,0	46	95	140
30	G 1 1/4	M42x2,0	50	500	720	M42x2,0	50	140	175
38	G 1 1/2	M48x2,0	55	600	960	M52x2,0	60	210	330
50	G 2	M60x2,0	70	680	1000	M68x2,0	80	400	600

Tabelle - Anzugsdrehmomente | *Table - Assembly torque*

1 Gilt nur für versilberte Gewinde bei Edelstahl Überwurfmuttern! | *Only for silver plated stainless steel union nuts!*

AK

24° SCHWEISSKEGEL
24° WELDING CONE

AK [Pos. 3+4]

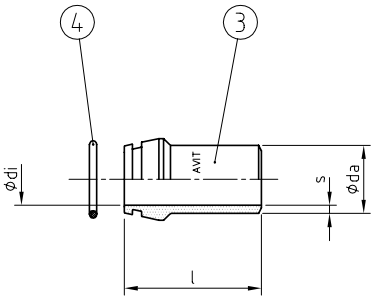

AKM [Pos. 2-4]

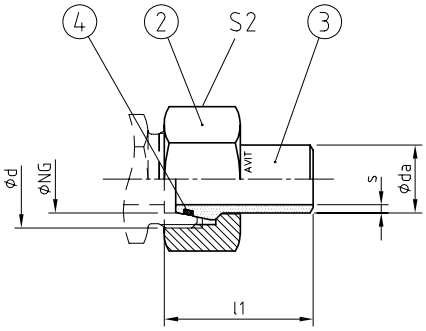

AVIT, ISO 8434-1 – WDNP (DIN 3865)
BAUREIHE / *SERIES*: L = *LIGHT* / S = *HEAVY*

Der robuste und sichere Rohranschluss für Rohre nach EN 10305-4 (DIN 2391), DIN EN 10220 (DIN 2448) und ANSI B36.10. Orbitalausführung (-OF).

The robust and safe standard for tubes acc. EN 10305-4, DIN EN 10220 and ANSI B36.10. Also available for orbital welding system (-OF).

WERKSTOFF-KOMBINATION
MATERIAL COMBINATION

Werkstoff, Oberfläche / *Material, Surface*	BESTELLBEISPIEL / *ORDER EXAMPLE* TYP NG - daxs - **
Stahl , Mutter verzinkt / *Steel, nut galvanised*; NBR	AK/AKM 25 - 25x3 - 01
Stahl, Mutter verzinkt / *Steel, nut galvanised;* FKM	AK/AKM 25 - 25x3 - 02
Stahl, Mutter phosphatiert / *Steel, nut phosphatised*; NBR	- /AKM 25 - 25x3 - 04
Stahl, Mutter phosphatiert / *Steel, nut phosphatised*; FKM	- /AKM 25 - 25x3 - 05
Edelstahl 1.4571 / *Stainless steel* AISI 316Ti; NBR	AK/AKM 25 - 25x3 - 41
Edelstahl 1.4571 / *Stainless steel* AISI 316Ti; FKM	AK/AKM 25 - 25x3 - 42

STÜCKLISTE
PARTS LIST

Pos.	Bezeichnung / *Description*
2	Überwurfmutter / *Union nut*
3	24° Schweißkegel / *24° weld-on nipple*
4	O-Ring Dichtung / *O-ring sealing*

REIHE *SERIES*	PN	NG	*NPS*	ABMESSUNGEN [mm] *DIMENSIONS*						O-RING	GEWICHT *WEIGHT*		BESTELLCODE *ORDER CODE*	
	[bar]	[mm]	[inch]	daxs	di [1]	d	l	l1	S2	Pos. 4	AK [kg]	AKM [kg]	Pos. 3+4	Pos. 2-4
L	100	**15**	-	15x1,5	10	M22x1,5	35,5	36,5	27	12,0x2,0	0,027	0,067	AK 15x1,5	AKM 15x1,5
	160			15x2,0	10						0,026	0,066	AK 15x2	AKM 15x2
	100	**18**	-	18x1,5	13	M26x1,5	37	38,5	32	15,0x2,0	0,039	0,099	AK 18x1,5	AKM 18x1,5
	160			18x2,0	13						0,040	0,100	AK 18x2	AKM 18x2
	160			18x2,5	13						0,041	0,101	AK 18x2,5	AKM 18x2,5
	160			18x3,0	12						0,046	0,106	AK 18x3	AKM 18x3
	100	**22**	-	22x2,0	17	M30x2,0	37,5	39	36	20,0x2,0	0,048	0,128	AK 22x2	AKM 22x2
	160			22x2,5	17						0,048	0,128	AK 22x2,5	AKM 22x2,5
	160			22x3,0	16						0,056	0,136	AK 22x3	AKM 22x3
	160			22x4,0	14						0,068	0,148	AK 22x4	AKM 22x4
	100	**28**	-	28x2,0	23	M36x2,0	41,5	43	41	26,0x2,0	0,071	0,166	AK 28x2	AKM 28x2
	100			28x2,5	23						0,072	0,167	AK 28x2,5	AKM 28x2,5
	100			28x3,0	22						0,084	0,179	AK 28x3	AKM 28x3
	160			28x4,0	20						0,104	0,199	AK 28x4	AKM 28x4
	100	**35**	-	35x3,0	29	M45x2,0	48,5	51	50	32,0x2,5	0,129	0,267	AK 35x3	AKM 35x3
	160			35x4,0	27						0,161	0,299	AK 35x4	AKM 35x4
	100	**42**	-	42x3,0	36	M52x2,0	48	51	60	38,0x2,5	0,157	0,376	AK 42x3	AKM 42x3
	160			42x4,0	34						0,197	0,416	AK 42x4	AKM 42x4
S	420	**6**	-	6x1,5	2,5	M14x1,5	28,5	30	17	5,0x1,5	0,006	0,023	AK 06x1,5	AKM 06x1,5
	420	**8**	-	8x2,0	4	M16x1,5	29	31	19	6,0x1,5	0,010	0,029	AK 08x2	AKM 08x2
	160	**10**	-	10x1,0	6	M18x1,5	32	34	22	7,5x1,5	0,014	0,042	AK 10x1	AKM 10x1
	250			10x1,5	6						0,014	0,042	AK 10x1,5	AKM 10x1,5
	420			10x2,0	6						0,015	0,043	AK 10x2	AKM 10x2
	630			10x2,5	5						0,018	0,046	AK 10x2,5	AKM 10x2,5

1 Maß di beschreibt den kleinsten Innendurchmesser. | *Dimension di describes the minimum inside diameter.*

REIHE *SERIES*	PN	NG	*NPS*	ABMESSUNGEN [mm] *DIMENSIONS*						O-RING	GEWICHT *WEIGHT*		BESTELLCODE *ORDER CODE*	
	[bar]	[mm]	[inch]	daxs	di [1]	d	l	l1	S2	Pos. 4	AK [kg]	AKM [kg]	Pos. 3+4	Pos. 2-4
S	160	12	-	12x1,5	8	M20x1,5	32,5	34,5	24	9,0x1,5	0,018	0,051	AK 12x1,5	AKM 12x1,5
	315			12x2,0	8						0,019	0,052	AK 12x2	AKM 12x2
	420			12x2,5	7						0,022	0,055	AK 12x2,5	AKM 12x2,5
	630		-	12x3,0	6						0,024	0,057	AK 12x3	AKM 12x3
	250	16	¼"	13,5x1,8	9,9	M24x1,5	39,5	42,5	30	12,0x2,0	0,039	0,104	AK 16>13,5x1,8	AKM 16>13,5x1,8
	315		¼"	13,5x2,6	8,3						0,046	0,111	AK 16>13,5x2,6	AKM 16>13,5x2,6
	250		¼"	13,7x2,2	9,3						0,042	0,107	AK 16>13,7x2,2	AKM 16>13,7x2,2
	315		¼"	13,7x3,0	7,7						0,048	0,113	AK 16>13,7x3	AKM 16>13,7x3
	160		-	16x1,5	11						0,035	0,100	AK 16x1,5	AKM 16x1,5
	250		-	16x2,0	11						0,036	0,101	AK 16x2	AKM 16x2
	315		-	16x2,5	11						0,037	0,102	AK 16x2,5	AKM 16x2,5
	420		-	16x3,0	10						0,042	0,107	AK 16x3	AKM 16x3
	160	20	⅜"	17,2x2,0	13,2	M30x2,0	43,5	47	36	16,3x2,4	0,062	0,162	AK 20>17,2x2	AKM 20>17,2x2
	250		⅜"	17,2x2,3	12,6						0,067	0,167	AK 20>17,2x2,3	AKM 20>17,2x2,3
	315		⅜"	17,2x2,6	12						0,070	0,170	AK 20>17,2x2,6	AKM 20>17,2x2,6
	420		⅜"	17,2x3,2	10,8						0,077	0,177	AK 20>17,2x3,2	AKM 20>17,2x3,2
	160		-	20x2,0	14						0,060	0,160	AK 20x2	AKM 20x2
	250		-	20x2,5	14						0,062	0,162	AK 20x2,5	AKM 20x2,5
	315		-	20x3,0	14						0,062	0,162	AK 20x3	AKM 20x3
	420		-	20x4,0	12						0,075	0,175	AK 20x4	AKM 20x4
	160	25	½"	21,3x2,0	17,3	M36x2,0	50,5	54,5	46	20,3x2,4	0,097	0,294	AK 25>21,3x2	AKM 25>21,3x2
	250		½"	21,3x2,6	16,1						0,111	0,308	AK 25>21,3x2,6	AKM 25>21,3x2,6
	250		½"	21,3x2,9	15,5						0,114	0,311	AK 25>21,3x2,9	AKM 25>21,3x2,9
	315		½"	21,3x3,7	13,9						0,127	0,324	AK 25>21,3x3,7	AKM 25>21,3x3,7
	160		-	25x2,5	19						0,090	0,287	AK 25x2,5	AKM 25x2,5
	250		-	25x3,0	19						0,090	0,287	AK 25x3	AKM 25x3
	315		-	25x4,0	17						0,112	0,309	AK 25x4	AKM 25x4
	420		-	25x5,0	15						0,130	0,327	AK 25x5	AKM 25x5
	160	30	¾"	26,7x2,9	20,9	M42x2,0	52,5	58	50	25,3x2,4	0,145	0,360	AK 30>26,7x2,9	AKM 30>26,7x2,9
	315		¾"	26,7x3,9	18,9						0,169	0,384	AK 30>26,7x3,9	AKM 30>26,7x3,9
	160		¾"	26,9x 2,3	22,3						0,128	0,343	AK 30>26,9x2,3	AKM 30>26,9x2,3
	250		¾"	26,9x3,2	20,5						0,151	0,366	AK 30>26,9x3,2	AKM 30>26,9x3,2
	160		-	30x3,0	24						0,114	0,329	AK 30x3	AKM 30x3
	250		-	30x4,0	22						0,142	0,357	AK 30x4	AKM 30x4
	315		-	30x5,0	20						0,168	0,383	AK 30x5	AKM 30x5
	420		-	30x6,0	18						0,189	0,404	AK 30x6	AKM 30x6
	160	38	1"	33,4x2,6	28,2	M52x2,0	57	65	60	33,3x2,4	0,217	0,533	AK 38>33,4x2,6	AKM 38>33,4x2,6
	250		1"	33,4x4,0	25,4						0,267	0,583	AK 38>33,4x4	AKM 38>33,4x4
	160		1"	33,7x2,6	28,5						0,213	0,529	AK 38>33,7x2,6	AKM 38>33,7x2,6
	250		1"	33,7x4,0	25,7						0,263	0,579	AK 38>33,7x4	AKM 38>33,7x4
	160		-	38x4,0	30						0,207	0,523	AK 38x4	AKM 38x4
	250		-	38x5,0	28						0,246	0,562	AK 38x5	AKM 38x5
	315		-	38x6,0	26						0,281	0,597	AK 38x6	AKM 38x6
	420		-	38x8,0	22						0,344	0,660	AK 38x8	AKM 38x8
	160	50	1½"	48,3x2,6	40	M68x2,0	60,5	68,5	80	46,0x3,0	0,335	1,089	AK 50>48,3x2,6	AKM 50>48,3x2,6
	160		1½"	48,3x4,0	40						0,350	1,104	AK 50>48,3x4	AKM 50>48,3x4
	250		1½"	48,3x6,3	35,7						0,465	1,219	AK 50>48,3x6,3	AKM 50>48,3x6,3
	315		1½"	48,3x8,0	32,3						0,541	1,295	AK 50>48,3x8	AKM 50>48,3x8
	160		-	50x5,0	40						0,360	1,114	AK 50x5	AKM 50x5
	250		-	50x6,0	38						0,415	1,169	AK 50x6	AKM 50x6
	315		-	50x8,0	34						0,515	1,269	AK 50x8	AKM 50x8
	420		-	50x10,0	30						0,595	1,349	AK 50x10	AKM 50x10

1 Maß di beschreibt den kleinsten Innendurchmesser. | *Dimension di describes the minimum inside diameter.*

24° SCHWEISSREDUZIERKEGEL
24° REDUCED WELDING CONE

ARK [Pos. 3+4]

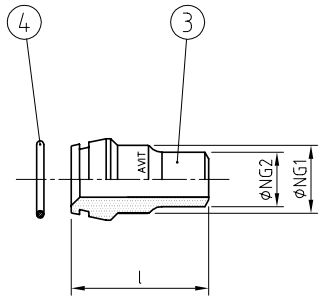

ARKM [Pos. 2-4]

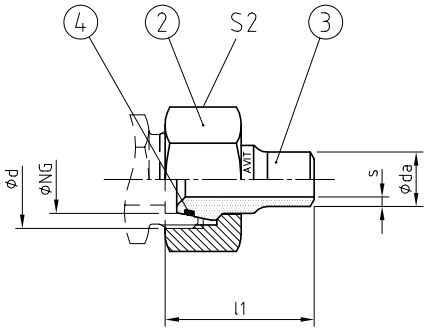

AVIT, ISO 8434-1 – WDRE (DIN 3865)
BAUREIHE / *SERIES*: L = *LIGHT* / S = *HEAVY*

Die einfache Lösung, um z.B. Standard Stutzen-abgänge zu reduzieren.

The easiest solution to reduce branch connection stud ends.

WERKSTOFF-KOMBINATION
MATERIAL COMBINATION

Werkstoff, Oberfläche / *Material, Surface*	TYP NG1 - NG2 - **
Stahl, Mutter verzinkt / *Steel, nut galvanised*; NBR	ARK/ARKM 25>20 - 01
Stahl, Mutter verzinkt / *Steel, nut galvanised;* FKM	ARK/ARKM 25>20 - 02
Stahl, Mutter phosphatiert / *Steel, nut phosphatised*; NBR	- /ARKM 25>20 - 04
Stahl, Mutter phosphatiert / *Steel, nut phosphatised*; FKM	- /ARKM 25>20 - 05
Edelstahl 1.4571 / *Stainless steel* AISI 316Ti; NBR	ARK/ARKM 25>20 - 41
Edelstahl 1.4571 / *Stainless steel* AISI 316Ti; FKM	ARK/ARKM 25>20 - 42

BESTELLBEISPIEL
ORDER EXAMPLE

STÜCKLISTE
PARTS LIST

Pos.	Bezeichnung / *Description*
2	Überwurfmutter / *Union nut*
3	24° Schweißkegel / *24° weld-on nipple*
4	O-Ring Dichtung / *O-ring sealing*

REIHE *SERIES*	PN	NG1	NG2	ABMESSUNGEN [mm] *DIMENSIONS*					O-RING	GEWICHT *WEIGHT*		BESTELLCODE *ORDER CODE*	
	[bar]	[mm]	[mm]	daxs	d	l	l1	S2	Pos. 4	ARK [kg]	ARKM[kg]	Pos. 3+4	Pos. 2-4
L	160	**18**	**15**	15x2,0	M26x1,5	37	38,5	32	15,0x2,0	0,047	0,107	ARK 18>15	ARKM 18>15
	160	**22**	**15**	15x2,0	M30x2,0	37,5	39	36	20,0x2,0	0,068	0,148	ARK 22>15	ARKM 22>15
			18	18x2,0						0,058	0,138	ARK 22>18	ARKM 22>18
	100	**28**	**15**	15x2,0	M36x2,0	41,5	43	41	26,0x2,0	0,124	0,219	ARK 28>15	ARKM 28>15
			18	18x2,0						0,112	0,207	ARK 28>18	ARKM 28>18
			22	22x2,5						0,105	0,200	ARK 28>22	ARKM 28>22
	100	**35**	**15**	15x2,0	M45x2,0	48,5	51	50	32,0x2,5	0,231	0,369	ARK 35>15	ARKM 35>15
			18	18x2,0						0,223	0,361	ARK 35>18	ARKM 35>18
			22	22x2,5						0,213	0,351	ARK 35>22	ARKM 35>22
			28	28x3,0						0,186	0,324	ARK 35>28	ARKM 35>28
	100	**42**	**15**	15x2,0	M52x2,0	48	51	60	38,0x2,5	0,320	0,539	ARK 42>15	ARKM 42>15
			18	18x2,0						0,307	0,526	ARK 42>18	ARKM 42>18
			22	22x2,5						0,305	0,524	ARK 42>22	ARKM 42>22
			28	28x3,0						0,289	0,508	ARK 42>28	ARKM 42>28
			35	35x3,0						0,232	0,451	ARK 42>35	ARKM 42>35

Fortsetzung nächste Seite | *Continued on next page*

24° SCHWEISSREDUZIERKEGEL
24° REDUCED WELDING CONE

REIHE *SERIES*	PN	NG1	NG2	ABMESSUNGEN [mm] *DIMENSIONS*					O-RING	GEWICHT *WEIGHT*		BESTELLCODE *ORDER CODE*	
	[bar]	[mm]	[mm]	daxs	d	l	l1	S2	Pos. 4	ARK [kg]	ARKM [kg]	Pos. 3+4	Pos. 2-4
S	420	**10**	**6**	6x1,5	M18x1,5	32	34	22	7,5x1,5	0,016	0,044	ARK 10>06	ARKM 10>06
			8	8x1,5						0,018	0,046	ARK 10>08	ARKM 10>08
	420	**12**	**6**	6x1,5	M20x1,5	32,5	34,5	24	9,0x1,5	0,021	0,054	ARK 12>06	ARKM 12>06
			8	8x1,5						0,021	0,054	ARK 12>08	ARKM 12>08
			10	10x2,0						0,024	0,057	ARK 12>10	ARKM 12>10
	315	**16**	**8**	8x1,5	M24x1,5	39,5	42,5	30	12,0x2,0	0,037	0,102	ARK 16>08	ARKM 16>08
			10	10x2,0						0,038	0,103	ARK 16>10	ARKM 16>10
			12	12x2,5						0,040	0,105	ARK 16>12	ARKM 16>12
	315	**20**	**10**	10x2,0	M30x2,0	43,5	47	36	16,3x2,4	0,060	0,160	ARK 20>10	ARKM 20>10
			12	12x2,5						0,060	0,160	ARK 20>12	ARKM 20>12
			16	16x3,0						0,063	0,163	ARK 20>16	ARKM 20>16
	315	**25**	**10**	10x2,0	M36x2,0	50,5	54,5	46	20,3x2,4	0,114	0,311	ARK 25>10	ARKM 25>10
			12	12x2,5						0,112	0,309	ARK 25>12	ARKM 25>12
			16	16x3,0						0,121	0,318	ARK 25>16	ARKM 25>16
			20	20x3,0						0,133	0,330	ARK 25>20	ARKM 25>20
	315	**30**	**10**	10x2,0	M42x2,0	52,5	58	50	25,3x2,4	0,161	0,376	ARK 30>10	ARKM 30>10
			12	12x2,5						0,165	0,380	ARK 30>12	ARKM 30>12
			16	16x3,0						0,166	0,381	ARK 30>16	ARKM 30>16
			20	20x3,0						0,165	0,380	ARK 30>20	ARKM 30>20
			25	25x4,0						0,167	0,382	ARK 30>25	ARKM 30>25
	315	**38**	**10**	10x2,0	M52x2,0	57	65	60	33,3x2,4	0,285	0,601	ARK 38>10	ARKM 38>10
			12	12x2,5						0,290	0,606	ARK 38>12	ARKM 38>12
			16	16x3,0						0,290	0,606	ARK 38>16	ARKM 38>16
			20	20x3,0						0,297	0,613	ARK 38>20	ARKM 38>20
			25	25x4,0						0,294	0,610	ARK 38>25	ARKM 38>25
			30	30x5,0						0,328	0,644	ARK 38>30	ARKM 38>30
	315	**50**	**10**	10x2,0	M68x2,0	60,5	68,5	80	46,0x3,0	0,564	1,318	ARK 50>10	ARKM 50>10
			12	12x2,5						0,571	1,325	ARK 50>12	ARKM 50>12
			16	16x3,0						0,580	1,334	ARK 50>16	ARKM 50>16
			20	20x3,0						0,580	1,334	ARK 50>20	ARKM 50>20
			25	25x4,0						0,573	1,327	ARK 50>25	ARKM 50>25
			30	30x5,0						0,576	1,330	ARK 50>30	ARKM 50>30
			38	38x6,0						0,548	1,302	ARK 50>38	ARKM 50>38

Die Wandstärken (s) der Schweißreduzierkegel entsprechen der Druckstufe PN 315 und sind somit zu allen Rohrdimensionen kompatibel.
Für die Verwendung in der Duckstufe PN 420 müssen Druckabschläge berücksichtigt werden.

The wall thicknesses (s) of the welding reducing cones correspond to pressure stage PN 315 and are therefore compatible with all pipe dimensions. For use in pressure stage PN 420, pressure reductions must be taken into account.

ASKB

24° SCHWEISSKEGEL ROHRBOGEN
24° ELBOW WELDING CONE

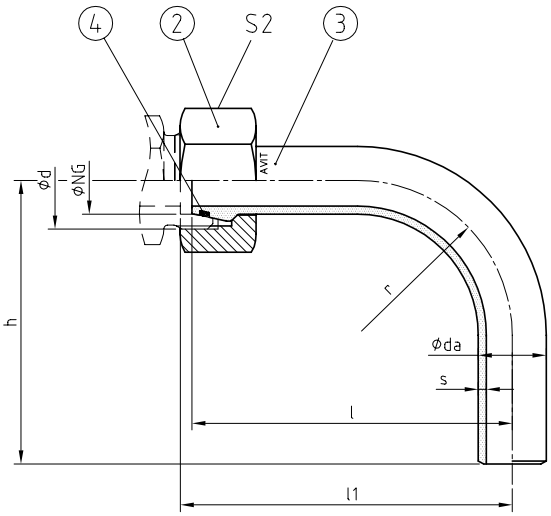

AVIT ≈ ISO 8434-1
BAUREIHE / *SERIES*: S = *HEAVY*

- Geringer Strömungsverlust
- Auch für Orbitalschweißverfahren lieferbar (-OF)

- *Minimal flow loss*
- *Also available for orbital welding system (-OF)*

WERKSTOFF-KOMBINATION
MATERIAL COMBINATION

Werkstoff, Oberfläche / *Material, Surface*	TYP daxs - **
Stahl, Mutter verzinkt / *Steel, nut galvanised*; NBR	ASKB 25x3 - 01
Stahl, Mutter verzinkt / *Steel, nut galvanised;* FKM	ASKB 25x3 - 02
Stahl, Mutter phosphatiert / *Steel, nut phosphatised*; NBR	ASKB 25x3 - 04
Stahl, Mutter phosphatiert / *Steel, nut phosphatised*; FKM	ASKB 25x3 - 05
Edelstahl 1.4571 / *Stainless steel* AISI 316Ti; NBR	ASKB 25x3 - 41
Edelstahl 1.4571 / *Stainless steel* AISI 316Ti; FKM	ASKB 25x3 - 42

BESTELLBEISPIEL
ORDER EXAMPLE

STÜCKLISTE
PARTS LIST

Pos.	Bezeichnung / *Description*
2	Überwurfmutter / *Union nut*
3	24° Schweißkegel Rohrbogen / *24° elbow weld-on nipple*
4	O-Ring Dichtung / *O-ring sealing*

REIHE *SERIES*	PN	NG	ABMESSUNGEN [mm] *DIMENSIONS*							O-RING	GEWICHT *WEIGHT*	BESTELLCODE *ORDER CODE*
	[bar]	[mm]	daxs	d	h	l	l1	r	S2	Pos. 4	[kg]	TYP daxs (Pos. 2-4)
S	350	**10**	10x1,5	M18x1,5	57	68	70	20	22	7,5x1,5	0,068	ASKB 10x1,5
	420		10x2,0								0,076	ASKB 10x2
	315	**12**	12x2,0	M20x1,5	60	68	70	30	24	9,0x1,5	0,093	ASKB 12x2
	250	**16**	16x2,0	M24x1,5	61	65,5	68	32	30	12,0x2,0	0,147	ASKB 16x2
	315		16x2,5								0,163	ASKB 16x2,5
	420		16x3,0								0,177	ASKB 16x3
	160	**20**	20x2,0	M30x2,0	87	89	92,5	45	36	16,3x2,4	0,275	ASKB 20x2
	250		20x2,5								0,280	ASKB 20x2,5
	315		20x3,0								0,304	ASKB 20x3
	420		20x4,0								0,350	ASKB 20x4
	250	**25**	25x3,0	M36x2,0	102	94	98	57	46	20,3x2,4	0,485	ASKB 25x3
	315		25x4,0								0,560	ASKB 25x4
	420		25x5,0								0,625	ASKB 25x5
	250	**30**	30x4,0	M42x2,0	132	120	125,5	72	50	25,3x2,4	0,790	ASKB 30x4
	315		30x5,0								0,900	ASKB 30x5
	420		30x6,0								0,999	ASKB 30x6
	160	**38**	38x4,0	M52x2,0	172	146,5	154,5	90	60	33,3x2,4	1,176	ASKB 38x4
	250		38x5,0								1,356	ASKB 38x5
	315		38x6,0								1,516	ASKB 38x6

AKS

24° SCHWEISSKEGEL MIT DRAHTSTIFTMUTTER
24° WELDING CONE WITH WIRE NAIL NUT

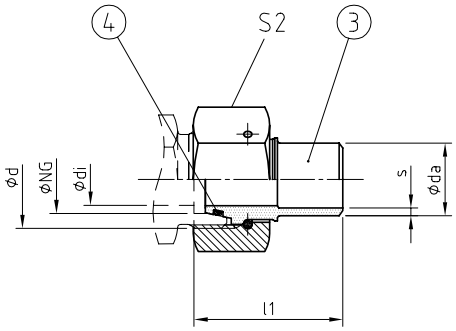

AVIT ≈ ISO 8434-1 – WDNP
BAUREIHE / *SERIES*: S = *HEAVY*

- Mit montierter Drahtstiftmutter
- Größere zöllige Rohrabmessungen als NG

- *With assembled wire nail nut*
- *Bigger pipe dimensions than the nominal size (NG)*

WERKSTOFF-KOMBINATION
MATERIAL COMBINATION

Werkstoff, Oberfläche / *Material, Surface*	BESTELLBEISPIEL / *ORDER EXAMPLE* TYP NG - daxs - **
Stahl, verzinkt / *Steel, galvanised*; NBR	AKS 25 - daxs - 01
Stahl, verzinkt / *Steel, galvanised;* FKM	AKS 25 - daxs - 02
Stahl, phosphatiert / *Steel, phosphatised*; NBR	AKS 25 - daxs - 04
Stahl, phosphatiert / *Steel, phosphatised*; FKM	AKS 25 - daxs - 05
Edelstahl 1.4571 / *Stainless steel* AISI 316Ti; NBR	AKS 25 - daxs - 41
Edelstahl 1.4571 / *Stainless steel* AISI 316Ti; FKM	AKS 25 - daxs - 42

STÜCKLISTE
PARTS LIST

Pos.	Bezeichnung / *Description*
3	24° Schweißkegel mit Drahtstiftmutter/ *Weld-on nipple with wire nail nut*
4	O-Ring Dichtung / *O-ring sealing*

REIHE *SERIES*	PN [1]	NG	SIZE	ABMESSUNGEN [mm] *DIMENSIONS*					O-RING	GEWICHT *WEIGHT*	BESTELLCODE *ORDER CODE*
	[bar]	[mm]	[inch]	daxs	d	di	l1	S2	Pos. 4	[kg]	TYP NG daxs
S	250	**12**	¼"	13,5x1,8	M20x1,5	8	34,5	24	9,0x1,5	0,060	AKS 12<13,5x1,8
	315			13,5x2,6						0,063	AKS 12<13,5x2,6
	160			13,7x2,2						0,061	AKS 12<13,7x2,2
	250			13,7x3,0						0,064	AKS 12<13,7x3
	160	**16**	⅜"	17,2x2,0	M24x1,5	11	42,5	30	12,0x2,0	0,106	AKS 16<17,2x2
	250			17,2x2,3						0,107	AKS 16<17,2x2,3
	315			17,2x2,6						0,108	AKS 16<17,2x2,6
	420			17,2x3,2						0,110	AKS 16<17,2x3,2
	160	**20**	½"	21,3x2,0	M30x2,0	14	47	36	16,3x2,4	0,163	AKS 20<21,3x2
	250			21,3x2,6						0,168	AKS 20<21,3x2,6
	250			21,3x2,9						0,170	AKS 20<21,3x2,9
	315			21,3x3,7						0,175	AKS 20<21,3x3,7
	160	**25**	¾"	26,7x2,9	M36x2,0	18	54,5	46	20,3x2,4	0,302	AKS 25<26,7x2,9
	315			26,7x3,9						0,305	AKS 25<26,7x3,9
	160			26,9x2,3						0,286	AKS 25<26,9x2,3
	250			26,9x3,2						0,297	AKS 25<26,9x3,2
	160	**30**	1"	33,4x2,6	M42x2,0	23	58	50	25,3x2,4	0,334	AKS 30<33,4x2,6
	250			33,4x4,0						0,385	AKS 30<33,4x4
	160			33,7x2,6						0,338	AKS 30<33,7x2,6
	250			33,7x4,0						0,377	AKS 30<33,7x4
	160	**38**	1¼"	42,2x4,8	M52x2,0	30	65	60	33,3x2,4	0,533	AKS 38<42,2x4,8
	250			42,2x5,0						0,537	AKS 38<42,2x5
	315			42,2x6,3						0,571	AKS 38<42,2x6,3
	160			42,4x3,6						0,505	AKS 38<42,4x3,6
	160	**50**	2"	60,3x2,9	M68x2,0	40	88	80	46,0x3,0	1,379	AKS 50<60,3x2,9

1 Druckeinschränkung wegen Drahtstiftmutter! | *Pressure restrictions due to wire nail nut!*

24° VERSCHLUSSKEGEL
24° PLUG CONE

VK [Pos. 3+4]

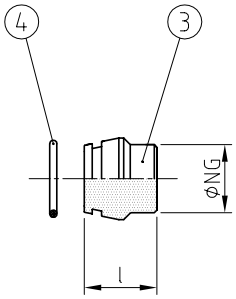

VKM [Pos. 2-4]

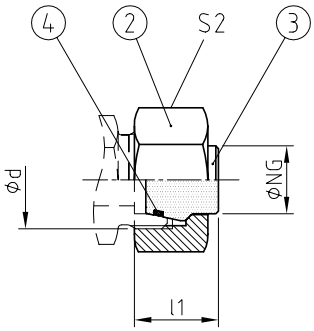

AVIT, ISO 8434-1 – PL
BAUREIHE / *SERIES*: L = *LIGHT* / S = *HEAVY*

Auch mit Messanschluss G 1/4“ lieferbar (Typ MAK siehe Seite 2.72).

Also available with diagnostic port thread G 1/4” (Type MAK see on page 2.72).

WERKSTOFF-KOMBINATION
MATERIAL COMBINATION

Werkstoff, Oberfläche / *Material, Surface*	TYP NG - **
Stahl, verzinkt / *Steel, galvanised*; NBR	VK/VKM 25 - 01
Stahl, verzinkt / *Steel, galvanised;* FKM	VK/VKM 25 - 02
Stahl, phosphatiert / *Steel, phosphatised*; NBR	VK/VKM 25 - 04
Stahl, phosphatiert / *Steel, phosphatised*; FKM	VK/VKM 25 - 05
Edelstahl 1.4571 / *Stainless steel* AISI 316Ti; NBR	VK/VKM 25 - 41
Edelstahl 1.4571 / *Stainless steel* AISI 316Ti; FKM	VK/VKM 25 - 42

BESTELLBEISPIEL
ORDER EXAMPLE

STÜCKLISTE
PARTS LIST

Pos.	Bezeichnung / *Description*
2	Überwurfmutter / *Union nut*
3	24° Verschlusskegel / *24° plug cone*
4	O-Ring Dichtung / *O-ring sealing*

REIHE *SERIES*	PN	NG	ABMESSUNGEN [mm] *DIMENSIONS*				O-RING	GEWICHT *WEIGHT*		BESTELLCODE *ORDER CODE*	
	[bar]	[mm]	d	l	l1	S2	Pos. 4	VK [kg]	VKM [kg]	Pos. 3+4	Pos. 2-4
L	500	**10**	M16x1,5	18	20	19	7,5x1,5	0,014	0,032	VK 10 L	VKM 10 L
	250	**12**	M18x1,5	19	21	22	9,0x1,5	0,021	0,048	VK 12 L	VKM 12 L
	420	**15**	M22x1,5	20	21	27	12,0x2,0	0,032	0,072	VK 15	VKM 15
	420	**18**	M26x1,5	20	22	32	15,0x2,0	0,046	0,112	VK 18	VKM 18
	250	**22**	M30x2,0	20	22	36	20,0x2,0	0,064	0,144	VK 22	VKM 22
	250	**28**	M36x2,0	21	22,5	41	26,0x2,0	0,113	0,208	VK 28	VKM 28
	250	**35**	M45x2,0	24	26,5	50	32,0x2,5	0,221	0,359	VK 35	VKM 35
	250	**42**	M52x2,0	24	27	60	38,0x2,5	0,321	0,540	VK 42	VKM 42
S	800	**6**	M14x1,5	15	17	17	5,0x1,5	0,004	0,021	VK 06	VKM 06
	800	**8**	M16x1,5	15	17	19	6,0x1,5	0,007	0,026	VK 08	VKM 08
	800	**10**	M18x1,5	18	20	22	7,5x1,5	0,014	0,042	VK 10	VKM 10
	630	**12**	M20x1,5	19	21	24	9,0x1,5	0,020	0,053	VK 12	VKM 12
	630	**16**	M24x1,5	20	23	30	12,0x2,0	0,036	0,101	VK 16	VKM 16
	420	**20**	M30x2,0	23	26,5	36	16,3x2,4	0,064	0,164	VK 20	VKM 20
	420	**25**	M36x2,0	26	30	46	20,3x2,4	0,102	0,299	VK 25	VKM 25
	420	**30**	M42x2,0	26	31,5	50	25,3x2,4	0,156	0,371	VK 30	VKM 30
	420	**38**	M52x2,0	27	35	60	33,3x2,4	0,262	0,578	VK 38	VKM 38
	420	**50**	M68x2,0	34	42	80	46,0x3,0	0,492	1,246	VK 50	VKM 50

24° DICHTKEGELVERSCHLUSS
24° SEAL CONUS PLUG

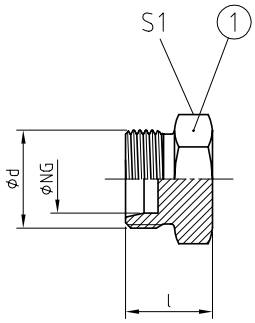

AVIT ≈ ISO 8434-1
BAUREIHE / *SERIES*: L = *LIGHT* / S = *HEAVY*

Drucksicheres Verschließen von 24° Dichtkegel-anschlüssen nach ISO 8434-1.

Pressure-proof closing of 24° seal cones acc. ISO 8434-1.

WERKSTOFF-KOMBINATION / ***MATERIAL COMBINATION***

Werkstoff, Oberfläche / *Material, Surface*	TYP NG - **
Stahl, verzinkt / *Steel, galvanised*	VSK 25 - 01
Stahl, phosphatiert / *Steel, phosphatised*	VSK 25 - 04
Edelstahl 1.4571 / *Stainless steel AISI 316Ti*	VSK 25 - 41

BESTELLBEISPIEL / ***ORDER EXAMPLE***

STÜCKLISTE / ***PARTS LIST***

Pos.	Bezeichnung / *Description*
1	24° Dichtkegelverschluss / *24° seal conus plug*

REIHE / *SERIES*	PN [bar]	NG [mm]	ABMESSUNGEN [mm] / *DIMENSIONS* d	l	S1	GEWICHT / *WEIGHT* [kg]	BESTELLCODE / *ORDER CODE* TYP NG
L	315	**10**	M16x1,5	18	17	0,024	VSK 10 L
	315	**12**	M18x1,5	19	19	0,030	VSK 12 L
	315	**15**	M22x1,5	20	24	0,050	VSK 15
	315	**18**	M26x1,5	22	27	0,070	VSK 18
	160	**22**	M30x2,0	25	32	0,110	VSK 22
	160	**28**	M36x2,0	26	41	0,190	VSK 28
	160	**35**	M45x2,0	30	46	0,272	VSK 35
	160	**42**	M52x2,0	30	55	0,358	VSK 42
S	630	**6**	M14x1,5	18	14	0,018	VSK 06
	630	**8**	M16x1,5	20	19	0,028	VSK 08
	630	**10**	M18x1,5	20	19	0,035	VSK 10
	630	**12**	M20x1,5	22	22	0,051	VSK 12
	420	**16**	M24x1,5	24	27	0,080	VSK 16
	420	**20**	M30x2,0	28	32	0,135	VSK 20
	420	**25**	M36x2,0	32	41	0,235	VSK 25
	420	**30**	M42x2,0	36	46	0,385	VSK 30
	420	**38**	M52x2,0	39	55	0,530	VSK 38
	420	**50**	M68x2,0	46	70	1,061	VSK 50

ÜBERWURFMUTTER
UNION NUT

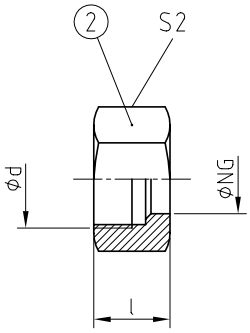

AVIT, ISO 8434-1 – N
BAUREIHE / *SERIES*: L = *LIGHT* / S = *HEAVY*

Beste Montageergebnisse durch **optionale** Versilberung bei Edelstahl-Überwurfmuttern. Kein Fetten, kein „Fressen“ auch bei Wiederholmontagen.

*Best assembly results by **optional** silver-plated stainless steel union nuts. No greasing, no cold welding in the thread even after a number of repeat assemblies.*

WERKSTOFF-KOMBINATION
MATERIAL COMBINATION

Werkstoff, Oberfläche / *Material, Surface*	TYP NG - **
Stahl, verzinkt / *Steel, galvanised*	M 25 - 01
Stahl, phosphatiert / *Steel, phosphatised*	M 25 - 04
Edelstahl 1.4571, versilbert / *Stainless steel AISI 316Ti, silver plated*	M 25 - 41
Edelstahl 1.4571, blank / *Stainless steel AISI 316Ti, met. bright*	M 25 - 61

BESTELLBEISPIEL
ORDER EXAMPLE

STÜCKLISTE
PARTS LIST

Pos.	Bezeichnung / *Description*
2	Überwurfmutter / *Union nut*

REIHE *SERIES*	PN	NG	ABMESSUNGEN [mm] *DIMENSIONS*			GEWICHT *WEIGHT*	BESTELLCODE *ORDER CODE*
	[bar]	[mm]	d	l	S2	[kg]	Pos. 2
L	250	**10**	M16x1,5	15,5	19	0,017	M 10 L
	250	**12**	M18x1,5	15,5	22	0,025	M 12 L
	250	**15**	M22x1,5	17,5	27	0,040	M 15
	160	**18**	M26x1,5	18	32	0,060	M 18
	160	**22**	M30x2,0	20,5	36	0,080	M 22
	100	**28**	M36x2,0	21	41	0,095	M 28
	100	**35**	M45x2,0	24	50	0,138	M 35
	100	**42**	M52x2,0	24	60	0,219	M 42
S	800	**6**	M14x1,5	17	17	0,017	M 06
	800	**8**	M16x1,5	18	19	0,019	M 08
	800	**10**	M18x1,5	18	22	0,028	M 10
	630	**12**	M20x1,5	18,5	24	0,033	M 12
	420	**16**	M24x1,5	21	30	0,065	M 16
	420	**20**	M30x2,0	24	36	0,100	M 20
	420	**25**	M36x2,0	27	46	0,197	M 25
	420	**30**	M42x2,0	29	50	0,215	M 30
	420	**38**	M52x2,0	32,5	60	0,316	M 38
	420	**50**	M68x2,0	41	80	0,754	M 50

STANDARD LIEFERUMFANG

Alle Oberflächen sind bei AVIT Edelstahl Rohrverschraubungen metallisch blank (Kennzeichen 61). Das Gewinde muss bei der Montage mit einer weißen Fettpaste gefettet werden.
Komplette Rohrverschraubungen sind bereits durch uns vorgefettet.
Versilberte Überwurfmuttern sind optional erhältlich (Kennzeichen 41).

SCOPE OF DELIVERY

All surfaces of AVIT stainless steel pipe fittings are metallically bright (code 61). The thread must be greased with a white grease paste during assembly.
For complete tube fittings, we have already pre-greased them.
Silver-plated union nuts are optionally available (code 41).

KOM

KONTERMUTTER
LOCKNUT

AVIT, ISO 8434-1 – LN
BAUREIHE / *SERIES*: L = *LIGHT* / S = *HEAVY*

KOM [Pos. 6]

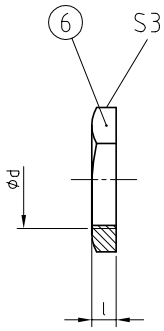

Beispiel: GUV-KO

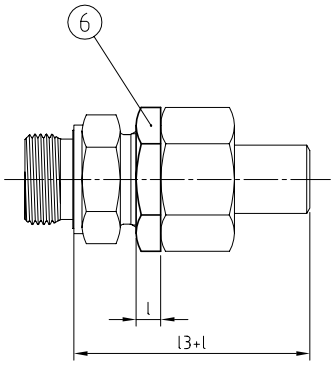

WERKSTOFF-KOMBINATION *MATERIAL COMBINATION*	**BESTELLBEISPIEL** *ORDER EXAMPLE*
Werkstoff, Oberfläche / *Material, Surface*	TYP NG - **
Stahl, verzinkt / *Steel, galvanised*	KOM 25 - 01
Edelstahl 1.4571, blank / *Stainless steel AISI 316Ti, met. bright*	KOM 25 - 41

STÜCKLISTE *PARTS LIST*

Pos.	Bezeichnung / *Description*
6	Kontermutter / *Locknut*

REIHE *SERIES*	**PN**	**NG**	**ABMESSUNGEN [mm]** *DIMENSIONS*			**GEWICHT** *WEIGHT*	**BESTELLCODE** *ORDER CODE*
	[bar]	[mm]	d	l	S3	[kg]	TYP NG (Pos. 6)
L	250	**15**	M22x1,5	7	30	0,015	KOM 15
	160	**18**	M26x1,5	8	36	0,032	KOM 18
	160	**22**	M30x2,0	8	41	0,048	KOM 20
	100	**28**	M36x2,0	9	46	0,059	KOM 25
	100	**35**	M45x2,0	9	55	0,096	KOM 35
	100	**42**	M52x2,0	10	65	0,119	KOM 38
S	800	**10**	M18x1,5	6	24	0,012	KOM 10
	630	**12**	M20x1,5	6	27	0,015	KOM 12
	420	**16**	M24x1,5	7	32	0,024	KOM 16
	420	**20**	M30x2,0	8	41	0,048	KOM 20
	420	**25**	M36x2,0	9	46	0,059	KOM 25
	420	**30**	M42x2,0	9	50	0,096	KOM 30
	420	**38**	M52x2,0	10	65	0,119	KOM 38
	420	**50**	M68x2,0	12	80	0,172	KOM 50

Die KOM wird bei Schottverschraubungen Typ GSV und WSV eingesetzt. Bei Leitungen mit extremen Vibrationen sind unsere verlängerten Verschraubungen (GUV-KO, GAV-KO, usw.) mit Kontermutter eine besonders robuste Lösung, welche ein selbstständiges Lösen der Verbindung sicher verhindert. Die Stutzenmehrlänge (l) ist jeweils zu berücksichtigen.

The KOM is used in the bulkhead couplings GSV and WSV.
On pipelines with strong vibrations, our extended couplings (GUV-KO, GAV-KO, etc.) with locknut are a particular solution which prevents a self loosening of the connection. The extra length (l) is to be considered.

SR

SCHNEIDRING
CUTTING RING

ISO 8434-1 – CR (DIN 3861)
BAUREIHE / *SERIES*: L = *LIGHT* / S = *HEAVY*

Standard Verbindungselement für Rohre nach EN 10305-4 (DIN 2391).

Standard connection element for tubes acc. EN 10305-4 (DIN 2391).

SR [Pos. 3]

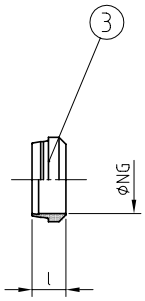

SRM [Pos. 2+3]

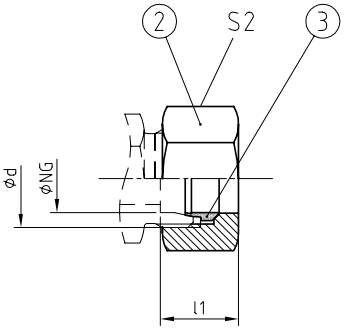

WERKSTOFF-KOMBINATION *MATERIAL COMBINATION*	**BESTELLBEISPIEL** *ORDER EXAMPLE*
Werkstoff, Oberfläche / *Material, Surface*	TYP NG - **
Stahl , Mutter verzinkt / *Steel, nut galvanised*	SR/SRM 25 - 01
Stahl, Mutter phosphatiert / *Steel, nut phosphatised*	SR/SRM 25 - 04
Edelstahl 1.4571 / *Stainless steel* AISI 316Ti	SR/SRM 25 - 41

STÜCKLISTE *PARTS LIST*

Pos.	Bezeichnung / *Description*
2	Überwurfmutter / *Union nut*
3	Schneidring / *Cutting ring*

REIHE *SERIES*	**PN**	**NG**	**ABMESSUNGEN [mm]** *DIMENSIONS*				**GEWICHT** *WEIGHT*	**BESTELLCODE** *ORDER CODE*	**GEWICHT** *WEIGHT*	**BESTELLCODE** *ORDER CODE*
	[bar]	[mm]	d	l	l1 [1]	S2	[kg]	TYP NG (Pos. 3)	[kg]	TYP NG (Pos.2+3)
L	250	**10**	M16x1,5	10	15	19	0,0033	SR 10	0,0207	SRM 10 L
	250	**12**	M18x1,5	10	15	22	0,0043	SR 12	0,0291	SRM 12 L
	250	**15**	M22x1,5	10	15	27	0,0051	SR 15	0,0458	SRM 15
	160	**18**	M26x1,5	10	16	32	0,0071	SR 18	0,0692	SRM 18
	160	**22**	M30x2,0	11	16	36	0,0098	SR 22	0,0899	SRM 22
	100	**28**	M36x2,0	11	16	41	0,0121	SR 28	0,1038	SRM 28
	100	**35**	M45x2,0	13,5	22	50	0,0225	SR 35	0,1610	SRM 35
	100	**42**	M52x2,0	13,5	23	60	0,0265	SR 42	0,2470	SRM 42
S	800	**6**	M14x1,5	9,5	15	17	0,0014	SR 6	0,0202	SRM 6
	800	**8**	M16x1,5	9,5	15	19	0,0018	SR 8	0,0231	SRM 8
	800	**10**	M18x1,5	10	17	22	0,0033	SR 10	0,0332	SRM 10
	630	**12**	M20x1,5	10	17	24	0,0043	SR 12	0,0379	SRM 12
	420	**16**	M24x1,5	10,5	19	30	0,0068	SR 16	0,0723	SRM 16
	420	**20**	M30x2,0	11,5	22	36	0,0122	SR 20	0,1136	SRM 20
	420	**25**	M36x2,0	12,5	24	46	0,0151	SR 25	0,2125	SRM 25
	420	**30**	M42x2,0	12,5	27	50	0,0203	SR 30	0,2349	SRM 30
	420	**38**	M52x2,0	13,5	31	60	0,0251	SR 38	0,3382	SRM 38
	250	**50**	M68x2,0	-	-	80	0,0721	KR 50	0,8262	KRM 50

Unser Keil-Schlitzring KR 50 erweitert sinnvoll diese schweisslose Verbindung. Einsetzbar in der Druckstufe PN 250. Es muss allerdings ein besonderer Stutzen mit Mutter verwendet werden. Bitte informieren Sie sich hierzu separat.

Our self lock ring KR 50 expands this welding-free connection. It can be used in the pressure range PN 250. However, a special stud and nut must be used. Please inform yourself about this separately.

1 Maß l1 nach der Montage gemessen. | *Dimension l1 measured after assembly.*

OR [Pos. 4]

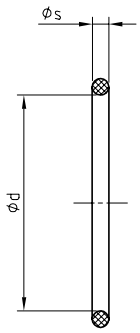

ISO 8434-1 – O (DIN 3861)
BAUREIHE / *SERIES*: L = *LIGHT* / S = *HEAVY*

Für 24° Dichtkegel (DKO) nach 8434-1.
Standard NBR, FKM(Viton) EPDM auf Wunsch möglich.

For 24° sealing cone (DKO) acc. 8434-1.
Standard NBR, FKM(Viton) EPDM possible on request.

WERKSTOFF-KOMBINATION
MATERIAL COMBINATION

Werkstoff / *Material*	TYP NG
NBR	OR 25
FKM	OV 25
EPDM	OE 25

BESTELLBEISPIEL
ORDER EXAMPLE

STÜCKLISTE
PARTS LIST

Pos.	Bezeichnung / *Description*
4	O-Ring / *O-ring*

REIHE *SERIES*	NG	ABMESSUNGEN [mm] *DIMENSIONS*		BESTELLCODE *ORDER CODE*
	[mm]	d	s	TYP NG
L	**10**	7,5	1,5	OR 10
	12	9	1,5	OR 12
	15	12	2	OR 16
	18	15	2	OR 18
	22	20	2	OR 22
	28	26	2	OR 28
	35	32	2,5	OR 35
	42	38	2,5	OR 42
S	**6**	5	1,5	OR 6
	8	6	1,5	OR 8
	10	7,5	1,5	OR 10
	12	9	1,5	OR 12
	16	12	2	OR 16
	20	16,3	2,4	OR 20
	25	20,3	2,4	OR 25
	30	25,3	2,4	OR 30
	38	33,3	2,4	OR 38
	50	46	3	OR 50

GERADE VERSCHRAUBUNG MIT DICHTKANTE, WHITWORTH ROHRGEWINDE

MALE STUD COUPLING WITH METAL-TO-METAL SEALING, BSP THREAD

GE. [Pos. 1]

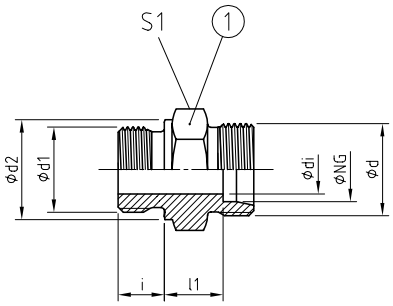

GE. [Pos. 1-4]

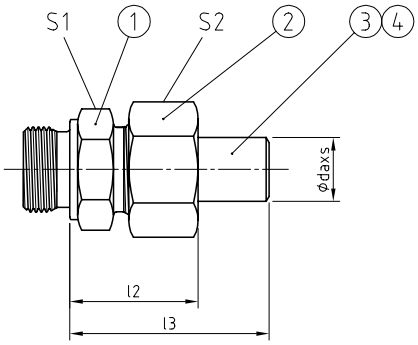

AVIT, ISO 8434-1 – SDS TYP B
BAUREIHE / *SERIES*: L = *LIGHT* / S = *HEAVY*

Einschraubzapfen mit metallischer Dichtkante und zylindrischem Whitworth Rohrgewinde nach ISO 1179-4.

Stud end with metal to metal sealing with cylindrical BSP thread acc. ISO 1179-4.

WERKSTOFF-KOMBINATION
MATERIAL COMBINATION

Werkstoff, Oberfläche / *Material, Surface*	BESTELLBEISPIEL / *ORDER EXAMPLE* TYP NG - daxs - **
Stahl, verzinkt / *Steel, galvanised*; NBR	GEV 25 - daxs - 01
Stahl, verzinkt / *Steel, galvanised;* FKM	GEV 25 - daxs - 02
Stahl, phosphatiert / *Steel, phosphatised*; NBR	GEV 25 - daxs - 04
Stahl, phosphatiert / *Steel, phosphatised*; FKM	GEV 25 - daxs - 05
Edelstahl 1.4571 / *Stainless steel* AISI 316Ti; NBR	GEV 25 - daxs - 41
Edelstahl 1.4571 / *Stainless steel* AISI 316Ti; FKM	GEV 25 - daxs - 42

STÜCKLISTE
PARTS LIST

Pos.	Bezeichnung / *Description*
1	Einschraubstutzen / *Stud connector*
2	Überwurfmutter / *Union nut*
3	24° Schweißkegel / *24° weld-on nipple*
4	O-Ring Dichtung / *O-ring sealing*

REIHE *SERIES*	PN	NG	ABMESSUNGEN [mm] *DIMENSIONS*										GEWICHT *WEIGHT*	BESTELLCODE *ORDER CODE*	
	[bar]	[mm]	d1	d2	d	di	i	l1	l2	l3	S1	S2	[kg]	Pos. 1	Pos. 1-4
L	420	**15**	G 3/8 A	22	M22x1,5	9	12	15	32,5	51,5	24	27	0,062	GER 15	GER 15 daxs
			G 1/2 A	26		11	14	14	31,5	50,5	27		0,074	GEV 15	GEV 15 daxs
			G 3/4 A	32		11	16	17	34,5	53,5	32		0,140	GEG 15	GEG 15 daxs
	420	**18**	G 3/8 A	22	M26x1,5	11	12	15,5	34,5	54,5	27	32	0,075	GER 18	GER 18 daxs
			G 1/2 A	26		14	14	14,5	33,5	53,5	27		0,076	GEV 18	GEV 18 daxs
			G 3/4 A	32		15	16	16,5	35,5	55,5	32		0,128	GEG 18	GEG 18 daxs
	250	**22**	G 1/2 A	26	M30x2,0	14	14	17,5	36	57	32	36	0,107	GER 22	GER 22 daxs
			G 3/4 A	32		18	16	16,5	35	56	32		0,111	GEV 22	GEV 22 daxs
			G 1 A	39		19	18	18,5	37	58	41		0,205	GEG 22	GEG 22 daxs
	250	**28**	G 3/4 A	32	M36x2,0	18	16	18,5	38	61,5	41	41	0,194	GER 28	GER 28 daxs
			G 1 A	39		23	18	17,5	37	60,5	41		0,177	GEV 28	GEV 28 daxs
			G 1 1/4 A	49		24	20	20,5	40	63,5	50		0,351	GEG 28	GEG 28 daxs
	250	**35**	G 1 A	39	M45x2,0	23	18	19,5	44	70,5	46	50	0,271	GER 35	GER 35 daxs
			G 1 1/4 A	49		30	20	17,5	42	68,5	50		0,291	GEV 35	GEV 35 daxs
			G 1 1/2 A	55		30	22	21,5	46	72,5	55		0,475	GEG 35	GEG 35 daxs
	250	**42**	G 1 A	39	M52x2,0	23	18	21	45,5	72	55	60	0,386	GER 421	GER 421 daxs
			G 1 1/4 A	49		30	20	19	45,5	72	55		0,406	GER 42	GER 42 daxs
			G 1 1/2 A	55		36	22	19	43,5	70	55		0,372	GEV 42	GEV 42 daxs

Fortsetzung nächste Seite | *Continued on next page*

GERADE VERSCHRAUBUNG MIT DICHTKANTE, WHITWORTH ROHRGEWINDE

MALE STUD COUPLING WITH METAL-TO-METAL SEALING, BSP THREAD

REIHE *SERIES*	PN	NG	ABMESSUNGEN [mm] *DIMENSIONS*										GEWICHT *WEIGHT*	BESTELLCODE *ORDER CODE*	
	[bar]	[mm]	d1	d2	d	di	i	l1	l2	l3	S1	S2	[kg]	Pos. 1	Pos. 1-4
S	800	**10**	G 1/4 A	18	M18x1,5	5	12	15	32,5	48,5	19	22	0,046	GER 10	GER 10 daxs
			G 3/8 A	22		7	12	15,5	32,5	49	22		0,056	GEV 10	GEV 10 daxs
			G 1/2 A	26		7	12	17,5	35	49,5	27		0,089	GEG 10	GEG 10 daxs
	630	**12**	G 1/4 A	18	M20x1,5	5	12	15	32,5	49	22	24	0,057	GER 12	GER 12 daxs
			G 3/8 A	22		8	12	17	35	51,5	22		0,064	GEV 12	GEV 12 daxs
			G 1/2 A	26		8	14	17,5	35,5	51,5	27		0,090	GEG 12	GEG 12 daxs
	630	**16**	G 1/4 A	18	M24x1,5	5	12	17,5	38	59,5	27	30	0,082	GER 161	GER 161 daxs
			G 3/8 A	22		8	12	18	38,5	60,5	27		0,088	GER 16	GER 16 daxs
			G 1/2 A	26		12	14	18,5	39	60,5	27		0,097	GEV 16	GEV 16 daxs
			G 3/4 A	32		12	16	20,5	41	62,5	32		0,151	GEG 16	GEG 16 daxs
			G 1 A	39		12	18	22,5	43	64,5	41		0,257	GEG 161	GEG 161 daxs
	420	**20**	G 3/8 A	22	M30x2,0	8	12	20	44	66,5	32	36	0,138	GER 201	GER 201 daxs
			G 1/2 A	26		12	14	20,5	44,5	67	32		0,150	GER 20	GER 20 daxs
			G 3/4 A	32		15	16	20,5	44,5	67	32		0,167	GEV 20	GEV 20 daxs
			G 1 A	39		15	18	22,5	46,5	69	41		0,293	GEG 20	GEG 20 daxs
			G 1 1/4 A	49		15	20	24,5	48,5	71	50		0,500	GEG 201	GEG 201 daxs
	420	**25**	G 1/2 A	26	M36x2,0	12	14	23	50	77,5	41	46	0,254	GER 251	GER 251 daxs
			G 3/4 A	32		15	16	23	50	77,5	41		0,270	GER 25	GER 25 daxs
			G 1 A	39		19	18	23	50	77,5	41		0,291	GEV 25	GEV 25 daxs
			G 1 1/4 A	49		19	20	25	52	79,5	50		0,490	GEG 25	GEG 25 daxs
			G 1 1/2 A	55		19	22	26	53	80,5	55		0,575	GEG 251	GEG 251 daxs
	420	**30**	G 3/4 A	32	M42x2,0	15	16	24,5	53	81,5	46	50	0,362	GER 301	GER 301 daxs
			G 1 A	39		19	18	24,5	53	81,5	46		0,382	GER 30	GER 30 daxs
			G 1 1/4 A	49		24	20	24,5	52	81,5	50		0,455	GEV 30	GEV 30 daxs
			G 1 1/2 A	55		24	22	26,5	55	84,5	55		0,640	GEG 30	GEG 30 daxs
			G 2 A	70		24	24	30,5	59	88,5	70		0,987	GEG 301	GEG 301 daxs
	420	**38**	G 1 A	39	M52x2,0	19	18	26	58,5	91	55	60	0,581	GER 381	GER 381 daxs
			G 1 1/4 A	49		24	20	26	58,5	91	55		0,630	GER 38	GER 38 daxs
			G 1 1/2 A	55		30	22	26	58,5	91	55		0,634	GEV 38	GEV 38 daxs
			G 1 3/4 A	60		30	24	27	59,5	92,5	60		0,820	GEG 38	GEG 38 daxs
			G 2 A	70		30	24	30	62,5	95	70		1,030	GEG 381	GEG 381 daxs
	420	**50**	G 1 1/4 A	49	M68x2,0	24	20	32	71,5	101	70	80	1,115	GER 501	GER 501 daxs
			G 1 1/2 A	55		30	22	32	71,5	101	70		1,157	GER 50	GER 50 daxs
			G 2 A	70		40	24	32	71,5	101	70		1,158	GEV 50	GEV 50 daxs

GE.M

GERADE VERSCHRAUBUNG MIT DICHTKANTE, METRISCHES GEWINDE
MALE STUD COUPLING WITH METAL-TO-METAL SEALING, METRIC THREAD

GE.M [Pos. 1]

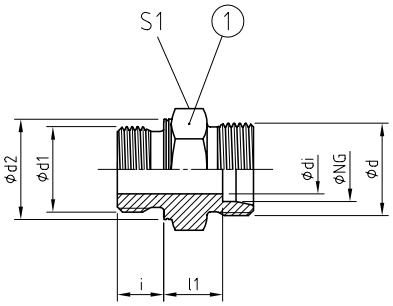

GE.M [Pos. 1-4]

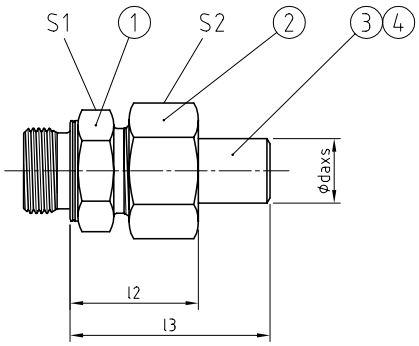

AVIT, ISO 8434-1 – SDS TYP B
BAUREIHE / *SERIES*: L = *LIGHT* / S = *HEAVY*

Einschraubzapfen[1] mit metallischer Dichtkante und metrischem Gewinde nach ISO 9974-3.

Stud end [1] with metal to metal sealing with metric thread acc. ISO 9974-3.

WERKSTOFF-KOMBINATION
MATERIAL COMBINATION

Werkstoff, Oberfläche / *Material, Surface*	TYP NG-daxs-**
Stahl, verzinkt / *Steel, galvanised*; NBR	GEVM 25 - daxs - 01
Stahl, verzinkt / *Steel, galvanised;* FKM	GEVM 25 - daxs - 02
Stahl, phosphatiert / *Steel, phosphatised*; NBR	GEVM 25 - daxs - 04
Stahl, phosphatiert / *Steel, phosphatised*; FKM	GEVM 25 - daxs - 05
Edelstahl 1.4571 / *Stainless steel* AISI 316Ti; NBR	GEVM 25 - daxs - 41
Edelstahl 1.4571 / *Stainless steel* AISI 316Ti; FKM	GEVM 25 - daxs - 42

BESTELLBEISPIEL
ORDER EXAMPLE

STÜCKLISTE
PARTS LIST

Pos.	Bezeichnung / *Description*
1	Einschraubstutzen / *Stud connector*
2	Überwurfmutter / *Union nut*
3	24° Schweißkegel / *24° weld-on nipple*
4	O-Ring Dichtung / *O-ring sealing*

REIHE *SERIES*	PN	NG	ABMESSUNGEN [mm] *DIMENSIONS*										GEWICHT *WEIGHT*	BESTELLCODE *ORDER CODE*	
	[bar]	[mm]	d1	d2	d	di	i	l1	l2	l3	S1	S2	[kg]	Pos. 1	Pos. 1-4
L	420	**15**	M16x1,5	21	M22x1,5	9	12	15	32,5	51,5	24	27	0,058	GERM 15	GERM 15 daxs
			M18x1,5	23		11	12	14	31,5	50,5	24		0,056	GEVM 15	GEVM 15 daxs
			M22x1,5	27		12	14	16	33,5	52,5	27		0,083	GEGM 15	GEGM 15 daxs
	420	**18**	M18x1,5	23	M26x1,5	9	12	15	34	54	27	32	0,077	GERM 18	GERM 18 daxs
			M22x1,5	27		14	14	14,5	33,5	53,5	27		0,080	GEVM 18	GEVM 18 daxs
			M26x1,5	31		15	16	16,5	35,5	55,5	32		0,122	GEGM 18	GEGM 18 daxs
	250	**22**	M22x1,5	27	M30x2,0	14	14	18,5	36,5	57,5	32	36	0,115	GERM 22	GERM 22 daxs
			M26x1,5	31		18	16	16,5	35	55,5	32		0,105	GEVM 22	GEVM 22 daxs
			M33x2,0	39		19	18	19,5	38	59	41		0,212	GEGM 22	GEGM 22 daxs
	250	**28**	M26x1,5	31	M36x2,0	18	16	19,5	39	62,5	41	41	0,180	GERM 28	GERM 28 daxs
			M33x2,0	39		23	18	17,5	37	60,5	41		0,177	GEVM 28	GEVM 28 daxs
			M42x2,0	49		24	20	21,5	41	64,5	50		0,365	GEGM 28	GEGM 28 daxs
	250	**35**	M33x2,0	39	M45x2,0	23	18	19,5	44	70,5	46	50	0,270	GERM 35	GERM 35 daxs
			M42x2,0	49		30	20	17,5	42	68,5	50		0,292	GEVM 35	GEVM 35 daxs
			M48x2,0	55		30	22	21,5	46	72,5	55		0,476	GEGM 35	GEGM 35 daxs
	250	**42**	M33x2,0	39	M52x2,0	23	18	21	45,5	72	55	60	0,386	GERM 421	GERM 421 daxs
			M42x2,0	49		30	20	21	45,5	72	55		0,405	GERM 42	GERM 42 daxs
			M48x2,0	55		36	22	19	43,5	70	55		0,376	GEVM 42	GEVM 42 daxs

Fortsetzung nächste Seite | *Continued on next page*

1 Metrische Einschraubzapfen werden zur Identifikation mit einer umlaufenden Kerbe gekennzeichnet. | *Metric stud ends are marked with a circumferential groove for identification.*

GERADE VERSCHRAUBUNG MIT DICHTKANTE, METRISCHES GEWINDE

MALE STUD COUPLING WITH METAL-TO-METAL SEALING, METRIC THREAD

REIHE *SERIES*	PN	NG	ABMESSUNGEN [mm] *DIMENSIONS*										GEWICHT *WEIGHT*	BESTELLCODE *ORDER CODE*	
	[bar]	[mm]	d1	d2	d	di	i	l1	l2	l3	S1	S2	[kg]	Pos. 1	Pos. 1-4
S	800	**10**	M14x1,5	19	M18x1,5	5	12	15	32,5	48,5	19	22	0,048	GERM 10	GERM 10 daxs
			M16x1,5	21		7	12	15	32,5	48,5	22		0,056	GEVM 10	GEVM 10 daxs
			M18x1,5	23		7	12	16	33,5	49,5	24		0,059	GEGM 10	GEGM 10 daxs
	630	**12**	M16x1,5	21	M20x1,5	7	12	14,5	32,5	48,5	22	24	0,059	GERM 12	GERM 12 daxs
			M18x1,5	23		8	12	17	35	51,5	24		0,075	GEVM 12	GEVM 12 daxs
			M22x1,5	27		8	14	17,5	35,5	51,5	27		0,095	GEGM 12	GEGM 12 daxs
	630	**16**	M16x1,5	21	M24x1,5	7	12	17,5	38	59,5	27	30	0,086	GERM 161	GERM 161 daxs
			M18x1,5	23		8	12	18	38,5	60,5	27		0,105	GERM 16	GERM 16 daxs
			M22x1,5	27		12	14	18,5	39	60,5	27		0,102	GEVM 16	GEVM 16 daxs
			M27x2,0	32		12	16	20,5	41	62,5	32		0,151	GEGM 16	GEGM 16 daxs
			M33x2,0	39		12	18	22,5	43	64,5	41		0,252	GEGM 161	GEGM 161 daxs
	420	**20**	M18x1,5	23	M30x2,0	8	12	20	44	66,5	32	36	0,150	GERM 201	GERM 201 daxs
			M22x1,5	27		12	14	20,5	44,5	67	32		0,155	GERM 20	GERM 20 daxs
			M27x2,0	32		15	16	20,5	44,5	67	32		0,167	GEVM 20	GEVM 20 daxs
			M33x2,0	39		15	18	22,5	46,5	69	41		0,269	GEGM 20	GEGM 20 daxs
			M42x2,0	49		15	20	24,5	48,5	71,5	50		0,440	GEGM 201	GEGM 201 daxs
	420	**25**	M22x1,5	27	M36x2,0	12	14	23	50	77,5	41	46	0,260	GERM 251	GERM 251 daxs
			M27x2,0	32		15	16	23	50	77,5	41		0,272	GERM 25	GERM 25 daxs
			M33x2,0	39		19	18	23	50	77,5	41		0,291	GEVM 25	GEVM 25 daxs
			M42x2,0	49		19	20	25	52	79,5	50		0,500	GEGM 25	GEGM 25 daxs
			M48x2,0	55		19	22	26	53	80,5	55		0,572	GEGM 251	GEGM 251 daxs
	420	**30**	M27x2,0	32	M42x2,0	15	16	24,5	53	82,5	46	50	0,362	GERM 301	GERM 301 daxs
			M33x2,0	39		19	18	24,5	53	82,5	46		0,382	GERM 30	GERM 30 daxs
			M42x2,0	49		24	20	24,5	52	81,5	50		0,455	GEVM 30	GEVM 30 daxs
			M48x2,0	55		24	22	26,5	55	84,5	55		0,640	GEGM 30	GEGM 30 daxs
			M60x2,0	70		24	24	30,5	59	88,5	70		0,977	GEGM 301	GEGM 301 daxs
	420	**38**	M33x2,0	39	M52x2,0	19	18	26	58,5	91	55	60	0,581	GERM 381	GERM 381 daxs
			M42x2,0	49		24	20	26	58,5	91	55		0,630	GERM 38	GERM 38 daxs
			M48x2,0	55		30	22	26	58,5	91	55		0,634	GEVM 38	GEVM 38 daxs
			M50x2,0	60		30	24	27,5	60	92,5	60		0,780	GEGM 38	GEGM 38 daxs
			M60x2,0	70		30	24	30	62,5	95	70		1,025	GEGM 381	GEGM 381 daxs
	420	**50**	M48x2,0	55	M68x2,0	30	22	31	70,5	99,5	70	80	1,130	GERM 501	GERM 501 daxs
			M50x2,0	60		33	22	31,5	71	100	70		1,135	GERM 50	GERM 50 daxs
			M60x2,0	70		40	24	32	71,5	100,5	70		1,160	GEVM 50	GEVM 50 daxs

GERADE VERSCHRAUBUNG MIT U-RING, WHITWORTH ROHRGEWINDE

MALE STUD COUPLING WITH U-RING SEALING, BSP THREAD

GU. [Pos. 1+5]

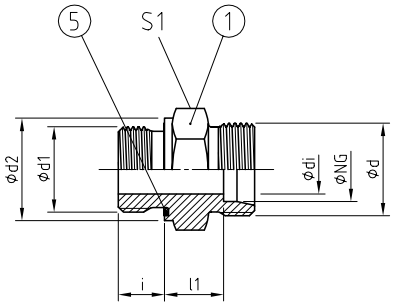

GU. [Pos. 1-5]

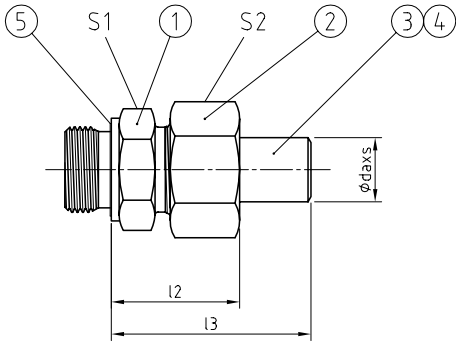

AVIT, ISO 8434-1 – SDS TYP E
BAUREIHE / *SERIES*: L = *LIGHT* / S = *HEAVY*

Einschraubzapfen mit U-Ring Dichtung (ED) und zylindrischem Whitworth Rohrgewinde nach ISO 1179-2.

Stud end with U-ring sealing (ED) and cylindrical BSP thread acc. ISO 1179-2.

WERKSTOFF-KOMBINATION *MATERIAL COMBINATION*	**BESTELLBEISPIEL** *ORDER EXAMPLE*
Werkstoff, Oberfläche / *Material, Surface*	TYP NG - daxs - **
Stahl, verzinkt / *Steel, galvanised*; NBR	GUV 25 - daxs - 01
Stahl, verzinkt / *Steel, galvanised;* FKM	GUV 25 - daxs - 02
Stahl, phosphatiert / *Steel, phosphatised*; NBR	GUV 25 - daxs - 04
Stahl, phosphatiert / *Steel, phosphatised*; FKM	GUV 25 - daxs - 05
Edelstahl 1.4571 / *Stainless steel* AISI 316Ti; NBR	GUV 25 - daxs - 41
Edelstahl 1.4571 / *Stainless steel* AISI 316Ti; FKM	GUV 25 - daxs - 42

STÜCKLISTE *PARTS LIST*

Pos.	Bezeichnung / *Description*
1	Einschraubstutzen / *Stud connector*
2	Überwurfmutter / *Union nut*
3	24° Schweißkegel / *24° weld-on nipple*
4	O-Ring Dichtung / *O-ring sealing*
5	U-Ring Dichtung / *U-ring sealing*

REIHE *SERIES*	**PN**	**NG**	**ABMESSUNGEN [mm]** *DIMENSIONS*										**U-RING**	**GEWICHT** *WEIGHT*	**BESTELLCODE** *ORDER CODE*	
	[bar]	[mm]	d1	d2	d	di	i	l1	l2	l3	S1	S2	Pos. 5	[kg]	Pos. 1+5	Pos. 1-5
L	420	**15**	G 3/8 A	21,9	M22x1,5	9	12	15	32,5	51,5	24	27	14,7x18,9x1,5	0,061	GUR 15	GUR 15 daxs
			G 1/2 A	26,9		11	14	14	31,5	50,5	27		18,5x23,9x1,5	0,075	GUV 15	GUV 15 daxs
			G 3/4 A	31,9		11	16	17	34,5	53,5	32		23,9x29,2x1,5	0,128	GUG 15	GUG 15 daxs
	420	**18**	G 3/8 A	21,9	M26x1,5	11	12	15,5	34,5	54,5	27	32	14,7x18,9x1,5	0,073	GUR 18	GUR 18 daxs
			G 1/2 A	26,9		14	14	14,5	33,5	53,5	27		18,5x23,9x1,5	0,075	GUV 18	GUV 18 daxs
			G 3/4 A	31,9		15	16	16,5	35,5	55,5	32		23,9x29,2x1,5	0,117	GUG 18	GUG 18 daxs
	250	**22**	G 1/2 A	26,9	M30x2,0	14	14	17,5	36	57	32	36	18,5x23,9x1,5	0,112	GUR 22	GUR 22 daxs
			G 3/4 A	31,9		18	16	16,5	35	56	32		23,9x29,2x1,5	0,110	GUV 22	GUV 22 daxs
			G 1 A	39,9		19	18	18,5	37	58	41		29,7x35,7x2,0	0,184	GUG 22	GUG 22 daxs
	250	**28**	G 3/4 A	31,9	M36x2,0	18	16	18,5	38	61,5	41	41	23,9x29,2x1,5	0,175	GUR 28	GUR 28 daxs
			G 1 A	39,9		23	18	17,5	37	60,5	41		29,7x35,7x2,0	0,174	GUV 28	GUV 28 daxs
			G 1 1/4 A	49,9		24	20	20,5	40	63,5	50		38,8x45,8x2,0	0,308	GUG 28	GUG 28 daxs
	250	**35**	G 1 A	39,9	M45x2,0	23	18	19,5	44	70,5	46	50	29,7x35,7x2,0	0,269	GUR 35	GUR 35 daxs
			G 1 1/4 A	49,9		30	20	17,5	42	68,5	50		38,8x45,8x2,0	0,289	GUV 35	GUV 35 daxs
			G 1 1/2 A	54,9		30	22	21,5	46	72,5	55		44,7x50,7x2,0	0,400	GUG 35	GUG 35 daxs
	250	**42**	G 1 A	39,9	M52x2,0	23	18	21	45,5	72	55	60	29,7x35,7x2,0	0,384	GUR 421	GUR 421 daxs
			G 1 1/4 A	49,9		30	20	21	45,5	72	55		38,8x45,8x2,0	0,402	GUR 42	GUR 42 daxs
			G 1 1/2 A	54,9		36	22	19	43,5	70	55		44,7x50,7x2,0	0,467	GUV 42	GUV 42 daxs

Fortsetzung nächste Seite | *Continued on next page*

GERADE VERSCHRAUBUNG MIT U-RING, WHITWORTH ROHRGEWINDE

MALE STUD COUPLING WITH U-RING SEALING, BSP THREAD

REIHE *SERIES*	PN	NG	ABMESSUNGEN [mm] *DIMENSIONS*										U-RING	GEWICHT *WEIGHT*	BESTELLCODE *ORDER CODE*	
	[bar]	[mm]	d1	d2	d	di	i	l1	l2	l3	S1	S2	Pos. 5	[kg]	Pos. 1+5	Pos. 1-5
S	800	**10**	G 1/4 A	18,9	M18x1,5	5	12	15	32,5	48,5	19	22	11,6x16,5x1,5	0,048	GUR 10	GUR 10 daxs
			G 3/8 A	21,9		7	12	15,5	33	49	22		14,7x18,9x1,5	0,056	GUV 10	GUV 10 daxs
			G 1/2 A	26,9		7	12	17,5	35,5	51,5	27		18,5x23,9x1,5	0,087	GUG 10	GUG 10 daxs
	630	**12**	G 1/4 A	18,9	M20x1,5	5	12	15	33	49	22	24	11,6x16,5x1,5	0,059	GUR 12	GUR 12 daxs
			G 3/8 A	21,9		8	12	17	35	51,5	22		14,7x18,9x1,5	0,075	GUV 12	GUV 12 daxs
			G 1/2 A	26,9		8	14	17,5	35,5	51,5	27		18,5x23,9x1,5	0,094	GUG 12	GUG 12 daxs
	630	**16**	G 1/4 A	18,9	M24x1,5	5	12	17,5	38	59,5	27	30	11,6x16,5x1,5	0,090	GUR 161	GUR 161 daxs
			G 3/8 A	21,9		8	12	18	38,5	60	27		14,7x18,9x1,5	0,096	GUR 16	GUR 16 daxs
			G 1/2 A	26,9		12	14	18,5	39	60,5	27		18,5x23,9x1,5	0,101	GUV 16	GUV 16 daxs
			G 3/4 A	31,9		12	16	20,5	41	62,5	32		23,9x29,2x1,5	0,150	GUG 16	GUG 16 daxs
			G 1 A	39,9		12	18	22,5	43	64,5	41		29,7x35,7x2,0	0,251	GUG 161	GUG 161 daxs
	420	**20**	G 3/8 A	21,9	M30x2,0	8	12	20	44	66,5	32	36	14,7x18,9x1,5	0,149	GUR 201	GUR 201 daxs
			G 1/2 A	26,9		12	14	20,5	44,5	67	32		18,5x23,9x1,5	0,154	GUR 20	GUR 20 daxs
			G 3/4 A	31,9		15	16	20,5	44,5	67	32		23,9x29,2x1,5	0,166	GUV 20	GUV 20 daxs
			G 1 A	39,9		15	18	22,5	46,5	69	41		29,7x35,7x2,0	0,267	GUG 20	GUG 20 daxs
			G 1 1/4 A	49,9		15	20	24,5	48	71	50		38,8x45,8x2,0	0,415	GUG 201	GUG 201 daxs
	420	**25**	G 1/2 A	26,9	M36x2,0	12	14	23	50	77,5	41	46	18,5x23,9x1,5	0,258	GUR 251	GUR 251 daxs
			G 3/4 A	31,9		15	16	23	50	77,5	41		23,9x29,2x1,5	0,270	GUR 25	GUR 25 daxs
			G 1 A	39,9		19	18	23	50	77,5	41		29,7x35,7x2,0	0,288	GUV 25	GUV 25 daxs
			G 1 1/4 A	49,9		19	20	25	52	79,5	50		38,8x45,8x2,0	0,490	GUG 25	GUG 25 daxs
			G 1 1/2 A	54,9		19	22	26	53	80,5	55		44,7x50,7x2,0	0,560	GUG 251	GUG 251 daxs
	420	**30**	G 3/4 A	31,9	M42x2,0	15	16	24,5	53	82,5	46	50	23,9x29,2x1,5	0,360	GUR 301	GUR 301 daxs
			G 1 A	39,9		19	18	24,5	53	82,5	46		29,7x35,7x2,0	0,380	GUR 30	GUR 30 daxs
			G 1 1/4 A	49,9		24	20	23,5	52	81,5	50		38,8x45,8x2,0	0,452	GUV 30	GUV 30 daxs
			G 1 1/2 A	54,9		24	22	26,5	55	84,5	55		44,7x50,7x2,0	0,640	GUG 30	GUG 30 daxs
			G 2 A	69,9		24	24	30,5	59	88,5	70		56,1x62,7x2,5	0,971	GUG 301	GUG 301 daxs
	420	**38**	G 1 A	39,9	M52x2,0	19	18	26	58,5	91	55	60	29,7x35,7x2,0	0,578	GUR 381	GUR 381 daxs
			G 1 1/4 A	49,9		24	20	26	58,5	91	55		38,8x45,8x2,0	0,626	GUR 38	GUR 38 daxs
			G 1 1/2 A	54,9		30	22	26	58,5	91	55		44,7x50,7x2,0	0,632	GUV 38	GUV 38 daxs
			G 1 3/4 A	59,9		30	24	27	59,5	92	60		50,4x56,7x2,5	0,815	GUG 38	GUG 38 daxs
			G 2 A	69,9		30	24	30	62,5	95	70		56,1x62,7x2,5	1,020	GUG 381	GUG 381 daxs
	420	**50**	G 1 1/4 A	49,9	M68x2,0	24	20	31	70,5	99,5	70	80	38,8x45,8x2,0	1,130	GUR 501	GUR 501 daxs
			G 1 1/2 A	54,9		30	22	31	70,5	99,5	70		44,7x50,7x2,0	1,130	GUR 50	GUR 50 daxs
			G 2 A	69,9		40	24	32	71,5	100,5	70		56,1x62,7x2,5	1,155	GUV 50	GUV 50 daxs

GERADE VERSCHRAUBUNG MIT U-RING DICHTUNG, METRISCHES GEWINDE
MALE STUD COUPLING WITH U-RING SEALING, METRIC THREAD

GU.M [Pos. 1+5]

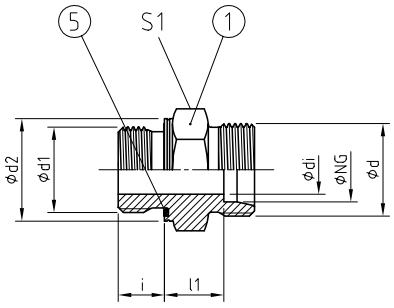

GU.M [Pos. 1-5]

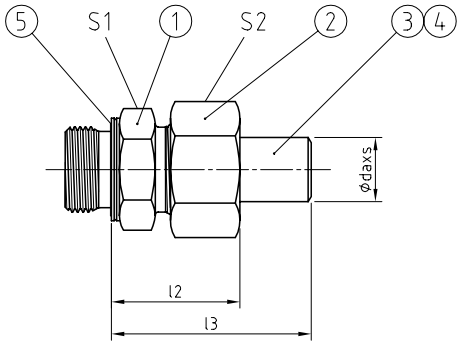

AVIT, ISO 8434-1 – SDS TYP E
BAUREIHE / *SERIES*: L = *LIGHT* / S = *HEAVY*

Einschraubzapfen[1] mit U-Ring Dichtung (ED) und metrischem Gewinde nach ISO 9974-2.

Stud end [1] with U-ring sealing (ED) and metric thread acc. ISO 9974-2.

WERKSTOFF-KOMBINATION / ***MATERIAL COMBINATION***

Werkstoff, Oberfläche / *Material, Surface*	TYP NG - daxs - **
Stahl, verzinkt / *Steel, galvanised*; NBR	GUVM 25 - daxs - 01
Stahl, verzinkt / *Steel, galvanised;* FKM	GUVM 25 - daxs - 02
Stahl, phosphatiert / *Steel, phosphatised*; NBR	GUVM 25 - daxs - 04
Stahl, phosphatiert / *Steel, phosphatised*; FKM	GUVM 25 - daxs - 05
Edelstahl 1.4571 / *Stainless steel* AISI 316Ti; NBR	GUVM 25 - daxs - 41
Edelstahl 1.4571 / *Stainless steel* AISI 316Ti; FKM	GUVM 25 - daxs - 42

BESTELLBEISPIEL / ***ORDER EXAMPLE***

STÜCKLISTE / ***PARTS LIST***

Pos.	Bezeichnung / *Description*
1	Einschraubstutzen / *Stud connector*
2	Überwurfmutter / *Union nut*
3	24° Schweißkegel / *24° weld-on nipple*
4	O-Ring Dichtung / *O-ring sealing*
5	U-Ring Dichtung / *U-ring sealing*

REIHE / *SERIES*	PN	NG	ABMESSUNGEN [mm] / *DIMENSIONS*										U-RING	GEWICHT / *WEIGHT*	BESTELLCODE / *ORDER CODE*	
	[bar]	[mm]	d1	d2	d	di	i	l1	l2	l3	S1	S2	Pos. 5	[kg]	Pos. 1+5	Pos. 1-5
L	420	**15**	M16x1,5	21,9	M22x1,5	9	12	15	32,5	51,5	24	27	13,8x18,9x1,5	0,060	GURM 15	GURM 15 daxs
			M18x1,5	23,9		11	12	14	31,5	50,5	24		15,7x20,9x1,5	0,054	GUVM 15	GUVM 15 daxs
			M22x1,5	26,9		12	14	16	33,5	52,5	27		19,6x24,3x1,5	0,085	GUGM 15	GUGM 15 daxs
	420	**18**	M18x1,5	23,9	M26x1,5	9	12	15	34	54	27	32	15,7x20,9x1,5	0,076	GURM 18	GURM 18 daxs
			M22x1,5	26,9		14	14	14,5	33,5	53,5	27		19,6x24,3x1,5	0,079	GUVM 18	GUVM 18 daxs
			M26x1,5	31,9		15	16	16,5	35,5	55,5	32		23,9x29,2x1,5	0,121	GUGM 18	GUGM 18 daxs
	250	**22**	M22x1,5	26,9	M30x2,0	14	14	18,5	36,5	57,5	32	36	19,6x24,3x1,5	0,116	GURM 22	GURM 22 daxs
			M26x1,5	31,9		18	16	16,5	35	55,5	32		23,9x29,2x1,5	0,110	GUVM 22	GUVM 22 daxs
			M33x2,0	39,9		19	18	19,5	38	59	41		29,7x35,7x2,0	0,212	GUGM 22	GUGM 22 daxs
	250	**28**	M26x1,5	31,9	M36x2,0	18	16	19,5	39	62,5	41	41	23,9x29,2x1,5	0,184	GURM 28	GURM 28 daxs
			M33x2,0	39,9		23	18	17,5	37	60,5	41		29,7x35,7x2,0	0,175	GUVM 28	GUVM 28 daxs
			M42x2,0	49,9		24	20	21,5	41	64,5	50		38,8x45,8x2,0	0,365	GUGM 28	GUGM 28 daxs
	250	**35**	M33x2,0	39,9	M45x2,0	23	18	19,5	44	70,5	46	50	29,7x35,7x2,0	0,269	GURM 35	GURM 35 daxs
			M42x2,0	49,9		30	20	17,5	42	68,5	50		38,8x45,8x2,0	0,290	GUVM 35	GUVM 35 daxs
			M48x2,0	54,9		30	22	21,5	46	72,5	55		44,7x50,7x2,0	0,472	GUGM 35	GUGM 35 daxs
	250	**42**	M33x2,0	39,9	M52x2,0	23	18	21	45,5	72	55	60	29,7x35,7x2,0	0,384	GURM 421	GURM 421 daxs
			M42x2,0	49,9		30	20	21	45,5	72	55		38,8x45,8x2,0	0,403	GURM 42	GURM 42 daxs
			M48x2,0	54,9		36	22	19	43,5	70	55		44,7x50,7x2,0	0,373	GUVM 42	GUVM 42 daxs

Fortsetzung nächste Seite | *Continued on next page*

1 Metrische Einschraubzapfen werden zur Identifikation mit einer umlaufenden Kerbe gekennzeichnet. | *Metric stud ends are marked with a circumferential groove for identification.*

GERADE VERSCHRAUBUNG MIT U-RING DICHTUNG, METRISCHES GEWINDE

MALE STUD COUPLING WITH U-RING SEALING, METRIC THREAD

REIHE *SERIES*	PN	NG	ABMESSUNGEN [mm] *DIMENSIONS*										U-RING	GEWICHT *WEIGHT*	BESTELLCODE *ORDER CODE*	
	[bar]	[mm]	d1	d2	d	di	i	l1	l2	l3	S1	S2	Pos. 5	[kg]	Pos. 1+5	Pos. 1-5
S	800	**10**	M14x1,5	18,9	M18x1,5	5	12	15	32,5	48,5	19	22	11,6x16,5x1,5	0,048	GURM 10	GURM 10 daxs
			M16x1,5	21,9		7	12	15	32,5	48,5	22		13,8x18,9x1,5	0,056	GUVM 10	GUVM 10 daxs
			M18x1,5	23,9		7	12	16	33,5	49,5	24		15,7x20,9x1,5	0,069	GUGM 10	GUGM 10 daxs
	630	**12**	M16x1,5	21,9	M20x1,5	7	12	14,5	32,5	48,5	22	24	13,8x18,9x1,5	0,059	GURM 12	GURM 12 daxs
			M18x1,5	23,9		8	12	17	35	51,5	24		15,7x20,9x1,5	0,075	GUVM 12	GUVM 12 daxs
			M22x1,5	26,9		8	14	17,5	35,5	51,5	27		19,6x24,3x1,5	0,094	GUGM 12	GUGM 12 daxs
	630	**16**	M16x1,5	21,9	M24x1,5	7	12	17,5	38	59,5	27	30	13,8x18,9x1,5	0,090	GURM 161	GURM 161 daxs
			M18x1,5	23,9		8	12	18	38,5	60,5	27		15,7x20,9x1,5	0,096	GURM 16	GURM 16 daxs
			M22x1,5	26,9		12	14	18,5	39	60,5	27		19,6x24,3x1,5	0,101	GUVM 16	GUVM 16 daxs
			M27x2,0	31,9		12	16	20,5	41	62,5	32		23,9x29,2x1,5	0,150	GUGM 16	GUGM 16 daxs
			M33x2,0	39,9		12	18	22,5	43	64,5	41		29,7x35,7x2,0	0,251	GUGM 161	GUGM 161 daxs
	420	**20**	M18x1,5	23,9	M30x2,0	8	12	20	44	66,5	32	36	15,7x20,9x1,5	0,149	GURM 201	GURM 201 daxs
			M22x1,5	26,9		12	14	20,5	44,5	67	32		19,6x24,3x1,5	0,154	GURM 20	GURM 20 daxs
			M27x2,0	31,9		15	16	20,5	44,5	67	32		23,9x29,2x1,5	0,166	GUVM 20	GUVM 20 daxs
			M33x2,0	39,9		15	18	22,5	46,5	69	41		29,7x35,7x2,0	0,267	GUGM 20	GUGM 20 daxs
			M42x2,0	49,9		15	20	24,5	48,5	71,5	50		38,8x45,8x2,0	0,435	GUGM 201	GUGM 201 daxs
	420	**25**	M22x1,5	26,9	M36x2,0	12	14	23	50	77,5	41	46	19,6x24,3x1,5	0,258	GURM 251	GURM 251 daxs
			M27x2,0	31,9		15	16	23	50	77,5	41		23,9x29,2x1,5	0,270	GURM 25	GURM 25 daxs
			M33x2,0	39,9		19	18	23	50	77,5	41		29,7x35,7x2,0	0,288	GUVM 25	GUVM 25 daxs
			M42x2,0	49,9		19	20	25	52	79,5	50		38,8x45,8x2,0	0,495	GUGM 25	GUGM 25 daxs
			M48x2,0	54,9		19	22	26	53	80,5	55		44,7x50,7x2,0	0,560	GUGM 251	GUGM 251 daxs
	420	**30**	M27x2,0	31,9	M42x2,0	15	16	24,5	53	82,5	46	50	23,9x29,2x1,5	0,360	GURM 301	GURM 301 daxs
			M33x2,0	39,9		19	18	24,5	53	82,5	46		29,7x35,7x2,0	0,380	GURM 30	GURM 30 daxs
			M42x2,0	49,9		24	20	23,5	52	81,5	50		38,8x45,8x2,0	0,452	GUVM 30	GUVM 30 daxs
			M48x2,0	54,9		24	22	26,5	55	84,5	55		44,7x50,7x2,0	0,645	GUGM 30	GUGM 30 daxs
			M60x2,0	69,9		24	24	30,5	59	88,5	70		56,1x62,7x2,5	0,971	GUGM 301	GUGM 301 daxs
	420	**38**	M33x2,0	39,9	M52x2,0	19	18	26	58,5	91	55	60	29,7x35,7x2,0	0,578	GURM 381	GURM 381 daxs
			M42x2,0	49,9		24	20	26	58,5	91	55		38,8x45,8x2,0	0,626	GURM 38	GURM 38 daxs
			M48x2,0	54,9		30	22	26	58,5	91	55		44,7x50,7x2,0	0,632	GUVM 38	GUVM 38 daxs
			M50x2,0	59,9		30	24	27,5	60	92,5	60		50,4x56,7x2,5	0,771	GUGM 38	GUGM 38 daxs
			M60x2,0	69,9		30	24	30	62,5	95	70		56,1x62,7x2,5	1,02	GUGM 381	GUGM 381 daxs
	420	**50**	M48x2,0	54,9	M68x2,0	30	22	31	70,5	99,5	70	80	44,7x50,7x2,0	1,13	GURM 501	GURM 501 daxs
			M50x2,0	59,9		33	22	31,5	71	100	70		50,4x56,7x2,5	1,13	GURM 50	GURM 50 daxs
			M60x2,0	69,9		40	24	32	71,5	100,5	70		56,1x62,7x2,5	1,15	GUVM 50	GUVM 50 daxs

1 Metrische Einschraubzapfen werden zur Identifikation mit einer umlaufenden Kerbe gekennzeichnet. | *Metric stud ends are marked with a circumferential groove for identification.*

GO.

GERADE EINSCHRAUBVERSCHRAUBUNG MIT O-RING DICHTUNG
MALE STUD COUPLING WITH O-RING SEALING

GO. [Pos. 1+5]

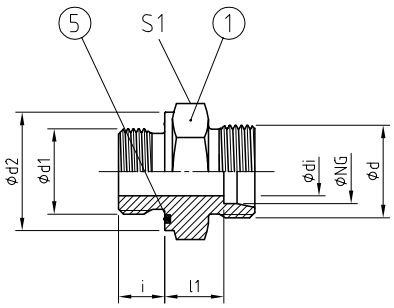

GO. [Pos. 1-5]

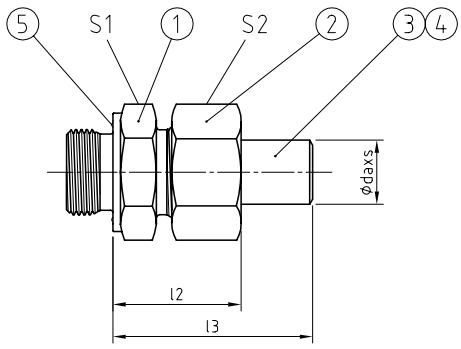

AVIT, BAUREIHE / *SERIES*: S = *HEAVY*

- Einschraubzapfen [1] mit O-Ring Dichtung mit zylindrischem Whitworth Rohrgewinde nach ISO 228-1 oder metrischem Gewinde nach ISO 261
- Gewindezapfen mit 24° Konus nach ISO 8434-1

- *Stud end [1] with O-ring sealing with cylindrical BSP thread ISO 228-1 or metric thread ISO 261*
- *Screwed end with 24° conus acc. ISO 8434-1*

WERKSTOFF-KOMBINATION
MATERIAL COMBINATION

Werkstoff, Oberfläche / *Material, Surface*	BESTELLBEISPIEL / *ORDER EXAMPLE* TYP NG - daxs - **
Stahl, verzinkt / *Steel, galvanised*; NBR	GOV 25 - daxs - 01
Stahl, verzinkt / *Steel, galvanised;* FKM	GOV 25 - daxs - 02
Stahl, phosphatiert / *Steel, phosphatised*; NBR	GOV 25 - daxs - 04
Stahl, phosphatiert / *Steel, phosphatised*; FKM	GOV 25 - daxs - 05
Edelstahl 1.4571 / *Stainless steel* AISI 316Ti; NBR	GOV 25 - daxs - 41
Edelstahl 1.4571 / *Stainless steel* AISI 316Ti; FKM	GOV 25 - daxs - 42

STÜCKLISTE
PARTS LIST

Pos.	Bezeichnung / *Description*
1	Einschraubstutzen / *Stud connector*
2	Überwurfmutter / *Union nut*
3	24° Schweißkegel / *24° weld-on nipple*
4	O-Ring Dichtung / *O-ring sealing*
5	O-Ring Dichtung / *O-ring sealing*

TYPE	PN	NG	ABMESSUNGEN [mm] *DIMENSIONS*										O-RING	GEWICHT *WEIGHT*	BESTELLCODE *ORDER CODE*	
	[bar]	[mm]	d1	d2	d	di	i	l1	l2	l3	S1	S2	Pos. 5	[kg]	Pos. 1+5	Pos. 1-5
WHITWORTH ROHRGEWINDE *BSP THREAD*	800	**10**	G 1/4 A	22	M18x1,5	5	12	15	32	48	22	22	15,0x2,0	0,053	GOR 10	GOR 10 daxs
			G 3/8 A	24		7	12	16	33,5	50	24		17,0x1,5	0,059	GOV 10	GOV 10 daxs
			G 1/2 A	30		7	14	19,5	37	53	32		22,0x2,0	0,071	GOG 10	GOG 10 daxs
	630	**12**	G 1/4 A	22	M20x1,5	5	12	15	33	49	22	24	15,0x2,0	0,057	GOR 12	GOR 12 daxs
			G 3/8 A	24		8	12	16	34	50,5	24		17,0x1,5	0,073	GOV 12	GOV 12 daxs
			G 1/2 A	30		8	14	19,5	37,5	53,5	32		22,0x2,0	0,097	GOG 12	GOG 12 daxs
	630	**16**	G 1/4 A	22	M24x1,5	5	12	17,5	38	59,5	27	30	15,0x2,0	0,087	GOR 161	GOR 161 daxs
			G 3/8 A	24		8	12	18	38,5	60	27		17,0x1,5	0,093	GOR 16	GOR 16 daxs
			G 1/2 A	30		12	14	20,5	41	62,5	32		22,0x2,0	0,111	GOV 16	GOV 16 daxs
			G 3/4 A	40		12	16	22,5	43	64,5	41		29,8x2,6	0,155	GOG 16	GOG 16 daxs
			G 1 A	46		12	18	23,5	44	65,5	46		34,5x2,6	0,260	GOG 161	GOG 161 daxs
	420	**20**	G 3/8 A	24	M30x2,0	8	12	20	44	67	32	36	17,0x1,5	0,136	GOR 201	GOR 201 daxs
			G 1/2 A	30		12	14	20,5	44,5	67,5	32		22,0x2,0	0,146	GOR 20	GOR 20 daxs
			G 3/4 A	40		15	16	22,5	46,5	70	41		29,8x2,6	0,225	GOV 20	GOV 20 daxs
			G 1 A	46		15	18	23,5	47,5	70,5	46		34,5x2,6	0,274	GOG 20	GOG 20 daxs
			G 1 1/4 A	54		15	20	25,5	49,5	72,5	55		43,0x3,0	0,431	GOG 201	GOG 201 daxs
	420	**25**	G 1/2 A	30	M36x2,0	12	14	23	50	77,5	41	46	22,0x2,0	0,255	GOR 251	GOR 251 daxs
			G 3/4 A	40		15	16	23	50	77,5	41		29,8x2,6	0,265	GOR 25	GOR 25 daxs
			G 1 A	46		19	18	24	51	78,5	46		34,5x2,6	0,354	GOV 25	GOV 25 daxs
			G 1 1/4 A	54		19	20	26	53	80,5	55		43,0x3,0	0,511	GOG 25	GOG 25 daxs
			G 1 1/2 A	60		19	22	27	54	81,5	60		49,0x3,0	0,580	GOG 251	GOG 251 daxs

Fortsetzung nächste Seite | *Continued on next page*

1 Metrische Einschraubzapfen werden zur Identifikation mit einer umlaufenden Kerbe gekennzeichnet. | *Metric stud ends are marked with a circumferential groove for identification.*

GERADE EINSCHRAUBVERSCHRAUBUNG MIT O-RING DICHTUNG

MALE STUD COUPLING WITH O-RING SEALING

TYPE	PN	NG	ABMESSUNGEN [mm] DIMENSIONS										O-RING	GEWICHT WEIGHT	BESTELLCODE ORDER CODE	
	[bar]	[mm]	d1	d2	d	di	i	l1	l2	l3	S1	S2	Pos. 5	[kg]	Pos. 1+5	Pos. 1-5
WHITWORTH ROHRGEWINDE *BSP THREAD*	420	**30**	G 3/4 A	40	M42x2,0	15	16	24,5	53	82,5	46	50	29,8x2,6	0,363	GOR 301	GOR 301 daxs
			G 1 A	46		19	18	24,5	53	82,5	46		34,5x2,6	0,385	GOR 30	GOR 30 daxs
			G 1 1/4 A	54		24	20	26,5	55	84,5	55		43,0x3,0	0,530	GOV 30	GOV 30 daxs
			G 1 1/2 A	60		24	22	26	53	80,5	60		49,0x3,0	0,670	GOG 30	GOG 30 daxs
			G 2 A	75		24	24	27	54	81,5	75		61,0x3,5	1,16	GOG 301	GOG 301 daxs
	420	**38**	G 1 A	46	M52x2,0	19	18	26	58,5	91	55	60	34,5x2,6	0,558	GOR 381	GOR 381 daxs
			G 1 1/4 A	54		24	20	26	58,5	91	55		43,0x3,0	0,630	GOR 38	GOR 38 daxs
			G 1 1/2 A	60		30	22	27	59,5	92	60		49,0x3,0	0,714	GOV 38	GOV 38 daxs
			G 1 3/4 A	68		30	24	27,5	56	85,5	70		55,0x3,0	0,851	GOG 38	GOG 38 daxs
			G 2 A	75		30	24	31	59,5	89,5	75		61,0x3,5	1,07	GOG 381	GOG 381 daxs
	420	**50**	G 1 1/4 A	54	M68x2,0	24	20	31	70,5	99,5	70	80	43,0x3,0	1,06	GOR 501	GOR 501 daxs
			G 1 1/2 A	60		30	22	31	70,5	99,5	70		49,0x3,0	1,07	GOR 50	GOR 50 daxs
			G 1 3/4 A	68		38	24	31,5	71	100	70		55,0x3,0	1,10	GOV 501	GOV 501 daxs
			G 2 A	75		40	24	32,5	72	101	75		61,0x3,5	1,26	GOV 50	GOV 50 daxs
METRISCHES GEWINDE [1] *METRIC THREAD*	800	**10**	M14x1,5	22	M18x1,5	5	12	15	32	48	22	22	15,0x2,0	0,056	GORM 10	GORM 10 daxs
			M16x1,5	24		7	12	15,5	32,5	48,5	24		17,0x1,5	0,063	GOVM 10	GOVM 10 daxs
			M18x1,5	24		7	12	16	33,5	49,5	24		18,0x1,5	0,072	GOGM 10	GOGM 10 daxs
	630	**12**	M16x1,5	24	M20x1,5	7	12	15	33	49	24	24	17,0x1,5	0,060	GORM 12	GORM 12 daxs
			M18x1,5	24		8	12	16	34	50	24		18,0x1,5	0,075	GOVM 12	GOVM 12 daxs
			M22x1,5	30		8	14	19,5	37,5	53,5	32		22,0x2,0	0,099	GOGM 12	GOGM 12 daxs
	630	**16**	M16x1,5	24	M24x1,5	7	12	17,5	38	59,5	27	30	17,0x1,5	0,092	GORM 161	GORM 161 daxs
			M18x1,5	24		8	12	18	38,5	60	27		18,0x1,5	0,098	GORM 16	GORM 16 daxs
			M22x1,5	30		12	14	21,5	42	63,5	32		22,0x2,0	0,121	GOVM 16	GOVM 16 daxs
			M27x2,0	40		12	16	22,5	43	64,5	41		29,8x2,6	0,158	GOGM 16	GOGM 16 daxs
			M33x2,0	46		12	18	23,5	44	65,5	46		34,5x2,6	0,264	GOGM 161	GOGM 161 daxs
	420	**20**	M18x1,5	24	M30x2,0	8	12	20	44	67	32	36	18,0x1,5	0,152	GORM 201	GORM 201 daxs
			M22x1,5	30		12	14	20,5	44,5	67,5	32		22,0x2,0	0,157	GORM 20	GORM 20 daxs
			M27x2,0	40		15	16	22,5	46,5	69,5	41		29,8x2,6	0,237	GOVM 20	GOVM 20 daxs
			M33x2,0	46		15	18	23,5	47,5	70,5	46		34,5x2,6	0,280	GOGM 20	GOGM 20 daxs
			M42x2,0	54		15	20	25,5	49,5	72,5	55		43,0x3,0	0,485	GOGM 201	GOGM 201 daxs
	420	**25**	M22x1,5	30	M36x2,0	12	14	23	50	77,5	41	46	22,0x2,0	0,263	GORM 251	GORM 251 daxs
			M27x2,0	40		15	16	23	50	77,5	41		29,8x2,6	0,275	GORM 25	GORM 25 daxs
			M33x2,0	46		19	18	24	60	78,5	46		34,5x2,6	0,338	GOVM 25	GOVM 25 daxs
			M42x2,0	54		19	20	26	53	80,5	55		43,0x3,0	0,525	GOGM 25	GOGM 25 daxs
			M48x2,0	60		19	22	27	54	81,5	60		49,0x3,0	0,591	GOGM 251	GOGM 251 daxs
	420	**30**	M27x2,0	40	M42x2,0	15	16	24,5	53	82,5	46	55	29,8x2,6	0,367	GORM 301	GORM 301 daxs
			M33x2,0	46		19	18	24,5	53	82,5	46		34,5x2,6	0,388	GORM 30	GORM 30 daxs
			M42x2,0	54		24	20	26,5	55	84,5	55		43,0x3,0	0,558	GOVM 30	GOVM 30 daxs
			M48x2,0	60		24	22	27,5	56	85,5	60		49,0x3,0	0,682	GOGM 30	GOGM 30 daxs
			M60x2,0	75		24	24	31	59,5	89	75		61,0x3,5	1,03	GOGM 301	GOGM 301 daxs
	420	**38**	M33x2,0	46	M52x2,0	19	18	26	58,5	91	55	60	34,5x2,6	0,590	GORM 381	GORM 381 daxs
			M42x2,0	54		24	20	26	58,5	91	55		43,0x3,0	0,639	GORM 38	GORM 38 daxs
			M48x2,0	60		30	22	27	59,5	92	60		49,0x3,0	0,672	GOVM 38	GOVM 38 daxs
			M50x2,0	68		30	24	29,5	62	94,5	70		55,0x3,0	0,860	GOGM 38	GOGM 38 daxs
			M60x2,0	75		30	24	30,5	63	95,5	75		61,0x3,5	1,08	GOGM 381	GOGM 381 daxs
	420	**50**	M48x2,0	60	M68x2,0	30	22	31	70,5	99,5	70	80	49,0x3,0	1,14	GORM 501	GORM 501 daxs
			M50x2,0	68		38	24	31,5	71	100	70		55,0x3,0	1,15	GORM 50	GORM 50 daxs
			M60x2,0	75		40	24	32,5	72	101	75		61,0x3,5	1,18	GOVM 50	GOVM 50 daxs

1 Metrische Einschraubzapfen werden zur Identifikation mit einer umlaufenden Kerbe gekennzeichnet. | *Metric stud ends are marked with a circumferential groove for identification.*

GE.A

GERADE EINSCHRAUBVERSCHRAUBUNG MIT O-RING DICHTUNG
MALE STUD COUPLING WITH O-RING SEALING

GE.A [Pos. 1+5]

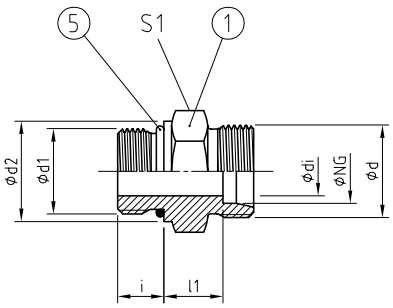

GE.A [Pos. 1-5]

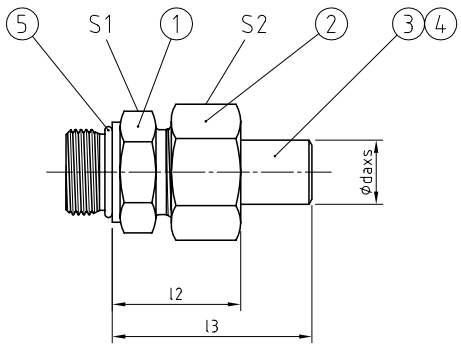

AVIT, ISO 8434-1 – SDS TYP F
BAUREIHE / *SERIES*: S = *HEAVY*

Einschraubzapfen[1] mit O-Ring Dichtung mit metrischem Gewinde nach ISO 6149-2 oder mit amerikanischem UNF Feingewinde nach ISO 11926-2.

Stud end [1] with O-ring sealing with metric thread acc. ISO 6149-2 or with American national fine thread acc. ISO 11926-2.

WERKSTOFF-KOMBINATION
MATERIAL COMBINATION

Werkstoff, Oberfläche / *Material, Surface*	BESTELLBEISPIEL / *ORDER EXAMPLE* TYP NG - daxs - **
Stahl, verzinkt / *Steel, galvanised*; NBR	GEMA 25 - daxs - 01
Stahl, verzinkt / *Steel, galvanised;* FKM	GEMA 25 - daxs - 02
Stahl, phosphatiert / *Steel, phosphatised*; NBR	GEMA 25 - daxs - 04
Stahl, phosphatiert / *Steel, phosphatised*; FKM	GEMA 25 - daxs - 05
Edelstahl 1.4571 / *Stainless steel* AISI 316Ti; NBR	GEMA 25 - daxs - 41
Edelstahl 1.4571 / *Stainless steel* AISI 316Ti; FKM	GEMA 25 - daxs - 42

STÜCKLISTE
PARTS LIST

Pos.	Bezeichnung / *Description*
1	Einschraubstutzen / *Stud connector*
2	Überwurfmutter / *Union nut*
3	24° Schweißkegel / *24° weld-on nipple*
4	O-Ring Dichtung / *O-ring sealing*
5	O-Ring Dichtung / *O-ring sealing*

TYPE	PN	NG	ABMESSUNGEN [mm] *DIMENSIONS*										O-RING	GEWICHT *WEIGHT*	BESTELLCODE *ORDER CODE*	
	[bar]	[mm]	d1	d2	d	di	i	l1	l2	l3	S1	S2	Pos. 5	[kg]	Pos. 1+5	Pos. 1-5
METRISCHES GEWINDE *METRIC THREAD*	420	**10**	M16x1,5	21,8	M18x1,5	7	12,5	15	32,5	49	19	22	13,4x2,2	0,053	GEMA 10	GEMA 10 daxs
	420	**12**	M18x1,5	23,8	M20x1,5	8	14	17	35	51,5	22	24	15,4x2,1	0,074	GEMA 12	GEMA 12 daxs
	420	**16**	M22x1,5	26,8	M24x1,5	12	15	18,5	39	60,5	27	30	19,4x2,1	0,093	GEMA 16	GEMA 16 daxs
	315	**20**	M27x2,0	31,8	M30x2,0	15	18,5	20,5	44,5	67	32	36	23,6x2,9	0,159	GEMA 20	GEMA 20 daxs
	315	**25**	M33x2,0	40,8	M36x2,0	20	18,5	23	50	77,5	41	46	29,6x2,9	0,271	GEMA 25	GEMA 25 daxs
	250	**30**	M42x2,0	49,8	M42x2,0	26	19	23,5	52	81,5	50	50	38,6x2,9	0,420	GEMA 30	GEMA 30 daxs
	250	**38**	M48x2,0	54,8	M52x2,0	32	21,5	26	58,5	91	55	60	44,6x2,9	0,605	GEMA 38	GEMA 38 daxs
	250	**50**	M60x2,0	64,8	M68x2,0	40	24	34	74	103	70	80	56,6x2,9	1,060	GEMA 50	GEMA 50 daxs
UNF GEWINDE *UNF THREAD ANSI B1.1*	420	**10**	9/16 - 18 UNF	16,8	M18x1,5	7	12	15	32,5	49	19	22	11,89x1,98	0,087	GEVA 10	GEVA 10 daxs
	420	**12**	¾ - 16 UNF	21,8	M20x1,5	8	14	17	35	51,5	22	24	16,36x2,20	0,077	GEVA 12	GEVA 12 daxs
	420	**16**	⅞ - 14 UNF	26,8	M24x1,5	12	16	18,5	39	60,5	27	30	19,18x2,46	0,095	GEVA 16	GEVA 16 daxs
	315	**20**	1 1/16 - 12 UN	31,8	M30x2,0	15	19	20,5	44,5	67	32	36	23,47x2,95	0,152	GEVA 20	GEVA 20 daxs
	315	**25**	1 5/16 - 12 UN	40,8	M36x2,0	19	19	23	50	77,5	41	46	29,74x2,95	0,218	GEVA 25	GEVA 25 daxs
	250	**30**	1 5/8 - 12 UN	49,8	M42x2,0	24	19	23,5	52	81,5	50	50	37,46x3,00	0,400	GEVA 30	GEVA 30 daxs
	250	**38**	1 7/8 - 12 UN	54,8	M52x2,0	30	19	26	58,5	91	55	60	43,69x3,00	0,572	GEVA 38	GEVA 38 daxs
	250	**50**	2 ½ - 12 UN	69,8	M68x2,0	38	22	34	74	103	70	80	59,00x3,00	1,140	GEVA 50	GEVA 50 daxs

1 Metrische Einschraubzapfen werden zur Identifikation mit einer umlaufenden Kerbe gekennzeichnet. | *Metric stud ends are marked with a circumferential groove for identification.*

GERADE EINSCHRAUBVERSCHRAUBUNG MIT NPTF GEWINDE

MALE STUD COUPLING WITH NPTF THREAD

AVIT, ISO 8434-1
BAUREIHE / *SERIES*: S = *HEAVY*

Einschraubzapfen mit kegeligem selbstdichtendem NPTF Gewinde nach ANSI 1.201.

Stud end with tapered self-sealing national pipe thread fine (NPTF acc. ANSI 1.201).

GE.N [Pos. 1]

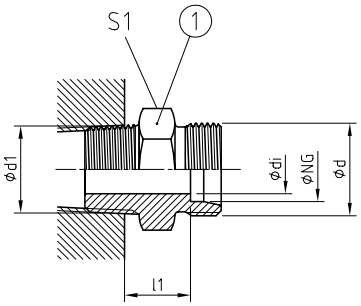

GE.N [Pos. 1-4]

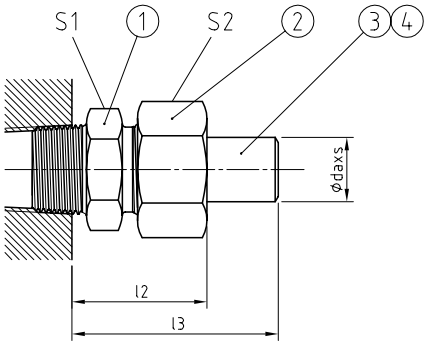

WERKSTOFF-KOMBINATION *MATERIAL COMBINATION*	**BESTELLBEISPIEL** *ORDER EXAMPLE*
Werkstoff, Oberfläche / *Material, Surface*	TYP NG - daxs - **
Stahl, verzinkt / *Steel, galvanised*; NBR	GEVN 25 - daxs - 01
Stahl, verzinkt / *Steel, galvanised;* FKM	GEVN 25 - daxs - 02
Edelstahl 1.4571 / *Stainless steel* AISI 316Ti; NBR	GEVN 25 - daxs - 41
Edelstahl 1.4571 / *Stainless steel* AISI 316Ti; FKM	GEVN 25 - daxs - 42

STÜCKLISTE *PARTS LIST*

Pos.	Bezeichnung / *Description*
1	Einschraubstutzen / *Stud connector*
2	Überwurfmutter / *Union nut*
3	24° Schweißkegel / *24° weld-on nipple*
4	O-Ring Dichtung / *O-ring sealing*

REIHE *SERIES*	**PN**	**NG**	**ABMESSUNGEN [mm]** *DIMENSIONS*								**GEWICHT** *WEIGHT*	**BESTELLCODE** *ORDER CODE*	
	[bar]	[mm]	d1	d	di	l1	l2	l3	S1	S2	[kg]	Pos. 1	Pos. 1-4
			1/4 NPTF		5	17,5	35	51	19		0,044	GERN 10	GERN 10 daxs
	800	**10**	3/8 NPTF	M18x1,5	7	17	34,5	50,5	22	22	0,051	GEVN 10	GEVN 10 daxs
			1/2 NPTF		7	21	38,5	54,5	22		0,080	GEGN 10	GEGN 10 daxs
			1/4 NPTF		5	18,5	36,5	52,5	22		0,056	GERN 12	GERN 12 daxs
	630	**12**	3/8 NPTF	M20x1,5	8	18	36	52	22	24	0,060	GEVN 12	GEVN 12 daxs
			1/2 NPTF		8	22	40	56	22		0,086	GEGN 12	GEGN 12 daxs
			1/4 NPTF		5	21,5	42	63,5	27		0,084	GERN 161	GERN 161 daxs
			3/8 NPTF		8	22	42,5	64	27		0,093	GERN 16	GERN 16 daxs
	630	**16**	1/2 NPTF	M24x1,5	12	24	44,5	66	27	30	0,104	GEVN 16	GEVN 16 daxs
			3/4 NPTF		12	25,5	46	67,5	32		0,152	GEGN 16	GEGN 16 daxs
			1 NPTF		12	28,5	49	70,5	36		0,274	GEGN 161	GEGN 161 daxs
			3/8 NPTF		8	23	47	70	32		0,136	GERN 201	GERN 201 daxs
			1/2 NPTF		12	26	50	73	32		0,152	GERN 20	GERN 20 daxs
	420	**20**	3/4 NPTF	M30x2,0	15	25,5	49	72,5	32	36	0,169	GEVN 20	GEVN 20 daxs
S			1 NPTF		15	28,5	52,5	75,5	36		0,286	GEGN 20	GEGN 20 daxs
			1 1/4 NPTF		15	31	55	78	46		0,417	GEGN 201	GEGN 201 daxs
			1/2 NPTF		12	24,5	51,5	79	41		0,262	GERN 251	GERN 251 daxs
			3/4 NPTF		15	29	56	83,5	41		0,282	GERN 25	GERN 25 daxs
	420	**25**	1 NPTF	M36x2,0	19	29	56	83,5	41	46	0,309	GEVN 25	GEVN 25 daxs
			1 1/4 NPTF		19	31,5	58,5	86	46		0,488	GEGN 25	GEGN 25 daxs
			1 1/2 NPTF		19	33,5	60,5	88	50		0,567	GEGN 251	GEGN 251 daxs
			3/4 NPTF		15	29,5	58	87,5	46		0,362	GERN 301	GERN 301 daxs
	420	**30**	1 NPTF	M42x2,0	19	31,5	60	89	46	50	0,412	GERN 30	GERN 30 daxs
			1 1/4 NPTF		24	32	60,5	90	46		0,456	GEVN 30	GEVN 30 daxs
			1 NPTF		19	32	64,5	97	55		0,589	GERN 381	GERN 381 daxs
	420	**38**	1 1/4 NPTF	M52x2,0	24	32,5	65	97,5	55	60	0,639	GERN 38	GERN 38 daxs
			1 1/2 NPTF		30	33,5	66	98,5	55		0,601	GEVN 38	GEVN 38 daxs
			1 1/4 NPTF		24	38,5	78	107	70		1,153	GERN 501	GERN 501 daxs
	420	**50**	1 1/2 NPTF	M68x2,0	30	38,5	78	107	70	80	1,101	GERN 50	GERN 50 daxs
			2 NPTF		38	44	83	112,5	70		1,201	GEVN 50	GEVN 50 daxs

DOPPELNIPPEL MIT METALLISCHER DICHTKANTE
DOUBLE-ENDED STUD WITH METAL-TO-METAL SEALING

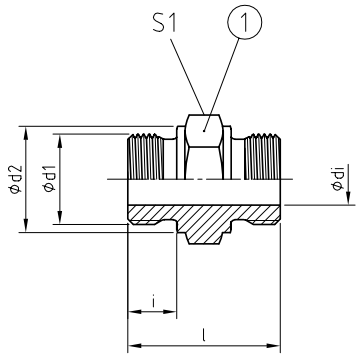

AVIT, BAUREIHE / *SERIES*: S = *HEAVY*

Einschraubzapfen[1] mit metallischer Dichtkante und zylindrischem Whitworth Rohrgewinde nach ISO 1179-4 oder mit metrischem Gewinde nach ISO 9974-3.

Stud end [1] with metal to metal sealing with cylindrical BSP thread acc. ISO 1179-4 or with metric thread acc. ISO 9974-3.

WERKSTOFF-KOMBINATION / *MATERIAL COMBINATION*

Werkstoff, Oberfläche / *Material, Surface*	BESTELLBEISPIEL / *ORDER EXAMPLE* TYP NG - **
Stahl, verzinkt / *Steel, galvanised*	DN 25 - 01
Stahl, phosphatiert / *Steel, phosphatised*	DN 25 - 04
Edelstahl 1.4571 / *Stainless steel AISI 316Ti*	DN 25 - 41

STÜCKLISTE / *PARTS LIST*

Pos.	Bezeichnung / *Description*
1	Einschraubstutzen / *Stud connector*

TYPE	PN	NG	ABMESSUNGEN [mm] / *DIMENSIONS*						GEWICHT / *WEIGHT*	BESTELLCODE / *ORDER CODE*
	[bar]	[mm]	d1	d2	di	i	l	S1	[kg]	TYP NG
WHITWORTH ROHRGEWINDE *BSP THREAD*	800	**10**	G 1/4 A	18	5	12	36,5	19	0,045	DN 10
	630	**12**	G 3/8 A	22	8	12	37,5	22	0,064	DN 12
	630	**16**	G 1/2 A	26	12	14	44	27	0,101	DN 16
	420	**20**	G 3/4 A	33	15	16	50	32	0,178	DN 20
	420	**25**	G 1 A	39	19	18	56	41	0,312	DN 25
	420	**30**	G 1 1/4 A	49	24	20	62	50	0,542	DN 30
	420	**38**	G 1 1/2 A	55	30	22	67	55	0,673	DN 38
	420	**50**	G 2 A	70	40	24	75	70	1,134	DN 50
METRISCHES GEWINDE *METRIC THREAD*	800	**8**	M14x1,5	18	5	12	36,5	19	0,048	DNM 8
	800	**10**	M16x1,5	22	7	12	37,5	22	0,064	DNM 10
	630	**12**	M18x1,5	23	8	12	39	24	0,081	DNM 12
	630	**16**	M22x1,5	27	12	14	44	27	0,112	DNM 16
	420	**20**	M27x2,0	32	15	16	50	32	0,179	DNM 20
	420	**25**	M33x2,0	39	19	18	56	41	0,311	DNM 25
	420	**30**	M42x2,0	49	24	20	62	50	0,550	DNM 30
	420	**38**	M48x2,0	55	30	22	67	55	0,680	DNM 38
	420	**50**	M60x2,0	70	40	24	75	70	1,142	DNM 50

1 Metrische Einschraubzapfen werden zur Identifikation mit einer umlaufenden Kerbe gekennzeichnet. | *Metric stud ends are marked with a circumferential groove for identification.*

DOPPELNIPPEL MIT U-RING DICHTUNG
DOUBLE-ENDED STUD WITH U-RING SEALING

DU

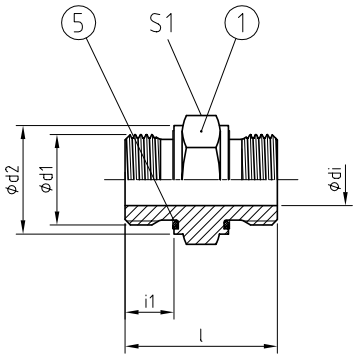

DU d1>d3

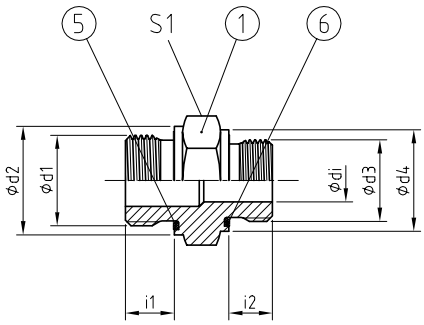

AVIT, BAUREIHE / *SERIES*: S = *HEAVY*

Einschraubzapfen mit U-Ring Dichtung (ED) und mit zylindrischem Whitworth Rohrgewinde nach ISO 1179-2 oder mit metrischem Gewinde nach ISO 9974-2.

Stud end with U-ring sealing (ED) and with cylindrical BSP thread acc. ISO 1179-2 or with metric thread acc. ISO 9974-2.

WERKSTOFF-KOMBINATION / *MATERIAL COMBINATION*

Werkstoff, Oberfläche / *Material, Surface*	BESTELLBEISPIEL / *ORDER EXAMPLE* TYP NG - **
Stahl, verzinkt / *Steel, galvanised*; NBR	DU 25 - 01
Stahl, verzinkt / *Steel, galvanised;* FKM	DU 25 - 02
Stahl, phosphatiert / *Steel, phosphatised*; NBR	DU 25 - 04
Stahl, phosphatiert / *Steel, phosphatised*; FKM	DU 25 - 05
Edelstahl 1.4571 / *Stainless steel* AISI 316Ti; NBR	DU 25 - 41
Edelstahl 1.4571 / *Stainless steel* AISI 316Ti; FKM	DU 25 - 42

STÜCKLISTE / *PARTS LIST*

Pos.	Bezeichnung / *Description*
1	Einschraubstutzen / *Stud connector*
5	U-Ring Dichtung / *U-ring sealing*
6	U-Ring Dichtung / *U-ring sealing*

TYPE	PN	NG	ABMESSUNGEN [mm] / *DIMENSIONS*									U-RING		GEWICHT / *WEIGHT*	BESTELLCODE / *ORDER CODE*
	[bar]	[mm]	d1	d2	i1	d3	d4	i2	di	l	S1	Pos. 5	Pos. 6	[kg]	TYP NG
WHITWORTH ROHRGEWINDE *BSP THREAD*	800	**10**	G 1/4 A	18,9	12	-	-	-	5	36,5	19	11,6x16,5x1,5	-	0,043	DU 10
	630	**12**	G 3/8 A	21,9	12	G 1/4 A	18,9	12	5	37,5	22	14,7x18,9x1,5	11,6x16,5x1,5	0,057	DU 12>10
						-	-	-	8	38			-	0,062	DU 12
	630	**16**	G 1/2 A	26,9	14	G 3/8 A	21,9	12	8	42	27	18,5x23,9x1,5	14,7x18,9x1,5	0,095	DU 16>12
						-	-	-	12	44			-	0,100	DU 16
	420	**20**	G 3/4 A	31,9	16	G 3/8 A	21,9	12	8	46	32	23,9x29,2x1,5	14,7x18,9x1,5	0,148	DU 20>12
						G 1/2 A	26,9	14	12	48			18,5x23,9x1,5	0,153	DU 20>16
						-	-	-	15	50			-	0,173	DU 20
	420	**25**	G 1 A	39,9	18	G 1/2 A	26,9	14	12	52	41	29,7x35,7x2,0	18,5x23,9x1,5	0,250	DU 25>16
						G 3/4 A	31,9	16	15	54			23,9x29,2x1,5	0,280	DU 25>20
						-	-	-	19	56			-	0,292	DU 25
	420	**30**	G 1 1/4 A	49,9	20	G 3/4 A	31,9	16	15	58	50	38,8x45,8x2,0	23,9x29,2x1,5	0,440	DU 30>20
						G 1 A	39,9	18	19	60			29,7x35,7x2,0	0,470	DU 30>25
						-	-	-	24	62			-	0,536	DU 30
	420	**38**	G 1 1/2 A	54,9	22	G 1 A	39,9	18	19	63	55	44,7x50,7x2,0	29,7x35,7x2,0	0,570	DU 38>25
						G 1 1/4 A	49,9	20	24	65			38,8x45,8x2,0	0,620	DU 38>30
						-	-	-	30	67			-	0,676	DU 38
	420	**50**	G 2 A	69,9	24	G 1 1/2 A	54,9	22	30	73	70	56,1x62,7x2,5	44,7x50,7x2,0	1,040	DU 50>38
						-	-	-	40	75			-	1,120	DU 50
METRISCHES GEWINDE *METRIC THREAD*	800	**8**	M14x1,5	18,9	12	-	-	-	5	36,5	19	11,6x16,5x1,5	-	0,045	DUM 8
	800	**10**	M16x1,5	21,9	12	-	-	-	7	37,5	22	13,8x18,9x1,5	-	0,061	DUM 10
	630	**12**	M18x1,5	23,9	12	-	-	-	8	39	24	15,7x20,9x1,5	-	0,080	DUM 12
	630	**16**	M22x1,5	26,9	14	-	-	-	12	44	27	19,6x24,3x1,5	-	0,110	DUM 16
	420	**20**	M27x2,0	31,9	16	-	-	-	15	50	32	23,9x29,2x1,5	-	0,175	DUM 20
	420	**25**	M33x2,0	39,9	18	-	-	-	19	56	41	29,7x35,7x2,0	-	0,306	DUM 25
	420	**30**	M42x2,0	49,9	20	-	-	-	24	62	50	38,8x45,8x2,0	-	0,535	DUM 30
	420	**38**	M48x2,0	54,9	22	-	-	-	30	67	55	44,7x50,7x2,0	-	0,670	DUM 38
	420	**50**	M60x2,0	69,9	24	-	-	-	40	75	70	56,1x62,7x2,5	-	1,280	DUM 50

DO

DOPPELNIPPEL MIT O-RING DICHTUNG
DOUBLE-ENDED STUD WITH O-RING SEALING

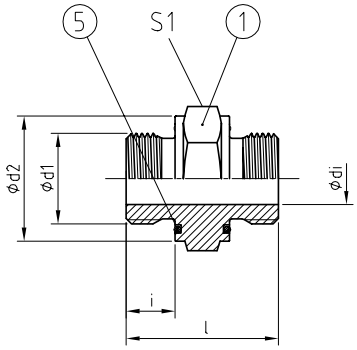

AVIT, BAUREIHE / *SERIES*: S = *HEAVY*

Einschraubzapfen[1] mit O-Ring Dichtung mit zylindrischem Whitworth Rohrgewinde nach ISO 228-1 oder metrischem Gewinde nach ISO 261.
Auch mit reduziertem Gewinde lieferbar.

Stud end [1] with O-ring sealing with cylindrical BSP thread acc. ISO 228-1 or metric thread acc. ISO 261. Also available with a reduced thread.

WERKSTOFF-KOMBINATION / ***MATERIAL COMBINATION***

Werkstoff, Oberfläche / *Material, Surface*	TYP NG - **
Stahl, verzinkt / *Steel, galvanised*; NBR	DO 25 - 01
Stahl, verzinkt / *Steel, galvanised;* FKM	DO 25 - 02
Stahl, phosphatiert / *Steel, phosphatised*; NBR	DO 25 - 04
Stahl, phosphatiert / *Steel, phosphatised*; FKM	DO 25 - 05
Edelstahl 1.4571 / *Stainless steel* AISI 316Ti; NBR	DO 25 - 41
Edelstahl 1.4571 / *Stainless steel* AISI 316Ti; FKM	DO 25 - 42

BESTELLBEISPIEL / ***ORDER EXAMPLE***

STÜCKLISTE / ***PARTS LIST***

Pos.	Bezeichnung / *Description*
1	Einschraubstutzen / *Stud connector*
5	O-Ring Dichtung / *O-ring sealing*

TYPE	PN	NG	ABMESSUNGEN [mm] / *DIMENSIONS*						O-RING	GEWICHT / *WEIGHT*	BESTELLCODE / *ORDER CODE*
	[bar]	[mm]	d1	d2	di	i	l	S1	Pos. 5	[kg]	TYP NG
WHITWORTH ROHRGEWINDE *BSP THREAD*	800	**10**	G 1/4 A	22	5	12	37,5	22	15,0x2,0	0,056	DO 10
	630	**12**	G 3/8 A	24	8	12	39	24	17,0x1,5	0,076	DO 12
	630	**16**	G 1/2 A	30	12	14	46	30	22,0x2,0	0,128	DO 16
	420	**20**	G 3/4 A	40	15	16	52	41	29,8x2,6	0,262	DO 20
	420	**25**	G 1 A	46	19	18	57	46	34,5x2,6	0,376	DO 25
	420	**30**	G 1 1/4 A	54	24	20	63	55	43,0x3,0	0,610	DO 30
	420	**38**	G 1 1/2 A	60	30	22	68	60	49,0x3,0	0,755	DO 38
	420	**50**	G 2 A	75	40	24	76	75	61,0x3,5	1,260	DO 50
METRISCHES GEWINDE *METRIC THREAD*	800	**8**	M14x1,5	22	5	12	36,5	22	15,0x2,0	0,055	DOM 8
	800	**10**	M16x1,5	24	7	12	39	24	17,0x1,5	0,079	DOM 10
	630	**12**	M18x1,5	24	8	12	39	24	18,0x1,5	0,081	DOM 12
	630	**16**	M22x1,5	30	12	14	46	32	22,0x2,0	0,147	DOM 16
	420	**20**	M27x2,0	40	15	16	52	41	29,8x2,6	0,264	DOM 20
	420	**25**	M33x2,0	46	19	18	57	46	34,5x2,6	0,390	DOM 25
	420	**30**	M42x2,0	54	24	20	63	55	43,0x3,0	0,624	DOM 30
	420	**38**	M48x2,0	60	30	22	68	60	49,0x3,0	0,730	DOM 38
	420	**50**	M60x2,0	75	40	24	76	75	61,0x3,5	1,267	DOM 50

1 Metrische Einschraubzapfen werden zur Identifikation mit einer umlaufenden Kerbe gekennzeichnet. | *Metric stud ends are marked with a circumferential groove for identification.*

VERSCHLUSSSCHRAUBE MIT U-RING DICHTUNG
PIPE AND COUPLING PLUG WITH U-RING SEALING

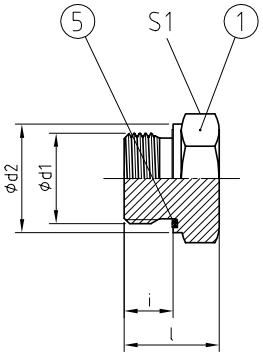

AVIT, BAUREIHE / *SERIES*: S = *HEAVY*

Einschraubzapfen mit U-Ring Dichtung (ED) und zylindrischem Whitworth Rohrgewinde nach ISO 1179-2.

Stud end with U-ring sealing (ED) and cylindrical BSP thread acc. ISO 1179-2.

WERKSTOFF-KOMBINATION
MATERIAL COMBINATION

Werkstoff, Oberfläche / *Material, Surface*	TYP NG - **
Stahl, verzinkt / *Steel, galvanised*; NBR	VSU 25 - 01
Stahl, verzinkt / *Steel, galvanised;* FKM	VSU 25 - 02
Stahl, phosphatiert / *Steel, phosphatised*; NBR	VSU 25 - 04
Stahl, phosphatiert / *Steel, phosphatised*; FKM	VSU 25 - 05
Edelstahl 1.4571 / *Stainless steel* AISI 316Ti; NBR	VSU 25 - 41
Edelstahl 1.4571 / *Stainless steel* AISI 316Ti; FKM	VSU 25 - 42

BESTELLBEISPIEL
ORDER EXAMPLE

STÜCKLISTE
PARTS LIST

Pos.	Bezeichnung / *Description*
1	Einschraubstutzen / *Stud connector*
5	U-Ring Dichtung / *U-ring sealing*

REIHE *SERIES*	PN	NG	ABMESSUNGEN [mm] *DIMENSIONS*					U-RING	GEWICHT *WEIGHT*	BESTELLCODE *ORDER CODE*
	[bar]	[mm]	d1	d2	i	l	S1	Pos. 5	[kg]	TYP NG
	630	**6**	G 1/8 A	13,9	8	17	19 (!)	8,4x11,9x1,0	0,023	VSU 6
	800	**10**	G 1/4 A	18,9	12	20	19	11,6x16,5x1,5	0,033	VSU 10
	630	**12**	G 3/8 A	21,9	12	22	22	14,7x18,9x1,5	0,048	VSU 12
	630	**16**	G 1/2 A	26,9	14	27	27	18,5x23,9x1,5	0,092	VSU 16
S	420	**20**	G 3/4 A	31,9	16	31	32	23,9x29,2x1,5	0,162	VSU 20
	420	**25**	G 1 A	39,9	18	35	41	29,7x35,7x2,0	0,292	VSU 25
	420	**30**	G 1 1/4 A	49,9	20	38	50	38,8x45,8x2,0	0,480	VSU 30
	420	**38**	G 1 1/2 A	54,9	22	42	55	44,7x50,7x2,0	0,695	VSU 38
	420	**50**	G 2 A	69,9	24	48	70	56,1x62,7x2,5	1,252	VSU 50

HINWEIS

Bitte beachten Sie, dass gemäß der Druckstufe das Material des Einschraubloches eine entsprechende Festigkeit haben muss!

INFORMATION

Please note that the port machining material must have a rigidity which corresponds to the pressure range!

SV

EINSTELLBARE WINKEL-EINSCHRAUBVERSCHRAUBUNG
ADJUSTABLE ELBOW MALE STUD CONNECTION

SV [Pos. 1+5-7]

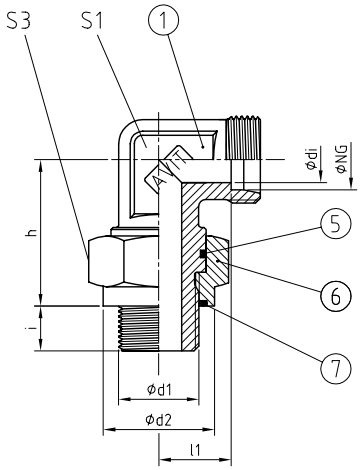

SV [Pos. 1-7]

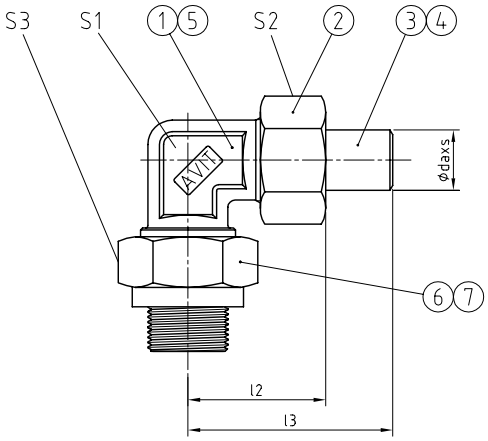

AVIT, BAUREIHE / *SERIES*: S = *HEAVY*

Einschraubzapfen[1] mit O-Ring Dichtung mit zylindrischem Whitworth Rohrgewinde nach ISO 228-1 oder metrischem Gewinde nach ISO 261.

Stud end [1] with O-ring sealing with cylindrical BSP thread acc. ISO 228-1 or metric thread acc. ISO 261

WERKSTOFF-KOMBINATION / *MATERIAL COMBINATION*

Werkstoff, Oberfläche / *Material, Surface*	TYP NG - daxs - **
Stahl, verzinkt / *Steel, galvanised*; NBR	SV 25 - daxs - 01
Stahl, verzinkt / *Steel, galvanised;* FKM	SV 25 - daxs - 02
Stahl, phosphatiert / *Steel, phosphatised*; NBR	SV 25 - daxs - 04
Stahl, phosphatiert / *Steel, phosphatised*; FKM	SV 25 - daxs - 05
Edelstahl 1.4571 / *Stainless steel* AISI 316Ti; NBR	SV 25 - daxs - 41
Edelstahl 1.4571 / *Stainless steel* AISI 316Ti; FKM	SV 25 - daxs - 42

BESTELLBEISPIEL / *ORDER EXAMPLE*

STÜCKLISTE / *PARTS LIST*

Pos.	Bezeichnung / *Description*
1	Einschraubstutzen / *Stud connector*
2	Überwurfmutter / *Union nut*
3	24° Schweißkegel / *24° weld-on nipple*
4	O-Ring Dichtung / *O-ring sealing*
5	O-Ring Dichtung / *O-ring sealing*
6	Feststellmutter / *Locking nut*
7	O-Ring Dichtung / *O-ring sealing*

TYPE	PN	NG	ABMESSUNGEN [mm] / *DIMENSIONS*											O-RING	GEWICHT / *WEIGHT*	BESTELLCODE / *ORDER CODE*	
	[bar]	[mm]	d1	d2	di	h	i	l1	l2	l3	S1	S2	S3	Pos. 5/7	[kg]	Pos. 1+5-7	Pos. 1-7
WHITWORTH ROHRGEWINDE *BSP-THREAD*	800	**10**	G 1/4 A	22	5	36,5	12	17,5	35	51	19	22	24	14,0x2,0	0,165	SV 101	SV 101 daxs
	800	**10**	G 3/8 A	24	7	36,5	12	17,5	35	51	19	22	27	17,0x1,5	0,170	SV 102	SV 102 daxs
	630	**12**	G 3/8 A	24	8	38	12	21,5	39,5	55,5	19	24	27	17,0x1,5	0,185	SV 12	SV 12 daxs
	630	**16**	G 1/2 A	30	12	41	14	24,5	45	66,5	24	30	32	22,0x2,0	0,281	SV 16	SV 16 daxs
	420	**20**	G 3/4 A	40	15	51	16	26,5	50	73	27	36	41	26,6x2,6	0,458	SV 20	SV 20 daxs
	420	**25**	G 1 A	46	19	61	18	30	57	85,5	36	46	50	34,5x2,6	0,808	SV 25	SV 25 daxs
	420	**30**	G 1 1/4 A	54	24	66	20	36,5	64	93,5	41	50	60	43,0x3,0	1,207	SV 30	SV 30 daxs
	420	**38**	G 1 1/2 A	60	30	72	22	41	73,5	106	50	60	65	48,0x3,0	1,850	SV 38	SV 38 daxs
	160	**50**	G 2 A	75	40	90	24	67	106,5	135,5	80	80	80	61,0x3,5	5,500	SV 50	SV 50 daxs
METRISCHES GEWINDE *METRIC THREAD*	800	**10**	M14x1,5	22	7	36,5	12	17,5	35	51	19	22	24	14,0x2,0	0,165	SVM 101	SVM 101 daxs
	800	**10**	M16x1,5	24	7	36,5	12	17,5	35	51	19	22	27	17,0x1,5	0,168	SVM 102	SVM 102 daxs
	630	**12**	M18x1,5	24	8	38	12	21,5	39	55,5	19	24	27	18,0x1,5	0,183	SVM 12	SVM 12 daxs
	630	**16**	M22x1,5	30	12	41	14	24,5	45	67	24	30	32	22,0x2,0	0,277	SVM 16	SVM 16 daxs
	420	**20**	M27x2,0	40	15	51	16	26,5	50	73	27	36	41	26,6x2,6	0,452	SVM 20	SVM 20 daxs
	420	**25**	M33x2,0	46	19	61	18	30	57	85	36	46	50	34,5x2,6	0,830	SVM 25	SVM 25 daxs
	420	**30**	M42x2,0	54	24	66	20	35,5	64	93,5	41	50	60	43,0x3,0	1,123	SVM 30	SVM 30 daxs
	420	**38**	M48x2,0	60	30	72	22	41	73,5	106	50	60	65	48,0x3,0	1,870	SVM 38	SVM 38 daxs
	160	**50**	M60x2,0	75	40	90	24	67	106,5	135,5	80	80	80	61,0x3,5	5,500	SVM 50	SVM 50 daxs

1 Metrische Einschraubzapfen werden zur Identifikation mit einer umlaufenden Kerbe gekennzeichnet. | *Metric stud ends are marked with a circumferential groove for identification.*
Bitte beachten Sie die Montageanleitung für einstellbare Winkel-Einschraubverschraubungen! | *Please note the assembly instruction for adjustable elbow male stud connections!*

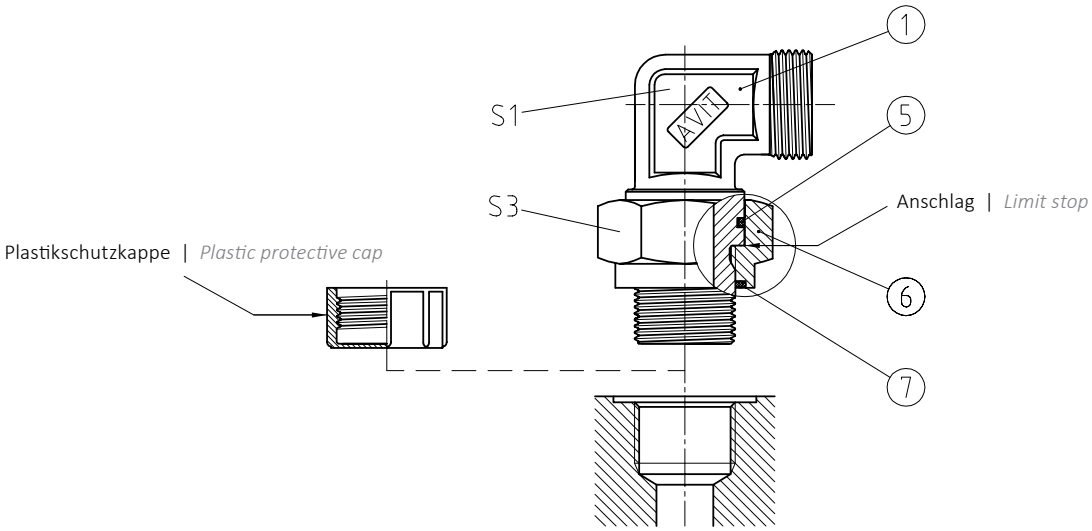

DIE HOHE ZUVERLÄSSIGKEIT DIESER AVIT ROHRVERSCHRAUBUNG SETZT EINE SORGFÄLTIGE SCHRAUBMONTAGE VORAUS. HIERZU IST DIE EINHALTUNG NACHSTEHENDER ARBEITSGÄNGE UNBEDINGT ERFORDERLICH!

Stellen Sie vor der Montage sicher, dass das Einschraubloch nach ISO 1179-1 TYPE W (breit) die entsprechende Mindestgewindetiefe hat.
(Maße siehe Seite 2.07)

AVIT einstellbare Winkel-Einschraubverschraubungen werden werkseitig mit einer vormontierten Feststellmutter ⑥ und eingelegtem O-Ring ⑤ geliefert. Der durch die Feststellmutter gekammerte O-Ring ⑦ wird durch eine Plastikschutzkappe gegen Abfallen bzw. Verlieren gesichert.

Überprüfen Sie vor dem Einschrauben, ob die Feststellmutter ⑥ vollständig bis zum Anschlag zurückgedreht ist und ölen Sie das Gewinde des Einschraubzapfens ① leicht ein. Schrauben Sie den Verschraubungskörper ① mit Feststellmutter ⑥ und O-Ring ⑦ bis zum spürbaren Druckpunkt handfest ein.

Richten Sie den Verschraubungskörper in einem beliebigen Winkel von max. 360° durch Zurückdrehen entsprechend Ihrer Rohrleitung aus und ziehen Sie die Feststellmutter ⑥ mit dem entsprechenden Drehmoment fest. (siehe Seite 2.10, Tabelle - Anzugsdrehmomente, Einschraubstutzen Ø d1)
Anschließend können Sie die Rohrleitung gemäß der Montageanleitung fertigmontieren. (Seite 2.10) Bei einer erneuten Montage sind die Dichtungen auf Beschädigungen zu überprüfen und ggf. zu ersetzen.

1. Feststellmutter bis zum Anschlag drehen
Turn the locking nut to the limit stop

2. Bis zum Druckpunkt einschrauben
Screw up to the stop point

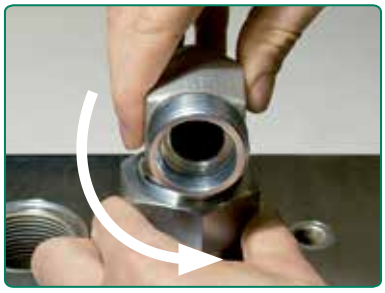

3. Ausrichten durch max. 360° Zurückdrehen
Adjust by turning back (max. 360°)

THE HIGH RELIABILITY OF THIS AVIT PIPE SCREW CONNECTION REQUIRES CAREFUL SCREW ASSEMBLY. FOR THIS REASON, THE FOLLOWING WORK STEPS MUST BE FOLLOWED!

Before assembly, ensure that the threaded bore according to ISO 1179-1 TYPE W (wide) has the appropriate minimum thread depth.
(See page 2.07 for dimensions)

Adjustable AVIT elbow screw connections are delivered with a pre-assembled locking nut ⑥ and installed O-ring ⑤. The O-ring ⑦ chambered by the locking nut is secured by a plastic protective cap to prevent drop or lose.

Before screwing it in place, check whether the locking nut ⑥ is completely unscrewed to the mechanical stop and lightly oil the thread of the threaded port connection ①.
Screw in the screw connection element ① with locking nut ⑥ and O-ring ⑦ by hand to the perceptible pressure point.

Align the screw connection element at the desired angle to fit your pipeline by turning it back for max. 360° and tighten the locking nut ⑥ to the appropriate torque. (see page 2.10, Table - Assembly torques, male stud connector Ø d1)

Then you can finish assembly of the pipeline according to the assembly instructions. (Page 2.10).
If making a reassembly, inspect the seals for damage and replace them if necessary.

SKV

EINSTELLBARE SCHWENKVERSCHRAUBUNG
ADJUSTABLE BANJO ELBOW

AVIT, BAUREIHE / *SERIES*: S = *HEAVY*

Einschraubzapfen[1] mit O-Ring Dichtung mit zylindrischem Whitworth Rohrgewinde nach ISO 228-1 oder metrischem Gewinde nach ISO 261.

Stud end [1] with O-ring sealing with cylindrical BSP thread acc. ISO 228-1 or metric thread acc. ISO 261.

SKV [Pos. 1+5-7]

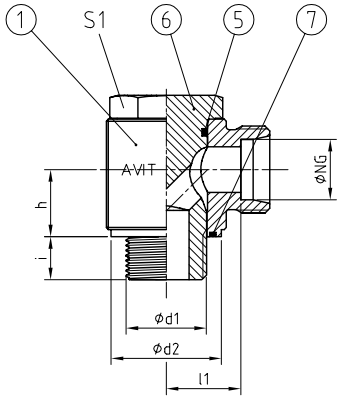

SKV [Pos. 1-7]

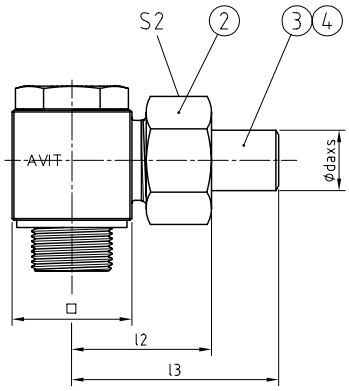

WERKSTOFF-KOMBINATION
MATERIAL COMBINATION

Werkstoff, Oberfläche / *Material, Surface*	TYP NG - daxs - **
Stahl, verzinkt / *Steel, galvanised*; NBR	SKV 25 - daxs - 01
Stahl, verzinkt / *Steel, galvanised;* FKM	SKV 25 - daxs - 02
Stahl, phosphatiert / *Steel, phosphatised*; NBR	SKV 25 - daxs - 04
Stahl, phosphatiert / *Steel, phosphatised*; FKM	SKV 25 - daxs - 05
Edelstahl 1.4571 / *Stainless steel* AISI 316Ti; NBR	SKV 25 - daxs - 41
Edelstahl 1.4571 / *Stainless steel* AISI 316Ti; FKM	SKV 25 - daxs - 42

BESTELLBEISPIEL
ORDER EXAMPLE

STÜCKLISTE
PARTS LIST

Pos.	Bezeichnung / *Description*
1	Schwenkkörper / *Swivel body*
2	Überwurfmutter / *Union nut*
3	24° Schweißkegel / *24° weld-on nipple*
4	O-Ring Dichtung / *O-ring sealing*
5	O-Ring Dichtung / *O-ring sealing*
6	Hohlschraube / *Hollow screw*
7	O-Ring Dichtung / *O-ring sealing*

TYPE	PN [2]	NG	ABMESSUNGEN [mm] *DIMENSIONS*										O-RING		GEWICHT *WEIGHT*	BESTELLCODE *ORDER CODE*	
	[bar]	[mm]	d1	d2	h	i	l1	l2	l3	□	S1	S2	Pos. 5	Pos. 7	[kg]	Pos. 1+5-7	Pos. 1-7
WHITWORTH ROHRGEWINDE *BSP THREAD*	500	**10**	G 1/4 A	22	14	12	17	34,5	51	25	19	22	9,5x2,0	16,0x1,5	0,134	SKV 101	SKV 101 daxs
	500	**10**	G 3/8 A	24	18	12	19,5	37	53	30	24	22	14,0x2,0	18,0x1,5	0,223	SKV 102	SKV 102 daxs
	420	**12**	G 3/8 A	24	18	12	19,5	37,5	53,5	30	24	24	14,0x2,0	18,0x1,5	0,222	SKV 12	SKV 12 daxs
	420	**16**	G 1/2 A	30	22	14	25,5	46	67,5	40	30	30	18,0x2,2	23,0x2,0	0,489	SKV 16	SKV 16 daxs
	315	**20**	G 3/4 A	40	24,5	16	28	52	75	45	36	36	25,3x2,4	31,0x2,5	0,688	SKV 20	SKV 20 daxs
	250	**25**	G 1 A	46	28	18	31	58	85,5	50	41	46	29,8x2,6	37,0x2,5	0,969	SKV 25	SKV 25 daxs
	250	**30**	G 1 1/4 A	54	36	20	36,5	65	94,5	60	50	50	38,0x2,5	45,0x2,5	1,637	SKV 30	SKV 30 daxs
	250	**38**	G 1 1/2 A	60	40	22	43,5	76	108,5	75	60	60	43,0x3,0	51,0x3,0	2,893	SKV 38	SKV 38 daxs
	250	**50**	G 2 A	75	54,5	24	58	97,5	126,5	100	70	80	55,0x3,0	64,0x3,0	6,990	SKV 50	SKV 50 daxs
METRISCHES GEWINDE *METRIC THREAD*	500	**10**	M14x1,5	22	14	12	17	34,5	51	30	24	22	14,0x2,0	16,0x1,5	0,167	SKVM 101	SKVM 101 daxs
	500	**10**	M16x1,5	24	18	12	19,5	37	53	30	24	22	14,0x2,0	18,0x1,5	0,220	SKVM 102	SKVM 102 daxs
	420	**12**	M18x1,5	24	18	12	19,5	37,5	53,5	30	24	24	14,0x2,0	18,0x1,5	0,233	SKVM 12	SKVM 12 daxs
	420	**16**	M22x1,5	30	22	14	25,5	46	67,5	40	30	30	18,0x2,2	24,0x1,5	0,477	SKVM 16	SKVM 16 daxs
	315	**20**	M27x2,0	40	24,5	16	28	52	75	45	36	36	25,3x2,4	31,0x2,5	0,696	SKVM 20	SKVM 20 daxs
	250	**25**	M33x2,0	46	28	18	31	58	85,5	50	41	46	29,8x2,6	37,0x2,5	0,969	SKVM 25	SKVM 25 daxs
	250	**30**	M42x2,0	54	36	20	36,5	65	94,5	60	50	50	38,0x2,5	45,0x2,5	1,639	SKVM 30	SKVM 30 daxs
	250	**38**	M48x2,0	60	40	22	43,5	76	108,5	75	60	60	43,0x3,0	51,0x3,0	2,887	SKVM 38	SKVM 38 daxs
	250	**50**	M60x2,0	75	54,5	24	58	97,5	126,5	100	70	80	55,0x3,0	64,0x3,0	6,990	SKVM 50	SKVM 50 daxs

1 Metrische Einschraubzapfen werden zur Identifikation mit einer umlaufenden Kerbe gekennzeichnet. | *Metric stud ends are marked with a circumferential groove for identification.*
2 Betriebsdruck ist mit 2,5-facher Sicherheit ausgelegt. | *Designed with a safety factor of 2.5 on the permissible operating pressure.*

EINSTELLBARE T-SCHWENKVERSCHRAUBUNG
ADJUSTABLE BANJO TEE

TSKV [Pos. 1+5-7]

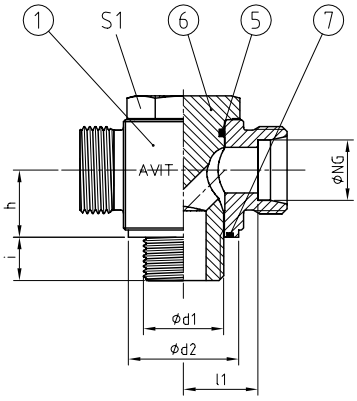

TSKV [Pos. 1-7]

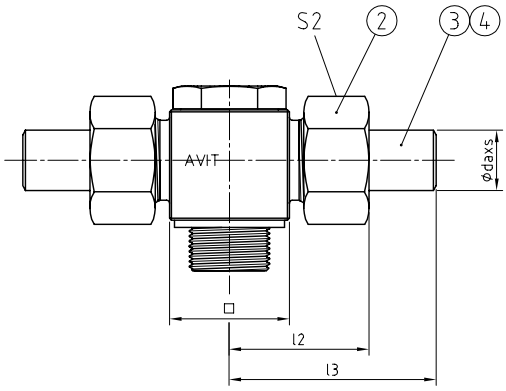

AVIT, BAUREIHE / *SERIES*: S = *HEAVY*

Einschraubzapfen[1] mit O-Ring Dichtung mit zylindrischem Whitworth Rohrgewinde nach ISO 228-1 oder metrischem Gewinde nach ISO 261.

Stud end [1] with O-ring sealing with cylindrical BSP thread acc. ISO 228-1 or metric thread acc. ISO 261.

WERKSTOFF-KOMBINATION / ***MATERIAL COMBINATION***

Werkstoff, Oberfläche / *Material, Surface*	TYP NG - daxs - **
Stahl, verzinkt / *Steel, galvanised*; NBR	TSKV 25 - daxs - 01
Stahl, verzinkt / *Steel, galvanised;* FKM	TSKV 25 - daxs - 02
Stahl, phosphatiert / *Steel, phosphatised*; NBR	TSKV 25 - daxs - 04
Stahl, phosphatiert / *Steel, phosphatised*; FKM	TSKV 25 - daxs - 05
Edelstahl 1.4571 / *Stainless steel* AISI 316Ti; NBR	TSKV 25 - daxs - 41
Edelstahl 1.4571 / *Stainless steel* AISI 316Ti; FKM	TSKV 25 - daxs - 42

BESTELLBEISPIEL / ***ORDER EXAMPLE***

STÜCKLISTE / ***PARTS LIST***

Pos.	Bezeichnung / *Description*
1	Schwenkkörper / *Swivel body*
2	Überwurfmutter / *Union nut*
3	24° Schweißkegel / *24° weld-on nipple*
4	O-Ring Dichtung / *O-ring sealing*
5	O-Ring Dichtung / *O-ring sealing*
6	Hohlschraube / *Hollow screw*
7	O-Ring Dichtung / *O-ring sealing*

TYPE	PN [2]	NG	ABMESSUNGEN [mm] / *DIMENSIONS*											O-RING		GEWICHT / *WEIGHT*	BESTELLCODE / *ORDER CODE*	
	[bar]	[mm]	d1	d2	h	i	l1	l2	l3	□	S1	S2	Pos. 5	Pos. 7	[kg]	Pos. 1+5-7	Pos. 1-7
WHITWORTH-GEWINDE *BSP-THREAD*	420	**10**	G 1/4 A	22	14	12	17	34,5	51	25	19	22	9,5x2,0	16,0x1,5	0,175	TSKV 101	TSKV 101 daxs
	420	**10**	G 3/8 A	24	18	12	19,5	37	53	30	24	22	14,0x2,0	18,0x1,5	0,258	TSKV 102	TSKV 102 daxs
	420	**12**	G 3/8 A	24	18	12	19,5	37,5	53,5	30	24	24	14,0x2,0	18,0x1,5	0,235	TSKV 12	TSKV 12 daxs
	420	**16**	G 1/2 A	30	22	14	25,5	46	67,5	40	30	30	18,0x2,2	23,0x2,0	0,507	TSKV 16	TSKV 16 daxs
	315	**20**	G 3/4 A	40	24,5	16	28	52	75	45	36	36	25,3x2,4	31,0x2,5	0,820	TSKV 20	TSKV 20 daxs
	250	**25**	G 1 A	46	28	18	31	58	85,5	50	41	46	29,8x2,6	37,0x2,5	1,180	TSKV 25	TSKV 25 daxs
	250	**30**	G 1 1/4 A	54	36	20	36,5	65	94,5	60	50	50	38,0x2,5	45,0x2,5	1,940	TSKV 30	TSKV 30 daxs
	250	**38**	G 1 1/2 A	60	40	22	43,5	76	108,5	75	60	60	43,0x3,0	51,0x3,0	3,007	TSKV 38	TSKV 38 daxs
	250	**50**	G 2 A	75	54,5	24	58	97,5	126,5	100	70	80	55,0x3,0	64,0x3,0	7,150	TSKV 50	TSKV 50 daxs
METRISCHES GEWINDE *METRIC THREAD*	420	**10**	M14x1,5	22	14	12	17	34,5	51	30	24	22	14,0x2,0	16,0x1,5	0,175	TSKVM 101	TSKVM 101daxs
	420	**10**	M16x1,5	24	18	12	19,5	37	53	30	24	22	14,0x2,0	18,0x1,5	0,258	TSKVM 102	TSKVM 102daxs
	420	**12**	M18x1,5	24	18	12	19,5	37,5	53,5	30	24	24	14,0x2,0	18,0x1,5	0,267	TSKVM 12	TSKVM 12 daxs
	420	**16**	M22x1,5	30	22	14	25,5	46	67,5	40	30	30	18,0x2,2	24,0x1,5	0,570	TSKVM 16	TSKVM 16 daxs
	315	**20**	M27x2,0	40	24,5	16	28	52	75	45	36	36	25,3x2,4	31,0x2,5	0,820	TSKVM 20	TSKVM 20 daxs
	250	**25**	M33x2,0	46	28	18	31	58	85,5	50	41	46	29,8x2,6	37,0x2,5	1,180	TSKVM 25	TSKVM 25 daxs
	250	**30**	M42x2,0	54	36	20	36,5	65	94,5	60	50	50	38,0x2,5	45,0x2,5	1,940	TSKVM 30	TSKVM 30 daxs
	250	**38**	M48x2,0	60	40	22	43,5	76	108,5	75	60	60	43,0x3,0	51,0x3,0	3,450	TSKVM 38	TSKVM 38 daxs
	250	**50**	M60x2,0	75	54,5	24	58	97,5	126,5	100	70	80	55,0x3,0	64,0x3,0	8,500	TSKVM 50	TSKVM 50 daxs

1 Metrische Einschraubzapfen werden zur Identifikation mit einer umlaufenden Kerbe gekennzeichnet. | *Metric stud ends are marked with a circumferential groove for identification.*

2 Betriebsdruck ist mit 2,5-facher Sicherheit ausgelegt. | *Designed with a safety factor of 2.5 on the permissible operating pressure.*

REDUZIERSTUTZEN MIT U-RING DICHTUNG
REDUCING PIECE WITH U-RING SEALING

Form K

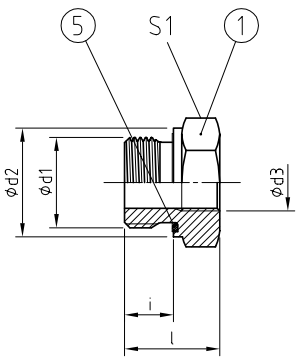

Form G

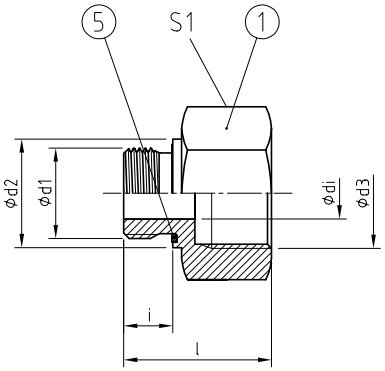

AVIT

Einschraubzapfen mit U-Ring Dichtung (ED) und zylindrischem Whitworth Rohrgewinde nach ISO 1179-2. Auch mit metrischem Gewinde lieferbar (RIM).

Stud end with U-ring sealing (ED) and cylindrical BSP thread acc. ISO 1179-2.
Also available with metric thread (RIM).

WERKSTOFF-KOMBINATION
MATERIAL COMBINATION

Werkstoff, Oberfläche / *Material, Surface*	BESTELLBEISPIEL / *ORDER EXAMPLE* TYP d1 - d3 - **
Stahl, verzinkt / *Steel, galvanised*; NBR	RI 1 - 3/4 - 01
Stahl, verzinkt / *Steel, galvanised;* FKM	RI 1 - 3/4 - 02
Stahl, phosphatiert / *Steel, phosphatised*; NBR	RI 1 - 3/4 - 04
Stahl, phosphatiert / *Steel, phosphatised*; FKM	RI 1 - 3/4 - 05
Edelstahl 1.4571 / *Stainless steel* AISI 316Ti; NBR	RI 1 - 3/4 - 41
Edelstahl 1.4571 / *Stainless steel* AISI 316Ti; FKM	RI 1 - 3/4 - 42

STÜCKLISTE
PARTS LIST

Pos.	Bezeichnung / *Description*
1	Einschraubstutzen / *Stud connector*
5	U-Ring Dichtung / *U-ring sealing*

PN	NG	ABMESSUNGEN [mm] *DIMENSIONS*								U-RING	GEWICHT *WEIGHT*	BESTELLCODE *ORDER CODE*
[bar]	[mm]	d1	d3	di	d2	i	l	S1	Form	Pos. 5	[kg]	TYP d1 - d3
800	**6**	G 1/8 A	G 1/4	4	13,9	8	31	19	G	8,4x11,9x1,0	0,041	RI 1/8 - 1/4
			G 3/8	4			32	24	G		0,065	RI 1/8 - 3/8
800	**10**	G 1/4 A	G 1/8	5	18,9	12	29	19	G	11,6x16,5x1,5	0,043	RI 1/4 - 1/8
			G 3/8	5			36	24	G		0,072	RI 1/4 - 3/8
			G 1/2	5			40	30	G		0,124	RI 1/4 - 1/2
			G 3/4	5			43	36	G		0,181	RI 1/4 - 3/4
630	**12**	G 3/8 A	G 1/8	-	21,9	12	22	22	K	14,7x18,9x1,5	0,039	RI 3/8 - 1/8
			G 1/4	8			36	22	G		0,074	RI 3/8 - 1/4
			G 1/2	8			41	30	G		0,133	RI 3/8 - 1/2
			G 3/4	8			44	36	G		0,189	RI 3/8 - 3/4
			G 1	8			49	41	G		0,259	RI 3/8 - 1
630	**16**	G 1/2 A	G 1/4	-	26,9	14	27	27	K	18,5x23,9x1,5	0,072	RI 1/2 - 1/4
			G 3/8	12			36	27	G		0,098	RI 1/2 - 3/8
			G 3/4	12			46	36	G		0,198	RI 1/2 - 3/4
			G 1	12			49	41	G		0,248	RI 1/2 - 1
			G 1 1/4	12			53	55	G		0,509	RI 1/2 - 1 1/4
420	**20**	G 3/4 A	G 1/4	-	31,9	16	31	32	K	23,9x29,2x1,5	0,137	RI 3/4 - 1/4
			G 3/8	-			31	32	K		0,120	RI 3/4 - 3/8
			G 1/2	15			41	32	G		0,160	RI 3/4 - 1/2
			G 1	15			51	41	G		0,267	RI 3/4 - 1
			G 1 1/4	15			55	55	G		0,528	RI 3/4 - 1 1/4
			G 1 1/2	15			57	60	G		0,671	RI 3/4 - 1 1/2

Fortsetzung nächste Seite | *Continued on next page*

REDUZIERSTUTZEN MIT U-RING DICHTUNG
REDUCING PIECE WITH U-RING SEALING

AVIT

Einschraubzapfen mit U-Ring Dichtung (ED) und zylindrischem Whitworth Rohrgewinde nach ISO 1179-2.
Auch mit metrischem Gewinde lieferbar (RIM).

Stud end with U-ring sealing (ED) and cylindrical BSP thread acc. ISO 1179-2.
Also available with metric thread (RIM).

Form K

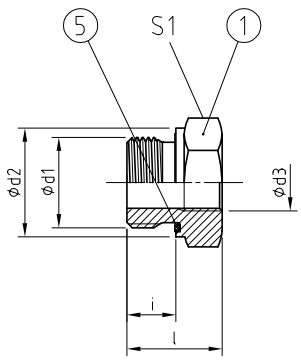

Form G

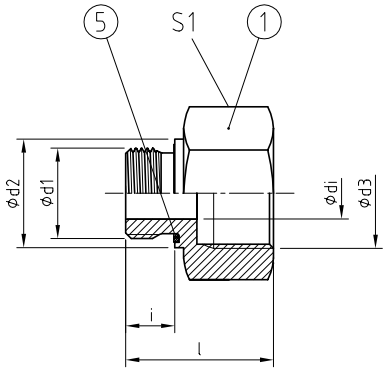

WERKSTOFF-KOMBINATION / ***MATERIAL COMBINATION***

Werkstoff, Oberfläche / *Material, Surface*	BESTELLBEISPIEL / *ORDER EXAMPLE* TYP d1 - d3 - **
Stahl, verzinkt / *Steel, galvanised*; NBR	RI 1 - 3/4 - 01
Stahl, verzinkt / *Steel, galvanised;* FKM	RI 1 - 3/4 - 02
Stahl, phosphatiert / *Steel, phosphatised*; NBR	RI 1 - 3/4 - 04
Stahl, phosphatiert / *Steel, phosphatised*; FKM	RI 1 - 3/4 - 05
Edelstahl 1.4571 / *Stainless steel* AISI 316Ti; NBR	RI 1 - 3/4 - 41
Edelstahl 1.4571 / *Stainless steel* AISI 316Ti; FKM	RI 1 - 3/4 - 42

STÜCKLISTE / ***PARTS LIST***

Pos.	Bezeichnung / *Description*
1	Einschraubstutzen / *Stud connector*
5	U-Ring Dichtung / *U-ring sealing*

PN	NG		ABMESSUNGEN [mm] / *DIMENSIONS*							U-RING	GEWICHT / *WEIGHT*	BESTELLCODE / *ORDER CODE*
[bar]	[mm]	d1	d3	di	d2	i	l	S1	Form	Pos. 5	[kg]	TYP d1 - d3
420	**25**	G 1 A	G 1/4	-	39,9	18	35	41	K	29,7x35,7x2,0	0,266	RI 1 - 1/4
			G 3/8	-			35	41	K		0,246	RI 1 - 3/8
			G 1/2	-			35	41	K		0,219	RI 1 - 1/2
			G 3/4	19			47	41	G		0,296	RI 1 - 3/4
			G 1 1/4	19			57	55	G		0,549	RI 1 - 1 1/4
			G 1 1/2	19			60	60	G		0,660	RI 1 - 1 1/2
420	**30**	G 1 1/4 A	G 1/4	-	49,9	20	38	50	K	38,8x45,8x2,0	0,464	RI 1 1/4 - 1/4
			G 3/8	-			38	50	K		0,442	RI 1 1/4 - 3/8
			G 1/2	-			38	50	K		0,413	RI 1 1/4 - 1/2
			G 3/4	-			38	50	K		0,358	RI 1 1/4 - 3/4
			G 1	24			52	50	G		0,491	RI 1 1/4 - 1
			G 1 1/2	24			60	60	G		0,594	RI 1 1/4 - 1 1/2
420	**38**	G 1 1/2 A	G 1/2	-	54,9	22	42	55	K	44,7x50,7x2,0	0,596	RI 1 1/2 - 1/2
			G 3/4	-			42	55	K		0,539	RI 1 1/2 - 3/4
			G 1	-			42	55	K		0,448	RI 1 1/2 - 1
			G 1 1/4	30			58	55	G		0,590	RI 1 1/2 - 1 1/4
420	**50**	G 2A	G 3/4	-	69,9	24	48	70	K	56,1x62,7x2,5	1,103	RI 2 - 3/4
			G 1	-			48	70	K		1,002	RI 2 - 1
			G 1 1/4	-			48	70	K		0,821	RI 2 - 1 1/4
			G 1 1/2	40			62	70	G		1,057	RI 2 - 1 1/2

BESTELLCODE VARIANTEN / ***ODER CODE OPTIONS***

mit metrischem Gewinde. . . . . .RI**M** / *with metric thread. . . . . .RI**M***

mit NPTF Gewinde . . . . . RI**N** / *with NPTF thread. . . . . RI**N***

GEI

GERADER AUFSCHRAUBSTUTZEN
STRAIGHT FEMALE TUBE CONNECTOR

Form K

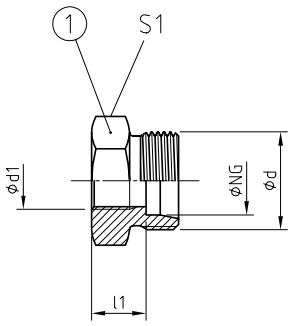

Form G

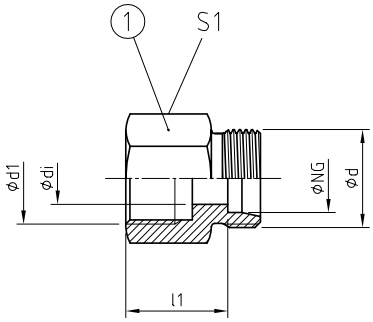

AVIT
BAUREIHE / *SERIES*: L = *LIGHT* / S = *HEAVY*

Stutzen mit Whitworth Innengewinde nach ISO 1179-1. 24° Konusanschluss mit metrischem Gewinde nach ISO 8434-1.

Stud end with BSP thread acc. ISO 1179-1.
24° cone end with metric thread acc. to ISO 8434-1.

WERKSTOFF-KOMBINATION
MATERIAL COMBINATION

Werkstoff, Oberfläche / *Material, Surface*	BESTELLBEISPIEL / *ORDER EXAMPLE* TYP NG - **
Stahl, verzinkt / *Steel, galvanised*	GEI 25 - 01
Stahl, phosphatiert / *Steel, phosphatised*	GEI 25 - 04
Edelstahl 1.4571 / *Stainless steel AISI 316Ti*	GEI 25 - 41

STÜCKLISTE
PARTS LIST

Pos.	Bezeichnung / *Description*
1	Gewindestutzen / *Female body*

REIHE *SERIES*	PN [bar]	NG [mm]	d	d1	di	l1	S1	Form	GEWICHT *WEIGHT* [kg]	BESTELLCODE *ORDER CODE* TYP NG
				ABMESSUNGEN [mm] *DIMENSIONS*						
L	315	**15**	M22x1,5	G 1/4	-	15	24	K	0,048	GEI 152
				G 3/8	12	26	24	G	0,071	GEI 151
				G 1/2	12	29	32	G	0,136	GEI 15
	315	**18**	M26x1,5	G 1/4	-	14,5	27	K	0,067	GEI 182
				G 3/8	-	14,5	27	K	0,058	GEI 181
				G 1/2	15	30,5	32	G	0,152	GEI 18
	160	**22**	M30x2,0	G 1/4	-	18,5	32	K	0,113	GEI 223
				G 3/8	-	18,5	32	K	0,103	GEI 222
				G 1/2	-	18,5	32	K	0,088	GEI 221
				G 3/4	19	35,5	36	G	0,190	GEI 22
	160	**28**	M36x2,0	G 3/8	-	18,5	41	K	0,174	GEI 283
				G 1/2	-	18,5	41	K	0,160	GEI 282
				G 3/4	-	18,5	41	K	0,133	GEI 281
				G 1	24	35,5	41	G	0,215	GEI 28
	160	**35**	M45x2,0	G 1/2	-	19,5	46	K	0,261	GEI 353
				G 3/4	-	19,5	46	K	0,233	GEI 352
				G 1	-	19,5	46	K	0,192	GEI 351
				G 1 1/4	30	41	55	G	0,500	GEI 35
	160	**42**	M52x2,0	G 3/4	-	19	55	K	0,343	GEI 423
				G 1	-	19	55	K	0,304	GEI 422
				G 1 1/4	36	36	55	G	0,436	GEI 421
				G 1 1/2	36	40	60	G	0,532	GEI 42

Fortsetzung nächste Seite | *Continued on next page*

GERADER AUFSCHRAUBSTUTZEN
STRAIGHT FEMALE TUBE CONNECTOR

REIHE *SERIES*	PN	NG		ABMESSUNGEN [mm] *DIMENSIONS*					GEWICHT *WEIGHT*	BESTELLCODE *ORDER CODE*
	[bar]	[mm]	d	d1	di	l1	S1	Form	[kg]	TYP NG
S	800	**10**	M18x1,5	G 1/4	7	25,5	22	G	0,068	GEI 101
				G 3/8	7	25,5	24	G	0,071	GEI 10
	630	**12**	M20x1,5	G 1/4	8	25,5	22	G	0,070	GEI 121
				G 3/8	8	25,5	24	G	0,074	GEI 12
	420	**16**	M24x1,5	G 1/4	-	15,5	27	K	0,067	GEI 162
				G 3/8	12	27,5	27	G	0,107	GEI 161
				G 1/2	12	30,5	30	G	0,131	GEI 16
	420	**20**	M30x2,0	G 1/4	-	17,5	32	K	0,121	GEI 203
				G 3/8	-	17,5	32	K	0,111	GEI 202
				G 1/2	15	32,5	32	G	0,179	GEI 201
				G 3/4	15	34,5	36	G	0,210	GEI 20
	420	**25**	M36x2,0	G 1/4	-	20	41	K	0,227	GEI 254
				G 3/8	-	20	41	K	0,216	GEI 253
				G 1/2	-	20	41	K	0,200	GEI 252
				G 3/4	19	35	41	G	0,306	GEI 251
				G 1	19	37,5	41	G	0,269	GEI 25
	420	**30**	M42x2,0	G 1/4	-	20,5	46	K	0,310	GEI 305
				G 3/8	-	20,5	46	K	0,298	GEI 304
				G 1/2	-	20,5	46	K	0,282	GEI 303
				G 3/4	-	20,5	46	K	0,252	GEI 302
				G 1	24	39,5	46	G	0,407	GEI 301
				G 1 1/4	24	42	55	G	0,549	GEI 30
	420	**38**	M52x2,0	G 1/4	-	23	55	K	0,532	GEI 386
				G 3/8	-	23	55	K	0,519	GEI 385
				G 1/2	-	23	55	K	0,501	GEI 384
				G 3/4	-	23	55	K	0,467	GEI 383
				G 1	-	23	55	K	0,420	GEI 382
				G 1 1/4	30	41	55	G	0,591	GEI 381
				G 1 1/2	30	43	60	G	0,670	GEI 38
	420	**50**	M68x2,0	G 1/4	-	28	70	K	1,065	GEI 507
				G 3/8	-	28	70	K	1,049	GEI 506
				G 1/2	-	28	70	K	1,027	GEI 505
				G 3/4	-	28	70	K	0,986	GEI 504
				G 1	-	28	70	K	0,928	GEI 503
				G 1 1/4	-	28	70	K	0,824	GEI 502
				G 1 1/2	40	44	70	G	1,112	GEI 501
				G 2	40	47	75	G	1,350	GEI 50

Ergänzen Sie bitte den Bestellcode für die gewünschte Variante.

Please, complete the order code for the requested delivery option.

BESTELLCODE VARIANTEN

mit metrischem Innengewinde . . . . . GEI**M**
mit NPTF Innengewinde . . . . . GEI**N**

ODER CODE OPTIONS

*with metric thread. . . . . GEI**M***
*with NPTF thread. . . . . GEI**N***

DKS

24° DOPPELKEGEL
24° DOUBLE CONE

DKS (L, S)

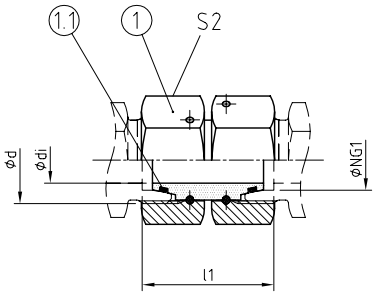

DKS (S>L)

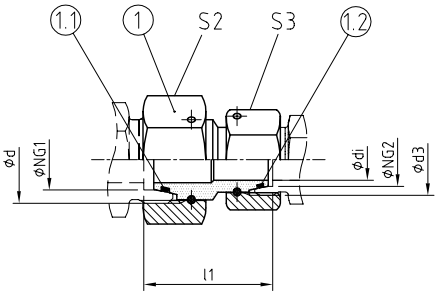

AVIT
BAUREIHE / *SERIES*: L = *LIGHT* / S = *HEAVY*

Beidseitiger 24° Dichtkegelanschluss (DKO) mit aufgezogenem O-Ring (FKM) nach ISO 8434-1 und montierter Drahtstiftmutter.

24° seal cone end (DKO) on both sides with mounted O-ring (FKM) according to ISO 8434-1 and assembled wire nail nut.

WERKSTOFF-KOMBINATION
MATERIAL COMBINATION

Werkstoff, Oberfläche / *Material, Surface*	TYP NG - **
Stahl, verzinkt / *Steel, galvanised;* FKM	DKS 25 - 02
Stahl, phosphatiert / *Steel, phosphatised*; FKM	DKS 25 - 05
Edelstahl 1.4571 / *Stainless steel* AISI 316Ti; FKM	DKS 25 - 42

BESTELLBEISPIEL
ORDER EXAMPLE

STÜCKLISTE
PARTS LIST

Pos.	Bezeichnung / *Description*
1	24° Doppelkegel mit Drahtstiftmutter / *24° double cone with wire nail nut*
1.1	O-Ring Dichtung / *O-ring sealing*; **FKM**
1.2	O-Ring Dichtung / *O-ring sealing*; **FKM**

REIHE *SERIES*	PN [1]	NG1	NG2	ABMESSUNGEN [mm] *DIMENSIONS*						O-RING		GEWICHT *WEIGHT*	BESTELLCODE *ORDER CODE*
	[bar]	[mm]	[mm]	d	d3	di	l1	S2	S3	Pos. 1.1	Pos. 1.2	[kg]	TYP NG
L	250	**15**	-	M22x1,5	-	10	40,5	27	-	12,0x2,0	-	0,132	DKS 15
	160	**18**	-	M26x1,5	-	13	39,5	32	-	15,0x2,0	-	0,182	DKS 18
	160	**22**	-	M30x2,0	-	17	45,5	36	-	20,0x2,0	-	0,269	DKS 22
	100	**28**	-	M36x2,0	-	22	49	46	-	26,0x2,0	-	0,480	DKS 28
	100	**35**	-	M45x2,0	-	28	55	50	-	32,0x2,5	-	0,485	DKS 35
	100	**42**	-	M52x2,0	-	34	60	60	-	38,0x2,5	-	0,733	DKS 42
S>L	250	**16**	**15**	M24x1,5	M22x1,5	10	41	30	27	12,0x2,0	12,0x2,0	0,152	DKS 16>15
	160	**20**	**18**	M30x2,0	M26x1,5	13	46,5	36	32	16,3x2,4	15,0x2,0	0,238	DKS 20>18
	160	**25**	**22**	M36x2,0	M30x2,0	17	53	46	36	20,3x2,4	20,0x2,0	0,451	DKS 25>22
	100	**30**	**28**	M42x2,0	M36x2,0	22	54	50	46	25,3x2,4	26,0x2,0	0,590	DKS 30>28
	100	**38**	**35**	M52x2,0	M45x2,0	28	58,5	60	50	33,3x2,4	32,0x2,5	0,760	DKS 38>35
	100	**50**	**42**	M68x2,0	M52x2,0	34	72,5	80	60	46,0x3,0	38,0x2,5	1,618	DKS 50>42
S	630	**10**	-	M18x1,5	-	6	37	22	-	7,5x1,5	-	0,086	DKS 10
	630	**12**	-	M20x1,5	-	8	40	24	-	9,0x1,5	-	0,105	DKS 12
	420	**16**	**12**	M24x1,5	M20x1,5	8	43,5	30	24	12,0x2,0	9,0x1,5	0,161	DKS 16>12
			-		-	11	44,5		-		-	0,177	DKS 16
	315	**20**	**16**	M30x2,0	M24x1,5	11	50	36	30	16,3x2,4	12,0x2,0	0,262	DKS 20>16
			-		-	14	51		-		-	0,327	DKS 20
	315	**25**	**20**	M36x2,0	M30x2,0	14	56,5	46	36	20,3x2,4	16,3x2,4	0,286	DKS 25>20
			-		-	18	54,5		-		-	0,616	DKS 25
	250	**30**	**25**	M42x2,0	M36x2,0	18	60	50	46	25,3x2,4	20,3x2,4	0,675	DKS 30>25
			-		-	23	63		-		-	0,729	DKS 30
	250	**38**	-	M52x2,0	-	30	68	60	-	33,3x2,4	-	1,086	DKS 38
	250	**50**	-	M68x2,0	-	40	86,5	80	-	46,0x3,0	-	2,488	DKS 50

1 Druckeinschränkung wegen Drahtstiftmutter! | *Pressure restrictions due to wire nail nut!*

24° WINKEL-DOPPELKEGEL
24° ELBOW DOUBLE CONE

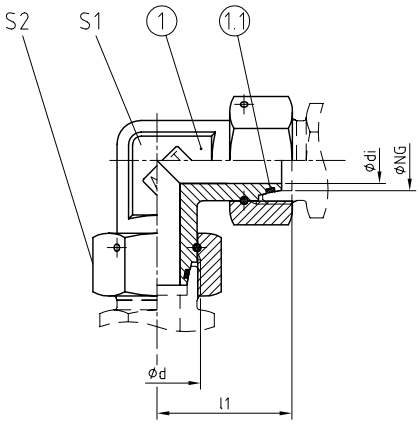

AVIT, BAUREIHE / *SERIES*: S = *HEAVY*

Beidseitiger 24° Dichtkegelanschluss (DKO) mit aufgezogenem O-Ring (FKM) nach ISO 8434-1 und montierter Drahtstiftmutter.

24° seal cone end (DKO) on both sides with mounted O-ring (FKM) according to ISO 8434-1 and assembled wire nail nut.

WERKSTOFF-KOMBINATION
MATERIAL COMBINATION

Werkstoff, Oberfläche / *Material, Surface*	TYP NG - **
Stahl, verzinkt / *Steel, galvanised;* FKM	WKS 25 - 02
Stahl, phosphatiert / *Steel, phosphatised*; FKM	WKS 25 - 05
Edelstahl 1.4571 / *Stainless steel* AISI 316Ti; FKM	WKS 25 - 42

BESTELLBEISPIEL
ORDER EXAMPLE

STÜCKLISTE
PARTS LIST

Pos.	Bezeichnung / *Description*
1	24° Doppelkegel mit Drahtstiftmutter / *24° double cone with wire nail nut*
1.1	O-Ring Dichtung / *O-ring sealing*; **FKM**

REIHE *SERIES*	PN [1]	NG	ABMESSUNGEN [mm] *DIMENSIONS*					O-RING	GEWICHT *WEIGHT*	BESTELLCODE *ORDER CODE*
	[bar]	[mm]	d	di	l1	S1	S2	Pos. 1.1	[kg]	TYP NG
L	250	**15**	M22x1,5	10	31	19	27	12,0x2,0	0,165	WKS 15
	160	**18**	M26x1,5	13	35,5	24	32	15,0x2,0	0,248	WKS 18
	160	**22**	M30x2,0	17	40,5	27	36	20,0x2,0	0,370	WKS 22
	100	**28**	M36x2,0	22	41,5	36	46	26,0x2,0	0,680	WKS 28
	100	**35**	M45x2,0	28	51	41	50	32,0x2,5	0,750	WKS 35
	100	**42**	M52x2,0	34	56	50	60	38,0x2,5	1,300	WKS 42
S	630	**10**	M18x1,5	6	29	19	22	7,5x1,5	0,135	WKS 10
	630	**12**	M20x1,5	8	31	19	24	9,0x1,5	0,153	WKS 12
	420	**16**	M24x1,5	11	36,5	24	30	12,0x2,0	0,255	WKS 16
	315	**20**	M30x2,0	14	43	27	36	16,3x2,4	0,410	WKS 20
	315	**25**	M36x2,0	18	48	36	46	20,3x2,4	0,760	WKS 25
	250	**30**	M42x2,0	23	55	41	50	25,3x2,4	0,930	WKS 30
	250	**38**	M52x2,0	30	63	50	60	33,3x2,4	1,460	WKS 38
	250	**50**	M68x2,0	40	94	70	80	46,0x3,0	4,240	WKS 50

1 Druckeinschränkung wegen Drahtstiftmutter! | *Pressure restrictions due to wire nail nut!*

GDA

GERADER DISTANZ- / REDUZIERADAPTER
STRAIGHT DISTANCE OR REDUCING ADAPTOR

GDA [Pos. 1]

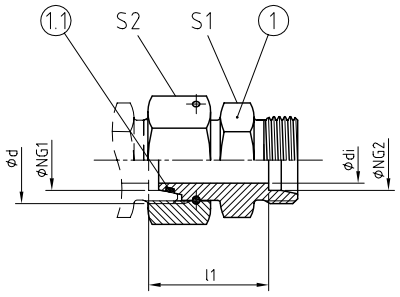

GDA [Pos. 1-4]

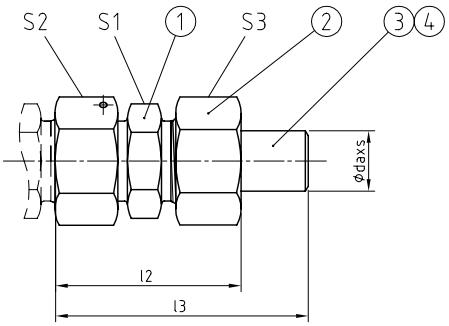

AVIT, ISO 8434-1 – RDSW
BAUREIHE / *SERIES*: L = *LIGHT* / S = *HEAVY*

Mit dem geraden 24° Konus Adapter reduzieren Sie den Konusstutzen oder können auch defekte Schneidringanschlüsse instandsetzen.

With the straight 24° cone adapter you can reduce the cone connection or repair damaged cutting ring connections.

WERKSTOFF-KOMBINATION / ***MATERIAL COMBINATION***

Werkstoff, Oberfläche / *Material, Surface*	BESTELLBEISPIEL / *ORDER EXAMPLE* TYP NG1-NG2-daxs-**
Stahl, verzinkt / *Steel, galvanised*; NBR	GDA 25 - daxs - 01
Stahl, verzinkt / *Steel, galvanised;* FKM	GDA 25 - daxs - 02
Stahl, phosphatiert / *Steel, phosphatised*; NBR	GDA 25 - daxs - 04
Stahl, phosphatiert / *Steel, phosphatised*; FKM	GDA 25 - daxs - 05
Edelstahl 1.4571 / *Stainless steel* AISI 316Ti; NBR	GDA 25 - daxs - 41
Edelstahl 1.4571 / *Stainless steel* AISI 316Ti; FKM	GDA 25 - daxs - 42

STÜCKLISTE / ***PARTS LIST***

Pos.	Bezeichnung / *Description*
1	Stutzen mit Drahtstiftmutter / *Stud with wire nail nut*
1.1	O-Ring Dichtung / *O-ring sealing*; **FKM**
2	Überwurfmutter / *Union nut*
3	24° Schweißkegel / *24° weld-on nipple*
4	O-Ring Dichtung / *O-ring sealing*

REIHE / *SERIES*	PN [1]	NG1	NG2	ABMESSUNGEN [mm] / *DIMENSIONS*								O-RING	GEWICHT / *WEIGHT*	BESTELLCODE / *ORDER CODE*	
	[bar]	[mm]	[mm]	d	di	l1	l2	l3	S1	S2	S3	Pos. 1.1	[kg]	Pos. 1	Pos. 1-4
L	250	**18**	**15**	M26x1,5	12	33,5	50,5	70	24	32	27	15,0x2,0	0,151	GDA 18>15	GDA 18>15 daxs
			18		13	33	52	73	27		32		0,146	GDA 18	GDA 18 daxs
	160	**22**	**15**	M30x2,0	12	40	57	76,5	27	36	27	20,0x2,0	0,246	GDA 22>15	GDA 22>15 daxs
			18		15	39,5	59	79	27		32		0,232	GDA 22>18	GDA 22>18 daxs
			22		17	41,5	59,5	80,5	32		36		0,222	GDA 22	GDA 22 daxs
	100	**28**	**15**	M36x2,0	12	40,5	58	77	36	46	27	26,0x2,0	0,313	GDA 28>15	GDA 28>15 daxs
			18		15	40	59,5	80	36		32		0,300	GDA 28>18	GDA 28>18 daxs
			22		19	42	60,5	81,5	36		36		0,291	GDA 28>22	GDA 28>22 daxs
			28		22	43	62,5	86	41		41		0,388	GDA 28	GDA 28 daxs
	100	**35**	**15**	M45x2,0	12	40,5	64	83	46	50	27	32,0x2,5	0,600	GDA 35>15	GDA 35>15 daxs
			18		15	46	65,5	86,5	46		32		0,588	GDA 35>18	GDA 35>18 daxs
			22		19	48	66,5	87,5	46		36		0,570	GDA 35>22	GDA 35>22 daxs
			28		24	48	67,5	91	46		41		0,534	GDA 35>28	GDA 35>28 daxs
			35		28	47,5	71,5	99	50		50		0,560	GDA 35	GDA 35 daxs
	100	**42**	**15**	M52x2,0	12	48,5	65,5	85	50	60	27	38,0x2,5	0,786	GDA 42>15	GDA 42>15 daxs
			18		15	48	67	87	50		32		0,782	GDA 42>18	GDA 42>18 daxs
			22		19	49,5	68	89,5	50		36		0,765	GDA 42>22	GDA 42>22 daxs
			28		24	49,5	69	93	50		41		0,732	GDA 42>28	GDA 42>28 daxs
			35		30	48	73	100	50		50		0,695	GDA 42>35	GDA 42>35 daxs
			42		34	48,5	73,5	99,5	55		60		0,650	GDA 42	GDA 42 daxs

Fortsetzung nächste Seite | *Continued on next page*

1 Druckeinschränkung wegen Drahtstiftmutter! | *Pressure restrictions due to wire nail nut!*

GERADER DISTANZ- / REDUZIERADAPTER
STRAIGHT DISTANCE OR REDUCING ADAPTOR

REIHE *SERIES*	PN [1]	NG1	NG2	ABMESSUNGEN [mm] *DIMENSIONS*								O-RING	GEWICHT *WEIGHT*	BESTELLCODE *ORDER CODE*	
	[bar]	[mm]	[mm]	d	di	l1	l2	l3	S1	S2	S3	Pos. 1.1	[kg]	Pos. 1	Pos. 1-4
S	630	**10**	**08**	M18x1,5	5	33,5	48	64,5	19	22	19	7,5x1,5	0,079	GDA 10>08	GDA 10>08 daxs
			10		6	33	50,5	67	22		22		0,086	GDA 10	GDA 10 daxs
	630	**12**	**10**	M20x1,5	7	33,5	51	67	22	24	22	9,0x1,5	0,095	GDA 12>10	GDA 12>10 daxs
			12		8	33,5	51,5	67,5	22		24		0,096	GDA 12	GDA 12 daxs
	420	**16**	**10**	M24x1,5	7	36,5	54	70	24	30	22	12,0x2,0	0,157	GDA 16>10	GDA 16>10 daxs
			12		8	35,5	53	69,5	24		24		0,157	GDA 16>12	GDA 16>12 daxs
			16		11	37,5	58	79,5	27		30		0,152	GDA 16	GDA 16 daxs
	315	**20**	**10**	M30x2,0	7	42	60,5	76,5	30	36	22	16,3x2,4	0,243	GDA 20>10	GDA 20>10 daxs
			12		8	42	61	77	30		24		0,244	GDA 20>12	GDA 20>12 daxs
			16		12	43	64,5	86	30		30		0,230	GDA 20>16	GDA 20>16 daxs
			20		14	44	68	90,5	32		36		0,253	GDA 20	GDA 20
	315	**25**	**10**	M36x2,0	7	46	64	80,5	36	46	22	20,3x2,4	0,420	GDA 25>10	GDA 25>10 daxs
			12		8	46	64	81	36		24		0,421	GDA 25>12	GDA 25>12 daxs
			16		12	47	68	89,5	36		30		0,413	GDA 25>16	GDA 25>16 daxs
			20		15	47	71,5	94,5	36		36		0,415	GDA 25>20	GDA 25>20 daxs
			25		19	48	75	102,5	41		46		0,454	GDA 25	GDA 25 daxs
	250	**30**	**10**	M42x2,0	7	48	65,5	81,5	41	50	22	25,3x2,4	0,517	GDA 30>10	GDA 30>10 daxs
			12		8	48	66	82	41		24		0,518	GDA 30>12	GDA 30>12 daxs
			16		12	49	69,5	91	41		30		0,511	GDA 30>16	GDA 30>16 daxs
			20		15	49	73	95,5	41		36		0,514	GDA 30>20	GDA 30>20 daxs
			25		19	49	76,5	104	41		46		0,512	GDA 30>25	GDA 30>25 daxs
			30		24	51	79,5	109	46		50		0,548	GDA 30	GDA 30 daxs
	250	**38**	**12**	M52x2,0	8	52	70	86	50	60	24	33,3x2,4	0,835	GDA 38>12	GDA 38>12 daxs
			16		12	53	74	95,5	50		30		0,829	GDA 38>16	GDA 38>16 daxs
			20		15	53	77,5	100,5	50		36		0,832	GDA 38>20	GDA 38>20 daxs
			25		19	54	81	108,5	50		46		0,830	GDA 38>25	GDA 38>25 daxs
			30		24	54,5	83	112,5	50		50		0,816	GDA 38>30	GDA 38>30 daxs
			38		30	54	86,5	119	55		60		0,806	GDA 38	GDA 38 daxs
	250	**50**	**16**	M68x2,0	12	67,5	88	109,5	70	80	30	46,0x3,0	2,020	GDA 50>16	GDA 50>16 daxs
			20		15	67,5	91,5	114,5	70		36		2,010	GDA 50>20	GDA 50>20 daxs
			25		19	68	95	122,5	70		46		2,010	GDA 50>25	GDA 50>25 daxs
			30		24	68,5	97	126,5	70		50		1,980	GDA 50>30	GDA 50>30 daxs
			38		30	68	100,5	133	70		60		1,950	GDA 50>38	GDA 50>38 daxs
			50		40	70	109,5	138,5	70		80		1,910	GDA 50	GDA 50 daxs

1 Druckeinschränkung wegen Drahtstiftmutter | *Pressure restrictions due to wire nail nut*

GUL.

GERADER EINSTELLBARER EINSCHRAUBSTUTZEN MIT U-RING DICHTUNG
STRAIGHT ADJUSTABLE STUD WITH U-RING SEALING

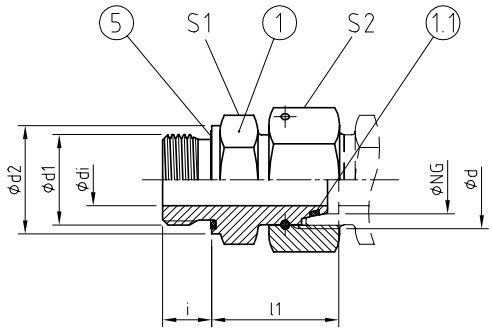

AVIT, ISO 8434-1 – SWOSDS
BAUREIHE / *SERIES*: L = *LIGHT* / S = *HEAVY*

Einschraubzapfen [1] mit U-Ring (ED) nach ISO 1179-2. 24° Dichtkegelanschluss (DKO) mit aufgezogenem O-Ring (FKM) und montierter Drahtstifmutter.

Stud end [1] with U-ring sealing (ED) acc. ISO 1179-2. 24° seal cone end (DKO) with mounted O-ring (FKM) and assembled wire nail nut.

WERKSTOFF-KOMBINATION
MATERIAL COMBINATION

Werkstoff, Oberfläche / *Material, Surface*	BESTELLBEISPIEL / *ORDER EXAMPLE* TYP NG -**
Stahl, verzinkt / *Steel, galvanised*; NBR	GUL 25 - 01
Stahl, verzinkt / *Steel, galvanised;* FKM	GUL 25 - 02
Stahl, phosphatiert / *Steel, phosphatised*; NBR	GUL 25 - 04
Stahl, phosphatiert / *Steel, phosphatised*; FKM	GUL 25 - 05
Edelstahl 1.4571 / *Stainless steel* AISI 316Ti; NBR	GUL 25 - 41
Edelstahl 1.4571 / *Stainless steel* AISI 316Ti; FKM	GUL 25 - 42

STÜCKLISTE
PARTS LIST

Pos.	Bezeichnung / *Description*
1	Stutzen mit Drahtstiftmutter / *Stud with wire nail nut*
1.1	O-Ring Dichtung / *O-ring sealing*; **FKM**
5	U-Ring Dichtung / *U-ring sealing*

REIHE *SERIES*	PN [2]	NG	ABMESSUNGEN [mm] *DIMENSIONS*								O-RING	U-RING	GEWICHT *WEIGHT*	BESTELLCODE *ORDER CODE*
	[bar]	[mm]	d1	d2	d	di	i	l1	S1	S2	Pos. 1.1	Pos. 5	[kg]	Pos. 1+5
L	250	**15**	G 1/2 A	26,9	M22x1,5	10	14	31,5	27	27	12,0x2,0	18,5x23,9x1,5	0,122	GUL 15
	160	**18**	G 1/2 A	26,9	M26x1,5	13	14	32	27	32	15,0x2,0	18,5x23,9x1,5	0,166	GUL 18
	160	**22**	G 3/4 A	31,9	M30x2,0	17	16	38	32	36	20,0x2,0	23,9x29,2x1,5	0,248	GUL 22
	100	**28**	G 1 A	39,9	M36x2,0	22	18	39,5	41	46	26,0x2,0	29,7x35,7x2,0	0,444	GUL 28
	100	**35**	G 1 1/4 A	49,9	M45x2,0	28	20	44,5	50	50	32,0x2,5	38,8x45,8x2,0	0,597	GUL 35
	100	**42**	G 1 1/2 A	54,9	M52x2,0	34	22	46	55	60	38,0x2,5	44,7x50,7x2,0	0,809	GUL 42

Fortsetzung nächste Seite | *Continued on next page*

1 Metrische Einschraubzapfen werden zur Identifikation mit einer umlaufenden Kerbe gekennzeichnet. | *Metric stud ends are marked with a circumferential groove for identificatio*
2 Druckeinschränkung wegen Drahtstiftmutter! | *Pressure restrictions due to wire nail nut!*

GERADER EINSTELLBARER EINSCHRAUBSTUTZEN MIT U-RING DICHTUNG

STRAIGHT ADJUSTABLE STUD WITH U-RING SEALING

REIHE *SERIES*	PN [2]	NG	ABMESSUNGEN [mm] *DIMENSIONS*								U-RING	GEWICHT *WEIGHT*	BESTELLCODE *ORDER CODE*
	[bar]	[mm]	d1	d2	d	di	i	l1	S1	S2	Pos. 5	[kg]	Pos. 1+5
S	630	**10**	G 1/4 A	18,9	M18x1,5	5	12	29	19	22	11,6x16,5x1,5	0,080	GULR 10
			G 3/8 A	21,9		6	12	31	22		14,7x18,9x1,5	0,090	GUL 10
			G 1/2 A	26,9		6	14	33	27		18,5x23,9x1,5	0,120	GULG 10
	420	**12**	G 1/4 A	18,9	M20x1,5	5	12	30	22	24	11,6x16,5x1,5	0,092	GULR 12
			G 3/8 A	21,9		8	12	31	22		14,7x18,9x1,5	0,097	GUL 12
			G 1/2 A	26,9		8	14	33	27		18,5x23,9x1,5	0,127	GULG 12
	315	**16**	G 3/8 A	21,9	M24x1,5	8	12	33	24	30	14,7x18,9x1,5	0,139	GULR 16
			G 1/2 A	26,9		11	14	35	27		18,5x23,9x1,5	0,156	GUL 16
			G 3/4 A	31,9		11	16	36,5	32		23,9x29,2x1,5	0,213	GULG 16
	315	**20**	G 1/2 A	26,9	M30x2,0	12	14	41,5	32	36	18,5x23,9x1,5	0,241	GULR 20
			G 3/4 A	31,9		14	16	41,5	32		23,9x29,2x1,5	0,262	GUL 20
			G 1 A	39,9		14	18	43,5	41		29,7x35,7x2,0	0,369	GULG 20
	315	**25**	G 3/4 A	31,9	M36x2,0	15	16	44	36	46	23,9x29,2x1,5	0,398	GULR 25
			G 1 A	39,9		19	18	45	41		29,7x35,7x2,0	0,472	GUL 25
			G 1 1/4 A	49,9		19	20	47	50		38,8x45,8x2,0	0,640	GULG 25
	250	**30**	G 1 A	39,9	M42x2,0	19	18	46,5	41	50	29,7x35,7x2,0	0,489	GULR 30
			G 1 1/4 A	49,9		24	20	48,5	50		38,8x45,8x2,0	0,657	GUL 30
			G 1 1/2 A	54,9		24	22	47,5	55		44,7x50,7x2,0	0,758	GULG 30
	250	**38**	G 1 1/4 A	49,9	M52x2,0	24	20	50	50	60	38,8x45,8x2,0	0,739	GULR 38
			G 1 1/2 A	54,9		30	22	51	55		44,7x50,7x2,0	0,839	GUL 38
			G 2 A	69,9		30	24	55	70		56,1x62,7x2,5	1,24	GULG 38
	250	**50**	G 1 1/2 A	54,9	M68x2,0	30	22	65	70	80	44,7x50,7x2,0	1,82	GULR 50
			G 2 A	69,9		40	24	65	70		56,1x62,7x2,5	1,87	GUL 50
METRISCHES GEWINDE [1] *METRIC THREAD*	420	**10**	M14x1,5	18,9	M18x1,5	6	12	30,5	19	22	11,6x16,5x1,5	0,079	GULM 10
	420	**10**	M16x1,5	21,9	M18x1,5	6	12	30,5	22	22	13,8x18,9x1,5	0,090	GULM 10
	420	**12**	M18x1,5	23,9	M20x1,5	8	12	31,5	24	24	15,7x20,9x1,5	0,105	GULM 12
	315	**16**	M22x1,5	26,9	M24x1,5	11	14	35	27	30	19,6x24,3x1,5	0,161	GULM 16
	315	**20**	M27x2,0	31,9	M30x2,0	14	16	41,5	32	36	23,9x29,2x1,5	0,263	GULM 20
	315	**25**	M33x2,0	39,9	M36x2,0	19	18	45	41	46	29,7x35,7x2,0	0,472	GULM 25
	250	**30**	M42x2,0	49,9	M42x2,0	24	20	48,5	50	50	38,8x45,8x2,0	0,658	GULM 30
	250	**38**	M48x2,0	54,9	M52x2,0	30	22	51	55	60	44,7x50,7x2,0	0,840	GULM 38
	250	**50**	M60x2,0	69,9	M68x2,0	40	24	65	70	80	56,1x62,7x2,5	1,88	GULM 50

1 Metrische Einschraubzapfen werden zur Identifikation mit einer umlaufenden Kerbe gekennzeichnet. | *Metric stud ends are marked with a circumferential groove for identificatio*

2 Druckeinschränkung wegen Drahtstiftmutter! | *Pressure restrictions due to wire nail nut!*

GERADER EINSTELLBARER EINSCHRAUBSTUTZEN MIT O-RING DICHTUNG

STRAIGHT ADJUSTABLE STUD WITH O-RING SEALING

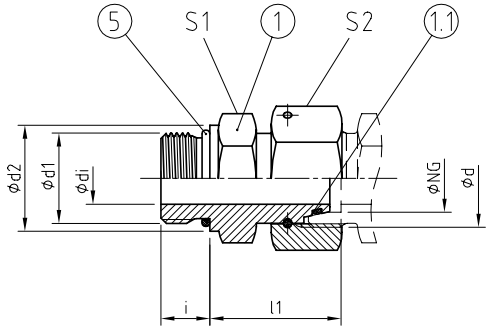

AVIT, ISO 8434-1 – SWOSDS
BAUREIHE / *SERIES*: S = *HEAVY*

Einschraubzapfen [1] mit O-Ring Dichtung mit metrischem Gewinde nach ISO 6149-2 oder mit amerikanischem UNF Feingewinde nach ISO 11926-2.

Stud end [1] with O-ring sealing with metric thread acc. ISO 6149-2 or with American national fine thread acc. ISO 11926-2.

WERKSTOFF-KOMBINATION
MATERIAL COMBINATION

Werkstoff, Oberfläche / *Material, Surface*	BESTELLBEISPIEL / *ORDER EXAMPLE* TYP NG - daxs - **
Stahl, verzinkt / *Steel, galvanised*; NBR	GELM 25 - daxs - 01
Stahl, verzinkt / *Steel, galvanised;* FKM	GELM 25 - daxs - 02
Stahl, phosphatiert / *Steel, phosphatised*; NBR	GELM 25 - daxs - 04
Stahl, phosphatiert / *Steel, phosphatised*; FKM	GELM 25 - daxs - 05
Edelstahl 1.4571 / *Stainless steel* AISI 316Ti; NBR	GELM 25 - daxs - 41
Edelstahl 1.4571 / *Stainless steel* AISI 316Ti; FKM	GELM 25 - daxs - 42

STÜCKLISTE
PARTS LIST

Pos.	Bezeichnung / *Description*
1	Stutzen mit Drahtstiftmutter / *Stud with wire nail nut*
1.1	O-Ring Dichtung / *O-ring sealing*; **FKM**
5	O-Ring Dichtung / *O-ring sealing*

TYPE	PN [2]	NG	ABMESSUNGEN [mm] *DIMENSIONS*								O-RING	GEWICHT *WEIGHT*	BESTELLCODE *ORDER CODE*
	[bar]	[mm]	d1	d2	d	di	i	l1	S1	S2	Pos. 5	[kg]	Pos. 1+5
METRISCHES GEWINDE *METRIC THREAD*	630	**10**	M16x1,5	21,8	M18x1,5	6	12	30,5	22	22	13,3x2,2	0,094	GELM 10
	420	**12**	M18x1,5	23,8	M20x1,5	8	14	31,5	24	22	15,3x2,2	0,115	GELM 12
	420	**16**	M22x1,5	26,8	M24x1,5	11	15	35	27	30	19,3x2,2	0,163	GELM 16
	315	**20**	M27x2,0	31,8	M30x2,0	14	18	41,5	32	36	23,6x2,9	0,270	GELM 20
	315	**25**	M33x2,0	40,8	M36x2,0	19	19	45	41	46	29,6x2,9	0,482	GELM 25
	250	**30**	M42x2,0	49,8	M42x2,0	24	20	48,5	50	50	38,6x2,9	0,667	GELM 30
	250	**38**	M48x2,0	54,8	M52x2,0	30	22	51	55	60	44,6x2,9	0,851	GELM 38
	250	**50**	M60x2,0	64,8	M68x2,0	40	24	65	70	80	56,6x2,9	1,890	GELM 50
UNF GEWINDE *UNF THREAD ANSI B1.1*	630	**10**	9/16 - 18 UNF	18,9	M18x1,5	6	12	29	19	22	11,89x1,98	0,090	GELA 10
	420	**12**	¾ - 16 UNF	22,9	M20x1,5	8	12	30,5	22	22	16,36x2,20	0,113	GELA 12
	420	**16**	¾ - 16 UNF	23,0	M24x1,5	11	14	34	27	24	16,36x2,20	0,155	GELA 16
	420	**16**	⅞ - 14 UNF	26,0	M24x1,5	11	16	34	27	30	19,18x2,46	0,161	GELA 16
	315	**20**	1 1/16 - 12 UN	31,0	M30x2,0	14	19	41	32	36	23,47x2,95	0,268	GELA 20
	315	**25**	1 5/16 - 12 UN	40,0	M36x2,0	19	19	45	41	46	29,74x2,95	0,476	GELA 25
	250	**30**	1 ⅝ - 12 UN	49,0	M42x2,0	24	19	48,5	50	50	37,46x3,00	0,653	GELA 30
	250	**38**	1 ⅞ - 12 UN	54,0	M52x2,0	30	19	51	55	60	43,69x3,00	0,841	GELA 38
	250	**50**	2 ½ - 12 UN	69,0	M68x2,0	40	22	65	70	80	59,00x3,00	1,922	GELA 50

1 Metrische Einschraubzapfen werden zur Identifikation mit einer umlaufenden Kerbe gekennzeichnet. | *Metric stud ends are marked with a circumferential groove for identification.*
2 Druckeinschränkung wegen Drahtstiftmutter! | *Pressure restrictions due to wire nail nut!*

EINSTELLBARE WINKELVERSCHRAUBUNG
ADJUSTABLE SWIVEL ELBOW

AVIT, ISO 8434-1 – SWOE
BAUREIHE / *SERIES*: L = *LIGHT* / S = *HEAVY*

- 24° Dichtkegelanschluss mit eingelegtem O-Ring (FKM) nach ISO 8434-1 und montierter Drahtstiftmutter.
- 24° Konusanschluss nach ISO 8434-1

- *24° seal cone end with mounted O-ring (FKM) acc. ISO 8434-1 and assembled wire nail nut.*
- *24° cone end acc. ISO 8434-1*

WS [Pos. 1]

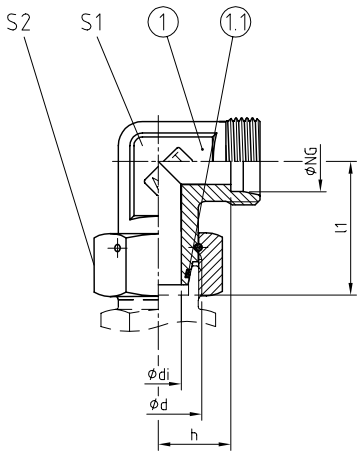

WS [Pos. 1-4]

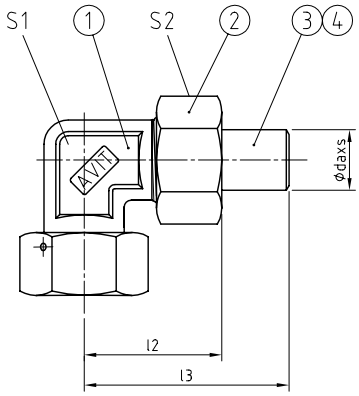

WERKSTOFF-KOMBINATION
MATERIAL COMBINATION

Werkstoff, Oberfläche / *Material, Surface*	TYP NG - daxs - **
Stahl, verzinkt / *Steel, galvanised*; NBR	WS 25 - daxs - 01
Stahl, verzinkt / *Steel, galvanised;* FKM	WS 25 - daxs - 02
Stahl, phosphatiert / *Steel, phosphatised*; NBR	WS 25 - daxs - 04
Stahl, phosphatiert / *Steel, phosphatised*; FKM	WS 25 - daxs - 05
Edelstahl 1.4571 / *Stainless steel* AISI 316Ti; NBR	WS 25 - daxs - 41
Edelstahl 1.4571 / *Stainless steel* AISI 316Ti; FKM	WS 25 - daxs - 42

BESTELLBEISPIEL
ORDER EXAMPLE

STÜCKLISTE
PARTS LIST

Pos.	Bezeichnung / *Description*
1	Winkelstutzen mit Drahtstiftmutter / *Elbow stud with wire nail nut*
1.1	O-Ring Dichtung / *O-ring sealing*; **FKM**
2	Überwurfmutter / *Union nut*
3	24° Schweißkegel / *24° weld-on nipple*
4	O-Ring Dichtung / *O-ring sealing*

REIHE *SERIES*	PN [1]	NG	ABMESSUNGEN [mm] *DIMENSIONS*								GEWICHT *WEIGHT*	BESTELLCODE *ORDER CODE*	
	[bar]	[mm]	d	di [2]	h	l1	l2	l3	S1	S2	[kg]	Pos. 1	Pos. 1-4
L	250	**15**	M22x1,5	10	21	31	38	57,5	19	27	0,13	WS 15	WS 15 daxs
	160	**18**	M26x1,5	13	23,5	35,5	42	62	24	32	0,21	WS 18	WS 18 daxs
	160	**22**	M30x2,0	17	27,5	40,5	45,5	67	27	36	0,26	WS 22	WS 22 daxs
	100	**28**	M36x2,0	22	30,5	41,5	50	73,5	36	46	0,49	WS 28	WS 28 daxs
	100	**35**	M45x2,0	28	34,5	51	59	85,5	41	50	0,64	WS 35	WS 35 daxs
	100	**42**	M52x2,0	34	40	56	64,5	91	50	60	1,01	WS 42	WS 42 daxs
S	630	**10**	M18x1,5	6	17,5	29	35	51	19	22	0,10	WS 10	WS 10 daxs
	420	**12**	M20x1,5	8	21,5	31	39,5	55,5	19	24	0,13	WS 12	WS 12 daxs
	420	**16**	M24x1,5	11	24,5	36,5	45	66,5	24	30	0,21	WS 16	WS 16 daxs
	315	**20**	M30x2,0	14	26,5	43	50	73	27	36	0,31	WS 20	WS 20 daxs
	315	**25**	M36x2,0	18	30	48	57	85	36	46	0,60	WS 25	WS 25 daxs
	250	**30**	M42x2,0	23	35,5	55	64	93,5	41	50	0,77	WS 30	WS 30 daxs
	250	**38**	M52x2,0	30	41	63	73,5	106	50	60	1,26	WS 38	WS 38 daxs
	250	**50**	M68x2,0	40	67	94	106,5	135,5	70	80	3,62	WS 50	WS 50 daxs

1 Druckeinschränkung wegen Drahtstiftmutter! | *Pressure restrictions due to wire nail nut!*
2 Bitte beachten Sie, dass der Innendurchmesser (di) durch die Kegelseite reduziert wird. | *Please note that the inside diameter (di) is reduced by the cone side.*

TS

T-VERSCHRAUBUNG, ABGANG EINSTELLBAR
ADJUSTABLE BRANCH TEE

TS [Pos. 1]

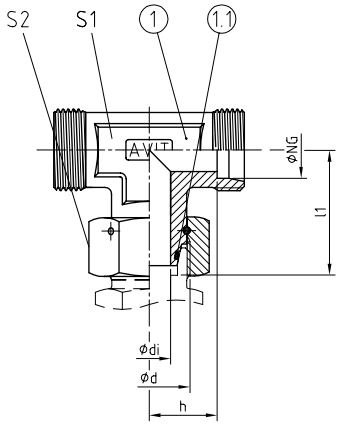

TS [Pos. 1-4]

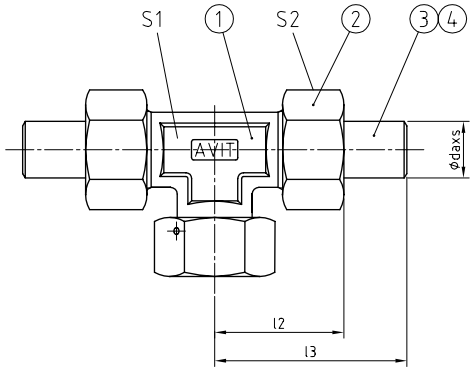

AVIT, ISO 8434-1 – SWOBT
BAUREIHE / *SERIES*: L = *LIGHT* / S = *HEAVY*

- 24° Dichtkegelanschluss mit eingelegtem O-Ring (FKM) nach ISO 8434-1 und montierter Drahtstiftmutter.
- 24° Konusanschluss nach ISO 8434-1

- *24° seal cone end with mounted O-ring (FKM) acc. ISO 8434-1 and assembled wire nail nut.*
- *24° cone end acc. ISO 8434-1*

WERKSTOFF-KOMBINATION
MATERIAL COMBINATION

Werkstoff, Oberfläche / *Material, Surface*	TYP NG - daxs - **
Stahl, verzinkt / *Steel, galvanised*; NBR	TS 25 - daxs - 01
Stahl, verzinkt / *Steel, galvanised;* FKM	TS 25 - daxs - 02
Stahl, phosphatiert / *Steel, phosphatised*; NBR	TS 25 - daxs - 04
Stahl, phosphatiert / *Steel, phosphatised*; FKM	TS 25 - daxs - 05
Edelstahl 1.4571 / *Stainless steel* AISI 316Ti; NBR	TS 25 - daxs - 41
Edelstahl 1.4571 / *Stainless steel* AISI 316Ti; FKM	TS 25 - daxs - 42

BESTELLBEISPIEL
ORDER EXAMPLE

STÜCKLISTE
PARTS LIST

Pos.	Bezeichnung / *Description*
1	T-Stutzen mit Drahtstiftmutter / *T-Stud with wire nail nut*
1.1	O-Ring Dichtung / *O-ring sealing*; **FKM**
2	Überwurfmutter / *Union nut*
3	24° Schweißkegel / *24° weld-on nipple*
4	O-Ring Dichtung / *O-ring sealing*

REIHE *SERIES*	PN [1]	NG	ABMESSUNGEN [mm] *DIMENSIONS*								GEWICHT *WEIGHT*	BESTELLCODE *ORDER CODE*	
	[bar]	[mm]	d	di [2]	h	l1	l2	l3	S1	S2	[kg]	Pos. 1	Pos. 1-4
L	250	**15**	M22x1,5	10	21	31	38	57,5	19	27	0,16	TS 15	TS 15 daxs
	160	**18**	M26x1,5	13	23,5	35,5	42	62	24	32	0,24	TS 18	TS 18 daxs
	160	**22**	M30x2,0	17	27,5	40,5	45,5	67	27	36	0,31	TS 22	TS 22 daxs
	100	**28**	M36x2,0	22	30,5	41,5	50	73,5	36	46	0,56	TS 28	TS 28 daxs
	100	**35**	M45x2,0	28	34,5	51	59	85,5	41	50	0,81	TS 35	TS 35 daxs
	100	**42**	M52x2,0	34	40	56	64,5	91	50	60	1,09	TS 42	TS 42 daxs
S	630	**10**	M18x1,5	6	17,5	29	35	51	19	22	0,12	TS 10	TS 10 daxs
	420	**12**	M20x1,5	8	21,5	31	39,5	55,5	19	24	0,15	TS 12	TS 12 daxs
	420	**16**	M24x1,5	11	24,5	36,5	45	66,5	24	30	0,24	TS 16	TS 16 daxs
	315	**20**	M30x2,0	14	26,5	43	50	73	27	36	0,38	TS 20	TS 20 daxs
	315	**25**	M36x2,0	18	30	48	57	85	36	46	0,72	TS 25	TS 25 daxs
	250	**30**	M42x2,0	23	35,5	55	64	93,5	41	50	0,94	TS 30	TS 30 daxs
	250	**38**	M52x2,0	30	41	63	73,5	106	50	60	1,49	TS 38	TS 38 daxs
	250	**50**	M68x2,0	40	67	94	106,5	135,5	70	80	4,60	TS 50	TS 50 daxs

1 Druckeinschränkung wegen Drahtstiftmutter! | *Pressure restrictions due to wire nail nut!*
2 Bitte beachten Sie, dass der Innendurchmesser (di) durch die Kegelseite reduziert wird. | *Please note that the inside diameter (di) is reduced by the cone side.*

T-VERSCHRAUBUNG, DURCHGANG EINSTELLBAR
ADJUSTABLE RUN TEE

LS [Pos. 1]

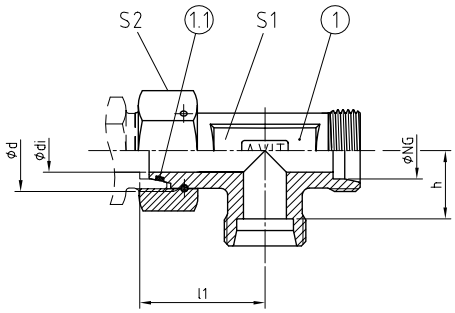

LS [Pos. 1-4]

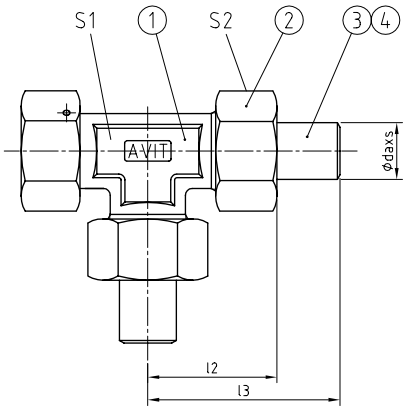

AVIT, ISO 8434-1 – SWORT
BAUREIHE / *SERIES*: L = *LIGHT* / S = *HEAVY*

- 24° Dichtkegelanschluss mit eingelegtem O-Ring (FKM) nach ISO 8434-1 und montierter Drahtstiftmutter.
- 24° Konusanschluss nach ISO 8434-1

- *24° seal cone end with mounted O-ring (FKM) acc. ISO 8434-1 and assembled wire nail nut.*
- *24° cone end acc. ISO 8434-1*

WERKSTOFF-KOMBINATION
MATERIAL COMBINATION

Werkstoff, Oberfläche / *Material, Surface*	TYP NG - daxs - **
Stahl, verzinkt / *Steel, galvanised*; NBR	LS 25 - daxs - 01
Stahl, verzinkt / *Steel, galvanised;* FKM	LS 25 - daxs - 02
Stahl, phosphatiert / *Steel, phosphatised*; NBR	LS 25 - daxs - 04
Stahl, phosphatiert / *Steel, phosphatised*; FKM	LS 25 - daxs - 05
Edelstahl 1.4571 / *Stainless steel* AISI 316Ti; NBR	LS 25 - daxs - 41
Edelstahl 1.4571 / *Stainless steel* AISI 316Ti; FKM	LS 25 - daxs - 42

BESTELLBEISPIEL
ORDER EXAMPLE

STÜCKLISTE
PARTS LIST

Pos.	Bezeichnung / *Description*
1	T-Stutzen mit Drahtstiftmutter / *T-Stud with wire nail nut*
1.1	O-Ring Dichtung / *O-ring sealing*; **FKM**
2	Überwurfmutter / *Union nut*
3	24° Schweißkegel / *24° weld-on nipple*
4	O-Ring Dichtung / *O-ring sealing*

REIHE *SERIES*	PN [1]	NG	ABMESSUNGEN [mm] *DIMENSIONS*								GEWICHT *WEIGHT*	BESTELLCODE *ORDER CODE*	
	[bar]	[mm]	d	di [2]	h	l1	l2	l3	S1	S2	[kg]	Pos. 1	Pos. 1-4
L	250	**15**	M22x1,5	10	21	31	38	57,5	19	27	0,16	LS 15	LS 15 daxs
	160	**18**	M26x1,5	13	23,5	35,5	42	62	24	32	0,24	LS 18	LS 18 daxs
	160	**22**	M30x2,0	17	27,5	40,5	45,5	67	27	36	0,31	LS 22	LS 22 daxs
	100	**28**	M36x2,0	22	30,5	41,5	50	73,5	36	46	0,56	LS 28	LS 28 daxs
	100	**35**	M45x2,0	28	34,5	51	59	85,5	41	50	0,81	LS 35	LS 35 daxs
	100	**42**	M52x2,0	34	40	56	64,5	91	50	60	1,09	LS 42	LS 42 daxs
S	630	**10**	M18x1,5	6	17,5	29	35	51	19	22	0,12	LS 10	LS 10 daxs
	420	**12**	M20x1,5	8	21,5	31	39,5	55,5	19	24	0,15	LS 12	LS 12 daxs
	420	**16**	M24x1,5	11	24,5	36,5	45	66,5	24	30	0,24	LS 16	LS 16 daxs
	315	**20**	M30x2,0	14	26,5	43	50	73	27	36	0,38	LS 20	LS 20 daxs
	315	**25**	M36x2,0	18	30	48	57	85	36	46	0,72	LS 25	LS 25 daxs
	250	**30**	M42x2,0	23	35,5	55	64	93,5	41	50	0,94	LS 30	LS 30 daxs
	250	**38**	M52x2,0	30	41	63	73,5	106	50	60	1,49	LS 38	LS 38 daxs
	250	**50**	M68x2,0	40	67	94	106,5	135,5	70	80	4,60	LS 50	LS 50 daxs

1 Druckeinschränkung wegen Drahtstiftmutter! | *Pressure restrictions due to wire nail nut!*
2 Bitte beachten Sie, dass der Innendurchmesser (di) durch die Kegelseite reduziert wird. | *Please note that the inside diameter (di) is reduced by the cone side.*

GERADE VERSCHRAUBUNG
STRAIGHT UNION CONNECTOR

GV [Pos. 1]

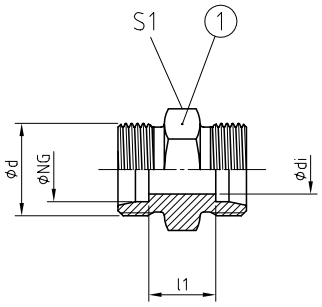

GV [Pos. 1-4]

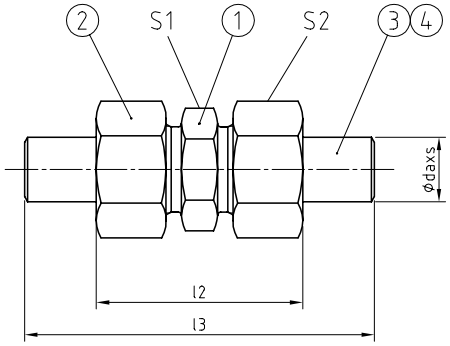

AVIT, ISO 8434-1 – S
BAUREIHE / *SERIES*: L = *LIGHT* / S = *HEAVY*

Beidseitiger 24° Konusanschluss mit metrischem Gewinde nach ISO 8434-1

Both ends with 24° cone end with metric thread acc. to ISO 8434-1

WERKSTOFF-KOMBINATION
MATERIAL COMBINATION

Werkstoff, Oberfläche / *Material, Surface*	TYP NG - daxs - **
Stahl, verzinkt / *Steel, galvanised*; NBR	GV 25 - daxs - 01
Stahl, verzinkt / *Steel, galvanised;* FKM	GV 25 - daxs - 02
Stahl, phosphatiert / *Steel, phosphatised*; NBR	GV 25 - daxs - 04
Stahl, phosphatiert / *Steel, phosphatised*; FKM	GV 25 - daxs - 05
Edelstahl 1.4571 / *Stainless steel* AISI 316Ti; NBR	GV 25 - daxs - 41
Edelstahl 1.4571 / *Stainless steel* AISI 316Ti; FKM	GV 25 - daxs - 42

BESTELLBEISPIEL
ORDER EXAMPLE

STÜCKLISTE
PARTS LIST

Pos.	Bezeichnung / *Description*
1	Verbindungsstutzen / *Union connector*
2	Überwurfmutter / *Union nut*
3	24° Schweißkegel / *24° weld-on nipple*
4	O-Ring Dichtung / *O-ring sealing*

REIHE *SERIES*	PN	NG	ABMESSUNGEN [mm] *DIMENSIONS*							GEWICHT *WEIGHT*	BESTELLCODE *ORDER CODE*	
	[bar]	[mm]	d	di	l1	l2	l3	S1	S2	[kg]	Pos. 1	Pos. 1-4
L	250	**10**	M16x1,5	8	13	45	80	17	19	0,025	GV 10 L	GV 10 L daxs
	250	**12**	M18x1,5	10	14	47	82	19	22	0,032	GV 12 L	GV 12 L daxs
	250	**15**	M22x1,5	12	16	54	89	24	27	0,052	GV 15	GV 15 daxs
	160	**18**	M26x1,5	15	16	55	93	27	32	0,071	GV 18	GV 18 daxs
	160	**22**	M30x2,0	19	20	56	99	32	36	0,095	GV 22	GV 22 daxs
	100	**28**	M36x2,0	24	21	60	107	41	41	0,144	GV 28	GV 28 daxs
	100	**35**	M45x2,0	30	20	69	122	46	50	0,224	GV 35	GV 35 daxs
	100	**42**	M52x2,0	36	21	70	123	55	60	0,311	GV 42	GV 42 daxs
S	800	**10**	M18x1,5	7	17	52	85	19	22	0,045	GV 10	GV 10 daxs
	630	**12**	M20x1,5	8	19	55	88	22	24	0,064	GV 12	GV 12 daxs
	630	**16**	M24x1,5	12	21	62	106	27	30	0,092	GV 16	GV 16 daxs
	420	**20**	M30x2,0	15	23	71	116	32	36	0,156	GV 20	GV 20 daxs
	420	**25**	M36x2,0	19	26	80	135	41	46	0,275	GV 25	GV 25 daxs
	420	**30**	M42x2,0	24	27	84	143	46	50	0,358	GV 30	GV 30 daxs
	420	**38**	M52x2,0	30	29	94	159	55	60	0,607	GV 38	GV 38 daxs
	420	**50**	M68x2,0	38	36	115	174	70	80	1,197	GV 50	GV 50 daxs

GERADE VERSCHRAUBUNG REDUZIERT
REDUCED STRAIGHT UNION CONNECTOR

GVR [Pos. 1]

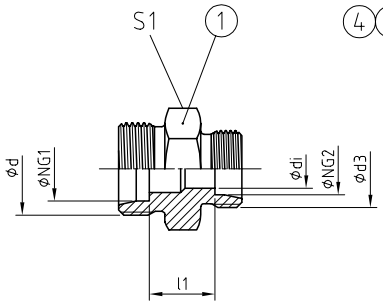

GVR [Pos. 1-6]

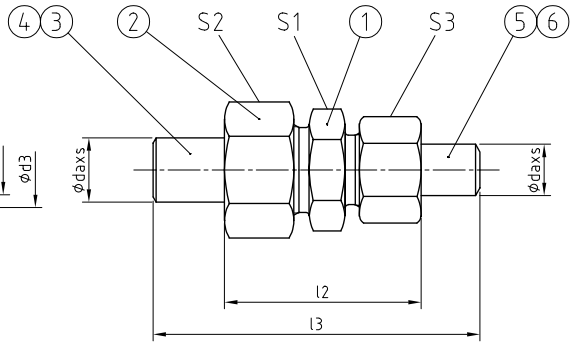

AVIT ≈ ISO 8434-1 – SRD
BAUREIHE / *SERIES*: L = *LIGHT* / S = *HEAVY*

- Beidseitiger 24° Konusanschluss mit metrischem Gewinde nach ISO 8434-1
- Um eine Nenngröße reduzierte Ausführung

- *Both ends with 24° cone end with metric thread acc. to ISO 8434-1*
- *Reduced by one nominal size*

WERKSTOFF-KOMBINATION / ***MATERIAL COMBINATION***

Werkstoff, Oberfläche / *Material, Surface*	BESTELLBEISPIEL / *ORDER EXAMPLE* TYP NG - daxs - **
Stahl, verzinkt / *Steel, galvanised*; NBR	GVR 25>20 - daxs - 01
Stahl, verzinkt / *Steel, galvanised;* FKM	GVR 25>20 - daxs - 02
Stahl, phosphatiert / *Steel, phosphatised*; NBR	GVR 25>20 - daxs - 04
Stahl, phosphatiert / *Steel, phosphatised*; FKM	GVR 25>20 - daxs - 05
Edelstahl 1.4571 / *Stainless steel* AISI 316Ti; NBR	GVR 25>20 - daxs - 41
Edelstahl 1.4571 / *Stainless steel* AISI 316Ti; FKM	GVR 25>20 - daxs - 42

STÜCKLISTE / ***PARTS LIST***

Pos.	Bezeichnung / *Description*
1	Verbindungsstutzen / *Union connector*
2	Überwurfmutter / *Union nut*
3	24° Schweißkegel / *24° weld-on nipple*
4	O-Ring Dichtung / *O-ring sealing*
5	24° Schweißkegel / *24° weld-on nipple*
6	O-Ring Dichtung / *O-ring sealing*

REIHE / *SERIES*	PN	NG1	NG2	ABMESSUNGEN [mm] / *DIMENSIONS*									GEWICHT / *WEIGHT*	BESTELLCODE / *ORDER CODE*	
	[bar]	[mm]	[mm]	d	d3	di	l1	l2	l3	S1	S2	S3	[kg]	Pos. 1	Pos. 1-6
L	160	**18**	**15**	M26x1,5	M22x1,5	12	17,5	53	93	27	32	27	0,074	GVR 18>15	GVR 18>15 daxs daxs
	160	**22**	**18**	M30x2,0	M26x1,5	15	20	56	98	32	36	32	0,109	GVR 22>18	GVR 22>18 daxs daxs
	100	**28**	**22**	M36x2,0	M30x2,0	19	24	62	106	41	41	36	0,179	GVR 28>22	GVR 28>22 daxs daxs
	100	**35**	**28**	M45x2,0	M36x2,0	24	23	67	117	46	50	41	0,239	GVR 35>28	GVR 35>28 daxs daxs
	100	**42**	**35**	M52x2,0	M45x2,0	30	23,5	72,5	125,5	55	60	50	0,360	GVR 42>35	GVR 42>35 daxs daxs
S>L	250	**16**	**15**	M24x1,5	M22x1,5	12	18,5	56,5	97,5	27	30	27	0,080	GVR 16>15	GVR 16>15 daxs daxs
	160	**20**	**18**	M30x2,0	M26x1,5	15	19	60,5	104,5	32	36	32	0,118	GVR 20>18	GVR 20>18 daxs daxs
	160	**25**	**22**	M36x2,0	M30x2,0	19	22,5	67,5	116,5	41	46	36	0,194	GVR 25>22	GVR 25>22 daxs daxs
	100	**30**	**28**	M42x2,0	M36x2,0	24	24	72	125	46	50	41	0,263	GVR 30>28	GVR 30>28 daxs daxs
	100	**38**	**35**	M52x2,0	M45x2,0	30	24,5	81,5	140,5	55	60	50	0,436	GVR 38>35	GVR 38>35 daxs daxs
	100	**50**	**42**	M68x2,0	M52x2,0	36	29	93	149	70	80	60	0,847	GVR 50>42	GVR 50>42 daxs daxs
S	630	**12**	**10**	M20x1,5	M18x1,5	7	17	53	85	22	24	22	0,055	GVR 12>10	GVR 12>10 daxs daxs
	630	**16**	**12**	M24x1,5	M20x1,5	8	20	59	97	27	30	24	0,091	GVR 16>12	GVR 16>12 daxs daxs
	420	**20**	**16**	M30x2,0	M24x1,5	12	23	68	112	32	36	30	0,138	GVR 20>16	GVR 20>16 daxs daxs
	420	**25**	**20**	M36x2,0	M30x2,0	15	25,5	76	127	41	46	36	0,259	GVR 25>20	GVR 25>20 daxs daxs
	420	**30**	**25**	M42x2,0	M36x2,0	19	27,5	83	140	46	50	46	0,362	GVR 30>25	GVR 30>25 daxs daxs
	420	**38**	**30**	M52x2,0	M42x2,0	24	29,5	91	153	55	60	50	0,569	GVR 38>30	GVR 38>30 daxs daxs
	420	**50**	**38**	M68x2,0	M52x2,0	30	34	107	168	70	80	60	1,095	GVR 50>38	GVR 50>38 daxs daxs

GERADE AUFSCHWEISSVERSCHRAUBUNG
WELD-ON STRAIGHT CONNECTOR

AV [Pos. 1]

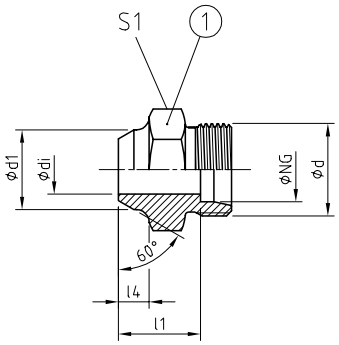

AV [Pos. 1-4]

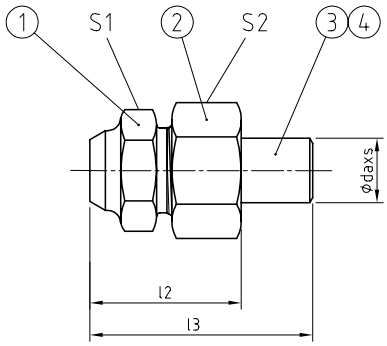

AVIT, ISO 8434-1 – WDS
BAUREIHE / *SERIES*: L = *LIGHT* / S = *HEAVY*

Schweißstutzen mit 24° Konusanschluss mit metrischem Gewinde nach ISO 8434-1.

Weld-on stud with 24° cone end with metric thread acc. to ISO 8434-1.

WERKSTOFF-KOMBINATION
MATERIAL COMBINATION

Werkstoff, Oberfläche / *Material, Surface*	TYP NG - daxs - **
Stahl, Mutter verzinkt / *Steel, union nut galvanised*; NBR	AV 25 - daxs - 01
Stahl, Mutter verzinkt / *Steel, union nut galvanised;* FKM	AV 25 - daxs - 02
Stahl, Mutter phosphatiert / *Steel, union nut phosphatised*; NBR	AV 25 - daxs - 04
Stahl, Mutter phosphatiert / *Steel, union nut phosphatised*; FKM	AV 25 - daxs - 05
Edelstahl 1.4571 / *Stainless steel* AISI 316Ti; NBR	AV 25 - daxs - 41
Edelstahl 1.4571 / *Stainless steel* AISI 316Ti; FKM	AV 25 - daxs - 42

BESTELLBEISPIEL
ORDER EXAMPLE

STÜCKLISTE
PARTS LIST

Pos.	Bezeichnung / *Description*
1	Schweißstutzen / *Weld-on stud*
2	Überwurfmutter / *Union nut*
3	24° Schweißkegel / *24° weld-on nipple*
4	O-Ring Dichtung / *O-ring sealing*

REIHE *SERIES*	PN	NG	ABMESSUNGEN [mm] *DIMENSIONS*									GEWICHT *WEIGHT*	BESTELLCODE *ORDER CODE*	
	[bar]	[mm]	d1	d	di	l1	l2	l3	l4	S1	S2	[kg]	Pos. 1	Pos. 1- 4
L	250	**15**	19	M22x1,5	12	22	39,5	58,5	10	22	27	0,045	AV 15	AV 15 daxs
	160	**18**	22	M26x1,5	15	23,5	41,5	62	10	27	32	0,070	AV 18	AV 18 daxs
	160	**22**	27	M30x2,0	19	28,5	46,5	67,5	12	32	36	0,103	AV 22	AV 22 daxs
	100	**28**	32	M36x2,0	24	30,5	50	73,5	12	41	41	0,166	AV 28	AV 28 daxs
	100	**35**	40	M45x2,0	30	32,5	56,5	83,5	14	46	50	0,244	AV 35	AV 35 daxs
	100	**42**	46	M52x2,0	36	35	59,5	86	16	55	60	0,339	AV 42	AV 42 daxs
S	800	**10**	15	M18x1,5	7	22,5	39,5	56,5	8	19	22	0,043	AV 10	AV 10 daxs
	630	**12**	17	M20x1,5	8	24,5	42,5	59	10	22	24	0,058	AV 12	AV 12 daxs
	630	**16**	21	M24x1,5	12	26,5	47	68,5	10	27	30	0,087	AV 16	AV 16 daxs
	420	**20**	26	M30x2,0	15	29,5	52,5	76	12	32	36	0,137	AV 20	AV 20 daxs
	420	**25**	31	M36x2,0	19	32	59	86,5	12	41	46	0,231	AV 25	AV 25 daxs
	420	**30**	36	M42x2,0	24	35,5	64	93	14	46	50	0,310	AV 30	AV 30 daxs
	420	**38**	44	M52x2,0	30	38	70,5	103	16	55	60	0,456	AV 38	AV 38 daxs
	420	**50**	60	M68x2,0	38	52	91,5	120,5	25	70	80	1,130	AV 50	AV 50 daxs

WINKEL AUFSCHWEISSVERSCHRAUBUNG
WELD-ON ELBOW CONNECTOR

AVIT ≈ ISO 8434-1 – EWDS
BAUREIHE / *SERIES*: L = *LIGHT* / S = *HEAVY*

Winkelschweißstutzen mit 24° Konusanschluss mit metrischem Gewinde nach ISO 8434-1.

Weld-on elbow stud with 24° cone end with metric thread acc. to ISO 8434-1.

WAV [Pos. 1]

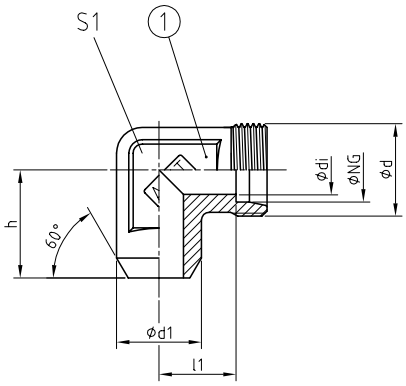

WAV [Pos. 1-4]

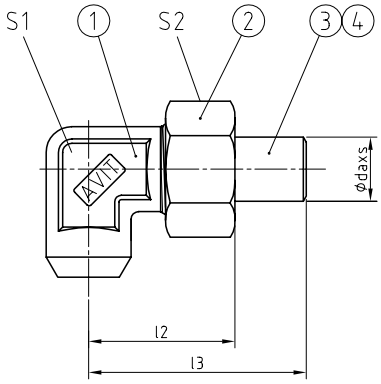

WERKSTOFF-KOMBINATION
MATERIAL COMBINATION

Werkstoff, Oberfläche / *Material, Surface*	TYP NG - daxs - **
Stahl, Mutter verzinkt / *Steel, union nut galvanised*; NBR	WAV 25 - daxs - 01
Stahl, Mutter verzinkt / *Steel, union nut galvanised;* FKM	WAV 25 - daxs - 02
Stahl, Mutter phosphatiert / *Steel, union nut phosphatised*; NBR	WAV 25 - daxs - 04
Stahl, Mutter phosphatiert / *Steel, union nut phosphatised*; FKM	WAV 25 - daxs - 05
Edelstahl 1.4571 / *Stainless steel* AISI 316Ti; NBR	WAV 25 - daxs - 41
Edelstahl 1.4571 / *Stainless steel* AISI 316Ti; FKM	WAV 25 - daxs - 42

BESTELLBEISPIEL
ORDER EXAMPLE

STÜCKLISTE
PARTS LIST

Pos.	Bezeichnung / *Description*
1	Winkelschweißstutzen / *Weld-on elbow stud*
2	Überwurfmutter / *Union nut*
3	24° Schweißkegel / *24° weld-on nipple*
4	O-Ring Dichtung / *O-ring sealing*

REIHE *SERIES*	PN	NG	ABMESSUNGEN [mm] *DIMENSIONS*									GEWICHT *WEIGHT*	BESTELLCODE *ORDER CODE*	
	[bar]	[mm]	d1	d	di	h	l1	l2	l3	S1	S2	[kg]	Pos. 1	Pos. 1-4
L	250	**15**	19	M22x1,5	12	28	21	38,5	57,5	19	27	0,097	WAV 15	WAV 15 daxs
	160	**18**	22	M26x1,5	15	31	23,5	41	62	24	32	0,113	WAV 18	WAV 18 daxs
	160	**22**	27	M30x2,0	19	35	27,5	45,5	67	27	36	0,160	WAV 22	WAV 22 daxs
	100	**28**	32	M36x2,0	24	38	30,5	50	73,5	36	41	0,287	WAV 28	WAV 28 daxs
	100	**35**	40	M45x2,0	30	45	34,5	58,5	85	41	50	0,413	WAV 35	WAV 35 daxs
	100	**42**	46	M52x2,0	36	51	40	64,5	91	50	60	0,710	WAV 42	WAV 42 daxs
S	800	**10**	15	M18x1,5	7	25	17,5	35	52	19	22	0,069	WAV 10	WAV 10 daxs
	630	**12**	17	M20x1,5	8	29	21,5	39,5	55,5	19	24	0,096	WAV 12	WAV 12 daxs
	630	**16**	21	M24x1,5	12	33	24,5	45	66	24	30	0,139	WAV 16	WAV 16 daxs
	420	**20**	26	M30x2,0	15	37	26,5	50	73	27	36	0,205	WAV 20	WAV 20 daxs
	420	**25**	31	M36x2,0	19	42	30	56	85	36	46	0,385	WAV 25	WAV 25 daxs
	420	**30**	36	M42x2,0	24	49	35,5	63	92	41	50	0,588	WAV 30	WAV 30 daxs
	420	**38**	44	M52x2,0	30	57	41	73,5	106	50	60	0,941	WAV 38	WAV 38 daxs
	420	**50**	60	M68x2,0	38	85	67	107	137	70	80	3,030	WAV 50	WAV 50 daxs

GAV

GERADE SCHWEISSVERSCHRAUBUNG
STRAIGHT WELDING CONNECTOR

GAV [Pos. 1]

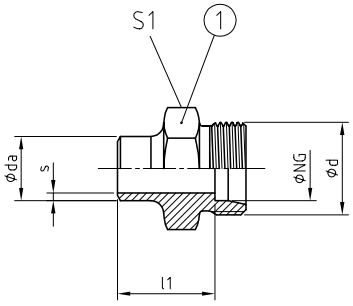

GAV [Pos. 1-4]

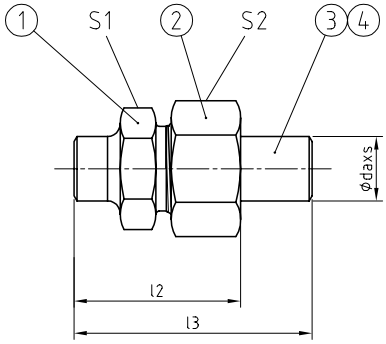

AVIT ≈ ISO 8434-1
BAUREIHE / *SERIES*: L = *LIGHT* / S = *HEAVY*

Die wirtschaftlichste Rohranschlussmöglichkeit. Rohranschluss mit 24° Konusanschluss mit metrischem Gewinde nach ISO 8434-1.

The most economical solution for tube and pipe connections. Tube connection with 24° cone end with metric thread acc. to ISO 8434-1.

WERKSTOFF-KOMBINATION
MATERIAL COMBINATION

Werkstoff, Oberfläche / *Material, Surface*	BESTELLBEISPIEL / *ORDER EXAMPLE* TYP NG - daxs - **
Stahl, Mutter verzinkt / *Steel, union nut galvanised*; NBR	GAV 25 - daxs - 01
Stahl, Mutter verzinkt / *Steel, union nut galvanised;* FKM	GAV 25 - daxs - 02
Stahl, Mutter phosphatiert / *Steel, union nut phosphatised*; NBR	GAV 25 - daxs - 04
Stahl, Mutter phosphatiert / *Steel, union nut phosphatised*; FKM	GAV 25 - daxs - 05
Edelstahl 1.4571 / *Stainless steel* AISI 316Ti; NBR	GAV 25 - daxs - 41
Edelstahl 1.4571 / *Stainless steel* AISI 316Ti; FKM	GAV 25 - daxs - 42

STÜCKLISTE
PARTS LIST

Pos.	Bezeichnung / *Description*
1	Schweißstutzen / *Welding stud*
2	Überwurfmutter / *Union nut*
3	24° Schweißkegel / *24° weld-on nipple*
4	O-Ring Dichtung / *O-ring sealing*

REIHE *SERIES*	PN	NG	ABMESSUNGEN [mm] *DIMENSIONS*							GEWICHT *WEIGHT*	BESTELLCODE *ORDER CODE*	
	[bar]	[mm]	daxs	d	l1	l2 ca.	l3	S1	S2	[kg]	Pos. 1	Pos. 1-4
L	100	**15**	15x1,5	M22x1,5	22	39	59	22	27	0,041	GAV 15x1,5	GAV 15x1,5-daxs
	160		15x2,0							0,042	GAV 15x2	GAV 15x2-daxs
	100	**18**	18x1,5	M26x1,5	23,5	43	62	27	32	0,063	GAV 18x1,5	GAV 18x1,5-daxs
	160		18x2,0							0,066	GAV 18x2	GAV 18x2-daxs
	160		18x2,5							0,071	GAV 18x2,5	GAV 18x2,5-daxs
	160		18x3,0							0,074	GAV 18x3	GAV 18x3-daxs
	100	**22**	22x2,0	M30x2,0	28,5	47	68	32	36	0,095	GAV 22x2	GAV 22x2-daxs
	160		22x2,5							0,101	GAV 22x2,5	GAV 22x2,5-daxs
	160		22x3,0							0,106	GAV 22x3	GAV 22x3-daxs
	160		22x4,0							0,115	GAV 22x4	GAV 22x4-daxs
	100	**28**	28x2,0	M36x2,0	30,5	50	74	41	41	0,155	GAV 28x2	GAV 28x2-daxs
	100		28x2,5							0,162	GAV 28x2,5	GAV 28x2,5-daxs
	100		28x3,0							0,170	GAV 28x3	GAV 28x3-daxs
	160		28x4,0							0,184	GAV 28x4	GAV 28x4-daxs
	100	**35**	35x3,0	M45x2,0	33,5	58	85	46	50	0,237	GAV 35x3	GAV 35x3-daxs
	160		35x4,0							0,258	GAV 35x4	GAV 35x4-daxs
	100	**42**	42x3,0	M52x2,0	35	60	86	55	60	0,312	GAV 42x3	GAV 42x3-daxs
	160		42x4,0							0,339	GAV 42x4	GAV 42x4-daxs
S	160	**10**	10x1,0	M18x1,5	22,5	40	56	19	22	0,034	GAV 10x1	GAV 10x1-daxs
	250		10x1,5							0,350	GAV 10x1,5	GAV 10x1,5-daxs
	420		10x2,0							0,037	GAV 10x2	GAV 10x2-daxs
	630		10x2,5							0,038	GAV 10x2,5	GAV 10x2,5-daxs
	160	**12**	12x1,5	M20x1,5	28,5	46	63	22	24	0,048	GAV 12x1,5	GAV 12x1,5-daxs
	315		12x2,0							0,049	GAV 12x2	GAV 12x2-daxs

Fortsetzung nächste Seite | *Continued on next page*

GERADE SCHWEISSVERSCHRAUBUNG
STRAIGHT WELDING CONNECTOR

REIHE *SERIES*	PN	NG	*NPS*		ABMESSUNGEN [mm] *DIMENSIONS*						GEWICHT *WEIGHT*	BESTELLCODE *ORDER CODE*	
	[bar]	[mm]	[inch]	daxs	d	l1	l2	l3	S1	S2	[kg]	Pos. 1	Pos. 1-4
S	420	12	-	12x2,5	M20x1,5	28,5	46	63	22	24	0,051	GAV 12x2,5	GAV 12x2,5-daxs
	630		-	12x3,0							0,530	GAV 12x3	GAV 12x3-daxs
	250	16	¼"	13,5x1,8	M24x1,5	31,5	52	74	27	30	0,079	GAV 16>13,5x1,8	GAV 16>13,5x1,8-daxs
	315		¼"	13,5x2,6							0,086	GAV 16>13,5x2,6	GAV 16>13,5x2,6-daxs
	250		¼"	13,7x2,2							0,082	GAV 16>13,7x2,2	GAV 16>13,7x2,2-daxs
	315		¼"	13,7x3,0							0,086	GAV 16>13,7x3	GAV 16>13,7x3-daxs
	160		-	16x1,5							0,076	GAV 16x1,5	GAV 16x1,5-daxs
	250		-	16x2,0							0,079	GAV 16x2	GAV 16x2-daxs
	315		-	16x2,5							0,084	GAV 16x2,5	GAV 16x2,5-daxs
	420		-	16x3,0							0,086	GAV 16x3	GAV 16x3-daxs
	160	20	⅜"	17,2x2,0	M30x2,0	33,5	57	80	32	36	0,132	GAV 20>17,2x2	GAV 20>17,2x2-daxs
	250		⅜"	17,2x2,3							0,135	GAV 20>17,2x2,3	GAV 20>17,2x2,3-daxs
	315		⅜"	17,2x2,6							0,137	GAV 20>17,2x2,6	GAV 20>17,2x2,6-daxs
	420		⅜"	17,2x3,2							0,143	GAV 20>17,2x3,2	GAV 20>17,2x3,2-daxs
	160		-	20x2,0							0,123	GAV 20x2	GAV 20x2-daxs
	250		-	20x2,5							0,131	GAV 20x2,5	GAV 20x2,5-daxs
	315		-	20x3,0							0,137	GAV 20x3	GAV 20x3-daxs
	420		-	20x4,0							0,145	GAV 20x4	GAV 20x4-daxs
	160	25	½"	21,3x2,0	M36x2,0	38	65	93	41	46	0,226	GAV 25>21,3x2	GAV 25>21,3x2-daxs
	250		½"	21,3x2,6							0,235	GAV 25>21,3x2,6	GAV 25>21,3x2,6-daxs
	250		½"	21,3x2,9							0,239	GAV 25>21,3x2,9	GAV 25>21,3x2,9-daxs
	315		½"	21,3x3,7							0,248	GAV 25>21,3x3,7	GAV 25>21,3x3,7-daxs
	160		-	25x2,5							0,222	GAV 25x2,5	GAV 25x2,5-daxs
	250		-	25x3,0							0,231	GAV 25x3	GAV 25x3-daxs
	315		-	25x4,0							0,246	GAV 25x4	GAV 25x4-daxs
	420		-	25x5,0							0,260	GAV 25x5	GAV 25x5-daxs
	160	30	¾"	26,7x2,9	M42x2,0	39,5	69	98	46	50	0,307	GAV 30>26,7x2,9	GAV 30>26,7x2,9-daxs
	315		¾"	26,7x3,9							0,307	GAV 30>26,7x3,9	GAV 30>26,7x3,9-daxs
	160		¾"	26,9x 2,3							0,297	GAV 30>26,9x2,3	GAV 30>26,9x2,3-daxs
	250		¾"	26,9x3,2							0,320	GAV 30>26,9x3,2	GAV 30>26,9x3,2-daxs
	160		-	30x3,0							0,297	GAV 30x3	GAV 30x3-daxs
	250		-	30x4,0							0,318	GAV 30x4	GAV 30x4-daxs
	315		-	30x5,0							0,338	GAV 30x5	GAV 30x5-daxs
	420		-	30x6,0							0,352	GAV 30x6	GAV 30x6-daxs
	160	38	1"	33,4x2,6	M52x2,0	44	77	109	55	60	0,480	GAV 38>33,4x2,6	GAV 38>33,4x2,6-daxs
	250		1"	33,4x4,0							0,515	GAV 38>33,4x4	GAV 38>33,4x4-daxs
	160		1"	33,7x2,6							0,478	GAV 38>33,7x2,6	GAV 38>33,7x2,6-daxs
	250		1"	33,7x4,0							0,525	GAV 38>33,7x4	GAV 38>33,7x4-daxs
	160		-	38x4,0							0,500	GAV 38x4	GAV 38x4-daxs
	250		-	38x5,0							0,520	GAV 38x5	GAV 38x5-daxs
	315		-	38x6,0							0,545	GAV 38x6	GAV 38x6-daxs
	420		-	38x8,0							0,590	GAV 38x8	GAV 38x8-daxs
	160	50	1½"	48,3x2,6	M68x2,0	49	90	119	70	80	0,888	GAV 50>48,3x2,6	GAV 50>48,3x2,6-daxs
	160		1½"	48,3x4,0							0,910	GAV 50>48,3x4	GAV 50>48,3x4-daxs
	250		1½"	48,3x6,3							0,970	GAV 50>48,3x6,3	GAV 50>48,3x6,3-daxs
	315		1½"	48,3x8,0							1,031	GAV 50>48,3x8	GAV 50>48,3x8-daxs
	160		-	50x5,0							0,900	GAV 50x5	GAV 50x5-daxs
	250		-	50x6,0							0,945	GAV 50x6	GAV 50x6-daxs
	315		-	50x8,0							0,958	GAV 50x8	GAV 50x8-daxs
	400		-	50 x10,0							1,108	GAV 50x10	GAV 50x10-daxs

WINKEL VERSCHRAUBUNG
ELBOW UNION CONNECTOR

AVIT, ISO 8434-1 – E
BAUREIHE / *SERIES*: L = *LIGHT* / S = *HEAVY*

Winkelstutzen mit 24° Konusanschluss mit metrischem Gewinde nach ISO 8434-1.

Elbow stud with 24° cone end with metric thread acc. to ISO 8434-1.

WV [Pos. 1]

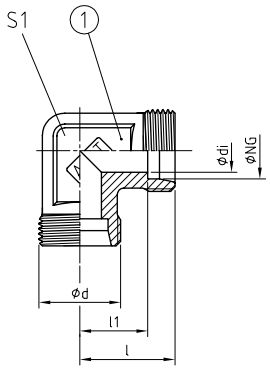

WV [Pos. 1-4]

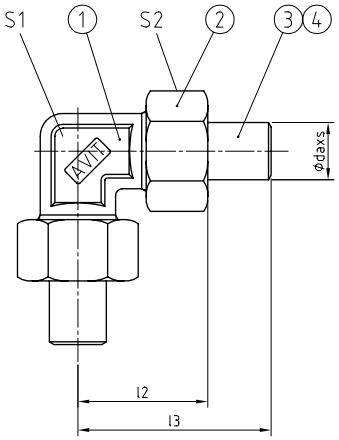

WERKSTOFF-KOMBINATION
MATERIAL COMBINATION

Werkstoff, Oberfläche / *Material, Surface*	TYP NG - daxs - **
Stahl, verzinkt / *Steel, galvanised*; NBR	WV 25 - daxs - 01
Stahl, verzinkt / *Steel, galvanised;* FKM	WV 25 - daxs - 02
Stahl, phosphatiert / *Steel, phosphatised*; NBR	WV 25 - daxs - 04
Stahl, phosphatiert / *Steel, phosphatised*; FKM	WV 25 - daxs - 05
Edelstahl 1.4571 / *Stainless steel* AISI 316Ti; NBR	WV 25 - daxs - 41
Edelstahl 1.4571 / *Stainless steel* AISI 316Ti; FKM	WV 25 - daxs - 42

BESTELLBEISPIEL
ORDER EXAMPLE

STÜCKLISTE
PARTS LIST

Pos.	Bezeichnung / *Description*
1	Winkelstutzen / *Elbow stud*
2	Überwurfmutter / *Union nut*
3	24° Schweißkegel / *24° weld-on nipple*
4	O-Ring Dichtung / *O-ring sealing*

REIHE *SERIES*	PN	NG	ABMESSUNGEN [mm] *DIMENSIONS*								GEWICHT *WEIGHT*	BESTELLCODE *ORDER CODE*	
	[bar]	[mm]	d	di	l	l1	l2	l3	S1	S2	[kg]	Pos. 1	Pos. 1-4
L	420	**15**	M22x1,5	12	28	21	38,5	57,5	19	27	0,083	WV 15	WV 15 daxs
	420	**18**	M26x1,5	15	31	23,5	41	62	24	32	0,120	WV 18	WV 18 daxs
	250	**22**	M30x2,0	19	35	27,5	45,5	67	27	36	0,166	WV 22	WV 22 daxs
	250	**28**	M36x2,0	24	38	30,5	50	73,5	36	41	0,299	WV 28	WV 28 daxs
	250	**35**	M45x2,0	30	45	34,5	58,5	85,5	41	50	0,438	WV 35	WV 35 daxs
	250	**42**	M52x2,0	36	51	40	64,5	91	50	60	0,544	WV 42	WV 42 daxs
S	800	**10**	M18x1,5	7	25	17,5	35	51,5	19	22	0,073	WV 10	WV 10 daxs
	630	**12**	M20x1,5	8	29	21,5	39,5	55,5	19	24	0,101	WV 12	WV 12 daxs
	630	**16**	M24x1,5	12	33	24,5	45	66,5	24	30	0,147	WV 16	WV 16 daxs
	420	**20**	M30x2,0	15	37	26,5	50,5	73	27	36	0,215	WV 20	WV 20 daxs
	420	**25**	M36x2,0	19	42	30	57	84,5	36	46	0,404	WV 25	WV 25 daxs
	420	**30**	M42x2,0	24	49	35,5	64	93,5	41	50	0,597	WV 30	WV 30 daxs
	420	**38**	M52x2,0	30	57	41	73,5	106	50	60	1,010	WV 38	WV 38 daxs
	420	**50**	M68x2,0	38	85	67	106,5	136	70	80	3,124	WV 50	WV 50 daxs

T-VERSCHRAUBUNG
TEE UNION CONNECTOR

AVIT, ISO 8434-1 – T
BAUREIHE / *SERIES*: L = *LIGHT* / S = *HEAVY*

T-Stutzen mit 24° Konusanschluss mit metrischem Gewinde nach ISO 8434-1.

Tee stud with 24° cone end with metric thread acc. to ISO 8434-1.

TV [Pos. 1]

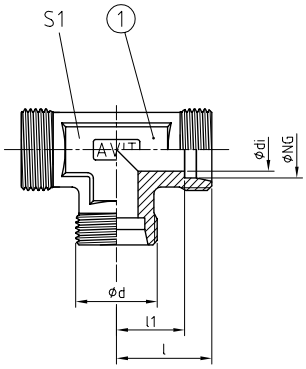

TV [Pos. 1-4]

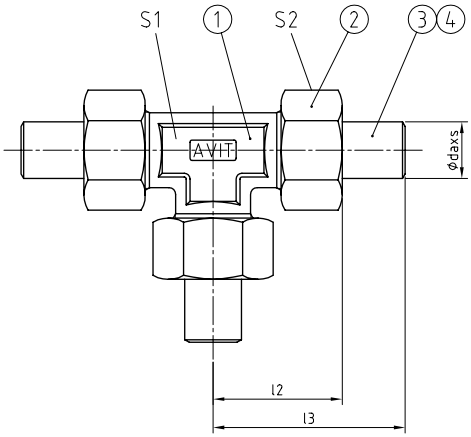

WERKSTOFF-KOMBINATION
MATERIAL COMBINATION

Werkstoff, Oberfläche / *Material, Surface*	TYP NG - daxs - **
Stahl, verzinkt / *Steel, galvanised*; NBR	TV 25 - daxs - 01
Stahl, verzinkt / *Steel, galvanised;* FKM	TV 25 - daxs - 02
Stahl, phosphatiert / *Steel, phosphatised*; NBR	TV 25 - daxs - 04
Stahl, phosphatiert / *Steel, phosphatised*; FKM	TV 25 - daxs - 05
Edelstahl 1.4571 / *Stainless steel* AISI 316Ti; NBR	TV 25 - daxs - 41
Edelstahl 1.4571 / *Stainless steel* AISI 316Ti; FKM	TV 25 - daxs - 42

BESTELLBEISPIEL
ORDER EXAMPLE

STÜCKLISTE
PARTS LIST

Pos.	Bezeichnung / *Description*
1	T-Stutzen / *Tee stud*
2	Überwurfmutter / *Union nut*
3	24° Schweißkegel / *24° weld-on nipple*
4	O-Ring Dichtung / *O-ring sealing*

REIHE *SERIES*	PN	NG	ABMESSUNGEN [mm] *DIMENSIONS*								GEWICHT *WEIGHT*	BESTELLCODE *ORDER CODE*	
	[bar]	[mm]	d	di	l	l1	l2	l3	S1	S2	[kg]	Pos. 1	Pos. 1-4
L	420	**15**	M22x1,5	12	28	21	38,5	57,5	19	27	0,107	TV 15	TV 15 daxs
	420	**18**	M26x1,5	15	31	23,5	41	62	24	32	0,157	TV 18	TV 18 daxs
	250	**22**	M30x2,0	19	35	27,5	45,5	67	27	36	0,217	TV 22	TV 22 daxs
	250	**28**	M36x2,0	24	38	30,5	50	73,5	36	41	0,369	TV 28	TV 28 daxs
	250	**35**	M45x2,0	30	45	34,5	58,5	85,5	41	50	0,534	TV 35	TV 35 daxs
	250	**42**	M52x2,0	36	51	40	64,5	91	50	60	0,640	TV 42	TV 42 daxs
S	800	**10**	M18x1,5	7	25	17,5	35	51,5	19	22	0,092	TV 10	TV 10 daxs
	630	**12**	M20x1,5	8	29	21,5	39,5	55,5	19	24	0,129	TV 12	TV 12 daxs
	630	**16**	M24x1,5	12	33	24,5	45	66,5	24	30	0,190	TV 16	TV 16 daxs
	420	**20**	M30x2,0	15	37	26,5	50,5	73	27	36	0,296	TV 20	TV 20 daxs
	420	**25**	M36x2,0	19	42	30	57	84,5	36	46	0,538	TV 25	TV 25 daxs
	420	**30**	M42x2,0	24	49	35,5	64	93,5	41	50	0,778	TV 30	TV 30 daxs
	420	**38**	M52x2,0	30	57	41	73,5	106	50	60	1,157	TV 38	TV 38 daxs
	420	**50**	M68x2,0	38	85	67	106,5	136	70	80	3,956	TV 50	TV 50 daxs

KREUZ-VERSCHRAUBUNG
CROSS UNION CONNECTOR

KV [Pos. 1]

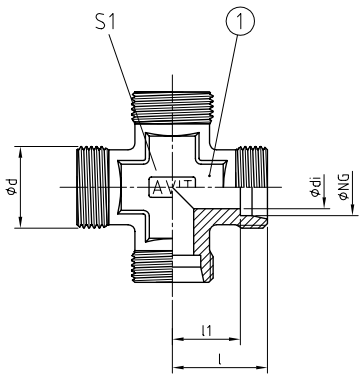

KV [Pos. 1-4]

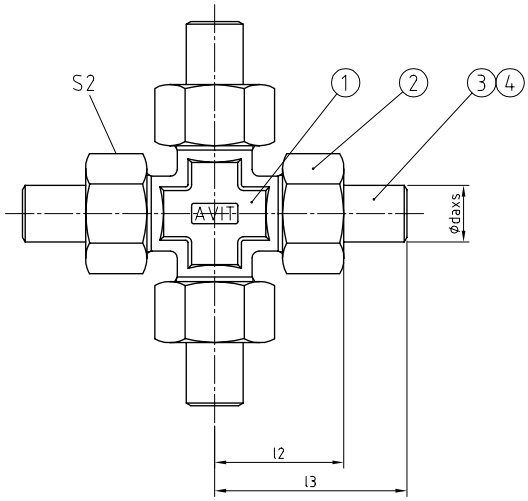

ISO 8434-1 – K
BAUREIHE / *SERIES*: L = *LIGHT* / S = *HEAVY*

Kreuzstutzen mit 24° Konusanschluss mit metrischem Gewinde nach ISO 8434-1.

Cross stud with 24° cone end with metric thread acc. to ISO 8434-1.

WERKSTOFF-KOMBINATION *MATERIAL COMBINATION*	**BESTELLBEISPIEL** *ORDER EXAMPLE*
Werkstoff, Oberfläche / *Material, Surface*	TYP NG - daxs - **
Stahl, verzinkt / *Steel, galvanised*; NBR	KV 25 - daxs - 01
Stahl, verzinkt / *Steel, galvanised;* FKM	KV 25 - daxs - 02
Edelstahl 1.4571 / *Stainless steel* AISI 316Ti; NBR	KV 25 - daxs - 41
Edelstahl 1.4571 / *Stainless steel* AISI 316Ti; FKM	KV 25 - daxs - 42

STÜCKLISTE *PARTS LIST*

Pos.	Bezeichnung / *Description*
1	Kreuzstutzen / *Cross stud*
2	Überwurfmutter / *Union nut*
3	24° Schweißkegel / *24° weld-on nipple*
4	O-Ring Dichtung / *O-ring sealing*

REIHE *SERIES*	**PN**	**NG**	**ABMESSUNGEN [mm]** *DIMENSIONS*								**GEWICHT** *WEIGHT*	**BESTELLCODE** *ORDER CODE*	
	[bar]	[mm]	d	di	l	l1	l2	l3	S1	S2	[kg]	Pos. 1	Pos. 1-4
L	420	**15**	M22x1,5	12	28	21	38,5	57,5	19	27	0,147	KV 15	KV 15 daxs
	420	**18**	M26x1,5	15	31	23,5	41	62	24	32	0,235	KV 18	KV 18 daxs
	250	**22**	M30x2,0	19	35	27,5	45,5	67	27	36	0,396	KV 22	KV 22 daxs
	250	**28**	M36x2,0	24	38	30,5	50	73,5	36	41	0,628	KV 28	KV 28 daxs
	250	**35**	M45x2,0	30	45	34,5	58,5	85,5	41	50	0,648	KV 35	KV 35 daxs
	250	**42**	M52x2,0	36	51	40	64,5	91	50	60	0,920	KV 42	KV 42 daxs
S	800	**10**	M18x1,5	7	25	17,5	35	51,5	19	22	0,100	KV 10	KV 10 daxs
	630	**12**	M20x1,5	8	29	21,5	39,5	55,5	19	24	0,132	KV 12	KV 12 daxs
	630	**16**	M24x1,5	12	33	24,5	45	66,5	24	30	0,221	KV 16	KV 16 daxs
	420	**20**	M30x2,0	16	37	26,5	50,5	73	27	36	0,320	KV 20	KV 20 daxs
	420	**25**	M36x2,0	20	42	30	57	84,5	36	46	0,550	KV 25	KV 25 daxs
	420	**30**	M42x2,0	25	49	35,5	64	93,5	41	50	0,829	KV 30	KV 30 daxs
	420	**38**	M52x2,0	32	57	41	73,5	106	50	60	1,381	KV 38	KV 38 daxs

GERADE EINSCHWEISS SCHOTTVERSCHRAUBUNG
WELD-IN BULKHEAD STRAIGHT CONNECTOR

AVIT, ISO 8434-1 – WDBHS
BAUREIHE / *SERIES*: L = *LIGHT* / S = *HEAVY*

Beidseitiger 24° Konusanschluss mit metrischem Gewinde nach ISO 8434-1.

Both ends with 24° cone end with metric thread acc. to ISO 8434-1.

GESV [Pos. 1]

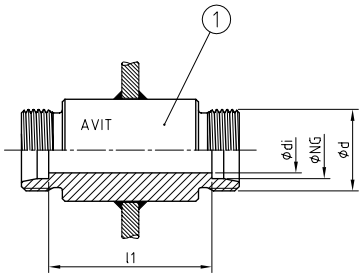

GESV [Pos. 1-4]

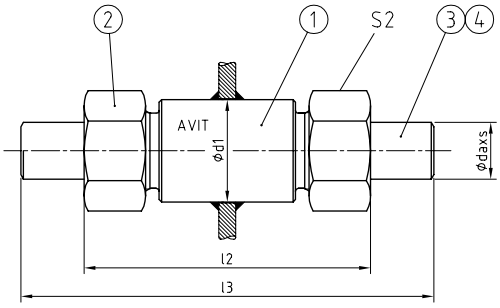

WERKSTOFF-KOMBINATION *MATERIAL COMBINATION*	**BESTELLBEISPIEL** *ORDER EXAMPLE*
Werkstoff, Oberfläche / *Material, Surface*	TYP NG - daxs - **
Stahl, Mutter verzinkt / *Steel, union nut galvanised*; NBR	GESV 25 - daxs - 01
Stahl, Mutter verzinkt / *Steel, union nut galvanised;* FKM	GESV 25 - daxs - 02
Stahl, Mutter phosphatiert / *Steel, union nut phosphatised*; NBR	GESV 25 - daxs - 04
Stahl, Mutter phosphatiert / *Steel, union nut phosphatised*; FKM	GESV 25 - daxs - 05
Edelstahl 1.4571 / *Stainless steel* AISI 316Ti; NBR	GESV 25 - daxs - 41
Edelstahl 1.4571 / *Stainless steel* AISI 316Ti; FKM	GESV 25 - daxs - 42

STÜCKLISTE *PARTS LIST*

Pos.	Bezeichnung / *Description*
1	Schottstutzen / *Bulkhead union*
2	Überwurfmutter / *Union nut*
3	24° Schweißkegel / *24° weld-on nipple*
4	O-Ring Dichtung / *O-ring sealing*

REIHE *SERIES*	**PN**	**NG**	**ABMESSUNGEN [mm]** *DIMENSIONS*							**GEWICHT** *WEIGHT*	**BESTELLCODE** *ORDER CODE*	
	[bar]	[mm]	d	d1	di	l1	l2	l3	S2	[kg]	Pos. 1	Pos. 1-4
L	420	**15**	M22x1,5	28	12	70	105	143	27	0,270	GESV 15	GESV 15 daxs
	420	**18**	M26x1,5	32	15	69	107	147	32	0,341	GESV 18	GESV 18 daxs
	250	**22**	M30x2,0	36	19	73	110	152	36	0,407	GESV 22	GESV 22 daxs
	250	**28**	M36x2,0	40	24	73	112	159	41	0,460	GESV 28	GESV 28 daxs
	250	**35**	M45x2,0	50	30	71	120	173	50	0,736	GESV 35	GESV 35 daxs
	250	**42**	M52x2,0	60	36	70	119	172	60	1,024	GESV 42	GESV 42 daxs
S	800	**10**	M18x1,5	25	7	59	94	127	22	0,206	GESV 10	GESV 10 daxs
	630	**12**	M20x1,5	28	8	59	95	127	24	0,256	GESV 12	GESV 12 daxs
	630	**16**	M24x1,5	35	12	71	112	155	30	0,452	GESV 16	GESV 16 daxs
	420	**20**	M30x2,0	38	15	71	119	165	36	0,551	GESV 20	GESV 20 daxs
	420	**25**	M36x2,0	45	19	72	126	181	46	0,759	GESV 25	GESV 25 daxs
	420	**30**	M42x2,0	50	24	73	130	189	50	0,920	GESV 30	GESV 30 daxs
	420	**38**	M52x2,0	60	30	72	137	202	60	1,341	GESV 38	GESV 38 daxs
	420	**50**	M68x2,0	80	38	86	165	223	80	2,904	GESV 50	GESV 50 daxs

GSV

GERADE SCHOTTVERSCHRAUBUNG
BULKHEAD STRAIGHT CONNECTOR

GSV [Pos. 1+6]

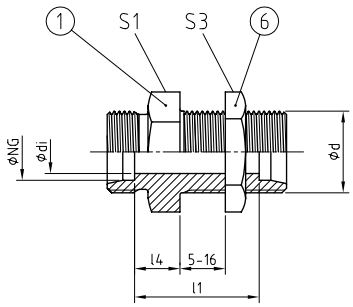

GSV [Pos. 1-6]

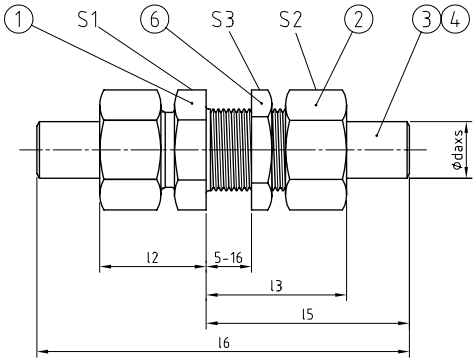

ISO 8434-1 – BHS
BAUREIHE / *SERIES*: L = *LIGHT* / S = *HEAVY*

Schottstutzen mit beidseitigem 24° Konusanschluss mit metrischem Gewinde nach ISO 8434-1. Schottdicke 5 - 16 mm.

Bulkhead union body, both ends with 24° cone end with metric thread acc. to ISO 8434-1. Bulkhead thickness 5 - 16 mm.

WERKSTOFF-KOMBINATION
MATERIAL COMBINATION

Werkstoff, Oberfläche / *Material, Surface*	BESTELLBEISPIEL / *ORDER EXAMPLE* TYP NG - daxs - **
Stahl, verzinkt / *Steel, galvanised*; NBR	GSV 25 - daxs - 01
Stahl, verzinkt / *Steel, galvanised;* FKM	GSV 25 - daxs - 02
Edelstahl 1.4571 / *Stainless steel* AISI 316Ti; NBR	GSV 25 - daxs - 41
Edelstahl 1.4571 / *Stainless steel* AISI 316Ti; FKM	GSV 25 - daxs - 42

STÜCKLISTE
PARTS LIST

Pos.	Bezeichnung / *Description*
1	Schottstutzen / *Bulkhead union body*
2	Überwurfmutter / *Union nut*
3	24° Schweißkegel / *24° weld-on nipple*
4	O-Ring Dichtung / *O-ring sealing*
6	Kontermutter / *Locknut*

REIHE *SERIES*	PN	NG	ABMESSUNGEN [mm] *DIMENSIONS*											GEWICHT *WEIGHT*	BESTELLCODE *ORDER CODE*	
	[bar]	[mm]	d	di	l1	l2	l3	l4	l5	l6	S1	S2	S3	[kg]	Pos. 1+6	Pos. 1-4
L	420	**10**	M16x1,5	8	38	26	44	10	61,5	104,5	22	19	22	0,145	GSV 10	GSV 10 daxs
	420	**12**	M18x1,5	10	39	26,5	45,5	10	62,5	106,5	24	22	24	0,185	GSV 12	GSV 12 daxs
	420	**15**	M22x1,5	12	43	29,5	48,5	12	68	116,5	27	27	30	0,355	GSV 15	GSV 15 daxs
	250	**18**	M26x1,5	15	46	32,5	51,5	13,5	71,5	123,5	32	32	36	0,345	GSV 18	GSV 18 daxs
	250	**22**	M30x2,0	19	51	35	53	16,5	74	129,5	36	36	36	0,545	GSV 22	GSV 22 daxs
	250	**28**	M36x2,0	24	54	38	55	18,5	78,5	140	41	41	46	0,775	GSV 28	GSV 28 daxs
	250	**35**	M45x2,0	30	55	43	61	18,5	87,5	157	55	50	55	1,221	GSV 35	GSV 35 daxs
	250	**42**	M52x2,0	36	55	43,5	60,5	19	87	157	60	60	65	1,725	GSV 42	GSV 42 daxs
S	800	**10**	M18x1,5	7	44	32	47	14,5	63	111,5	24	24	24	0,122	GSV 10	GSV 10 daxs
	630	**12**	M20x1,5	8	45	32,5	48,5	14,5	64,5	113,5	27	27	27	0,150	GSV 12	GSV 12 daxs
	630	**16**	M24x1,5	12	48	37	52	16,5	73,5	132,5	32	32	32	0,214	GSV 16	GSV 16 daxs
	420	**20**	M30x2,0	15	51	41,5	57	17,5	80	144,5	41	36	41	0,383	GSV 20	GSV 20 daxs
	420	**25**	M36x2,0	19	55	47	62	20	89,5	164	46	46	46	0,554	GSV 25	GSV 25 daxs
	420	**30**	M42x2,0	24	59	50	66	21,5	95,5	175	50	50	50	0,734	GSV 30	GSV 30 daxs
	420	**38**	M52x2,0	32	59	54,5	70	22	102	189	65	65	65	1,180	GSV 38	GSV 38 daxs
	420	**50**	M68x2,0	38	64	65,5	78,5	26	107,5	202	75	80	80	1,950	GSV 50	GSV 50 daxs

WINKEL SCHOTTVERSCHRAUBUNG
BULKHEAD ELBOW COUPLING

ISO 8434-1 – BHE
BAUREIHE / *SERIES*: S = *HEAVY*

Winkelschottstutzen mit beidseitigem 24° Konus-anschluss mit metrischem Gewinde nach ISO 8434-1. Schottdicke 5 - 16 mm.

Bulkhead union elbow body, both ends with 24° cone end with metric thread acc. to ISO 8434-1. Bulkhead thickness 5 - 16 mm.

WSV [Pos. 1+6]

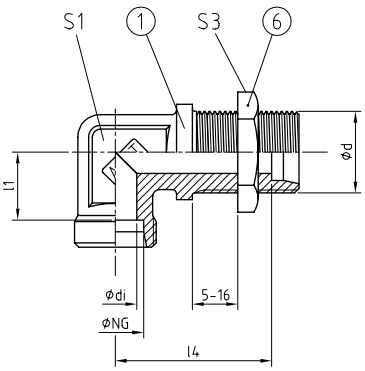

WSV [Pos. 1-6]

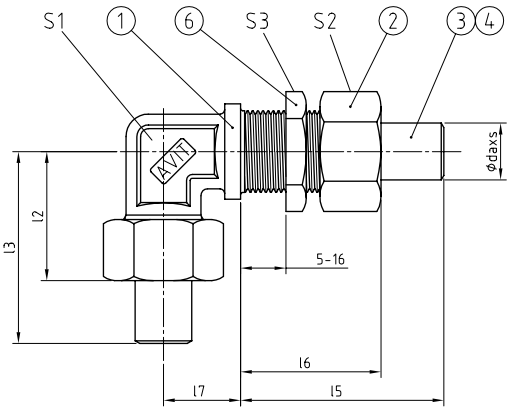

WERKSTOFF-KOMBINATION
MATERIAL COMBINATION

BESTELLBEISPIEL
ORDER EXAMPLE

Werkstoff, Oberfläche / *Material, Surface*	TYP NG - daxs - **
Stahl, verzinkt / *Steel, galvanised*; NBR	WSV 25 - daxs - 01
Stahl, verzinkt / *Steel, galvanised;* FKM	WSV 25 - daxs - 02
Edelstahl 1.4571 / *Stainless steel* AISI 316Ti; NBR	WSV 25 - daxs - 41
Edelstahl 1.4571 / *Stainless steel* AISI 316Ti; FKM	WSV 25 - daxs - 42

STÜCKLISTE
PARTS LIST

Pos.	Bezeichnung / *Description*
1	Winkelschottstutzen / *Bulkhead union elbow body*
2	Überwurfmutter / *Union nut*
3	24° Schweißkegel / *24° weld-on nipple*
4	O-Ring Dichtung / *O-ring sealing*
6	Kontermutter / *Locknut*

REIHE *SERIES*	PN	NG	ABMESSUNGEN [mm] *DIMENSIONS*												GEWICHT *WEIGHT*	BESTELLCODE *ORDER CODE*	
	[bar]	[mm]	d	di	l1	l2	l3	l4	l5	l6	l7	S1	S2	S3	[kg]	Pos. 1+6	Pos. 1-6
	800	**10**	M18x1,5	7	17,5	35	51	50	63	47	20	24	24	24	0,125	WSV 10	WSV 10 daxs
	630	**12**	M20x1,5	8	21,5	39,5	56	51,5	65	48,5	21	27	27	27	0,162	WSV 12	WSV 12 daxs
	630	**16**	M24x1,5	12	24,5	45	67	55,5	73,5	52	24	32	32	32	0,249	WSV 16	WSV 16 daxs
S	420	**20**	M30x2,0	16	26,5	50	73	63,5	80	57	30	41	36	41	0,394	WSV 20	WSV 20 daxs
	420	**25**	M36x2,0	20	30	57	85	69	89,5	62	34	46	46	46	0,675	WSV 25	WSV 25 daxs
	420	**30**	M42x2,0	25	35,5	64	93	76,5	95,5	66	39	50	50	50	0,938	WSV 30	WSV 30 daxs
	420	**38**	M52x2,0	32	41	73,5	106	80	102	70	43	65	65	65	1,45	WSV 38	WSV 38 daxs

MK

MESSKUPPLUNG
TEST COUPLING

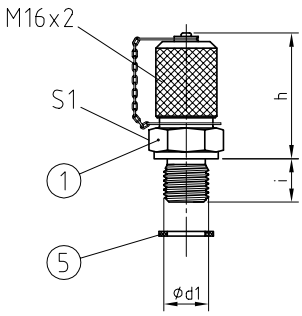

ISO 15171-2

Messkupplung mit Kegelventil für hydraulische Standard Hoch- und Niederdrucksysteme. Einschraubgewinde mit U-Ring Dichtung (ED) nach ISO 1179-2.

Test coupling with piston valve for standard high and low-pressure hydraulic systems. Stud end with U-ring sealing (ED) acc. ISO 1179-2.

WERKSTOFF-KOMBINATION
MATERIAL COMBINATION

Werkstoff, Oberfläche / *Material, Surface*	BESTELLBEISPIEL / *ORDER EXAMPLE* TYP d1 - **
Stahl, Zink-Nickel / *Steel, zink-nickel*; NBR	MK 1/4 - 01
Stahl, Zink-Nickel / *Steel, zink-nickel*; FKM	MK 1/4 - 02
Edelstahl 1.4404 / *Stainless steel* AISI 316L; NBR	MK 1/4- 41
Edelstahl 1.4404 / *Stainless steel* AISI 316L; FKM	MK 1/4 - 42

STÜCKLISTE
PARTS LIST

Pos.	Bezeichnung / *Description*
1	Messkupplung M16x2 / *Test coupling M16x2*
5	U-Ring Dichtung / *U-ring sealing*

PN	ABMESSUNGEN [mm] *DIMENSIONS*				U-RING	GEWICHT *WEIGHT*	BESTELLCODE *ORDER CODE*
[bar]	d1	i	h	S1	Pos. 5	[kg]	TYP d1
630	G 1/4 A	12	37	19	11,6x16,5x1,5	0,085	MK 1/4

Drucküberwachung und -kontrolle sowie Entlüftung für normale Hydrauliksysteme mit Hydrauliköl und anderen Ölen auf Mineralölbasis.
Probeentnahme bei Hoch- und Niederdrucksystemen.
An das Außengewinde M16x2 können Sie Mess-, Prüf- und Schaltgeräte unter Systemdruck (max. 420 bar) einfach anschließen.

Monitoring and controlling pressure and ventilation for normal hydraulic systems with hydraulic oils and other mineral-based oils.
Taking samples for high- and low-pressure systems.
Measurement, test and switching devices can be connected easily to the male thread M16x2 under system pressure (max. 420 bar).

DEV

DRUCKPRÜF- UND ENTLÜFTUNGSVERSCHRAUBUNG
PRESSURE TEST AND VENTILATION CONNECTOR

DEV [Pos. 1]

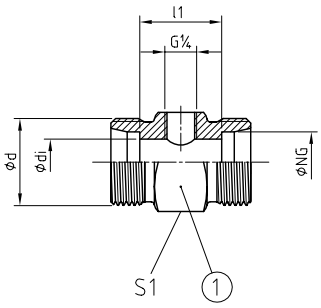

DEV [Pos. 1-4]

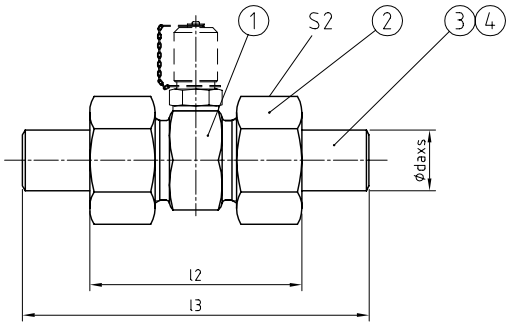

AVIT ≈ ISO 8434-1
BAUREIHE / *SERIES*: L = *LIGHT* / S = *HEAVY*

Gerader Stutzen mit G1/4 Innengewinde für Messkupplungen[1] mit 24° Konusanschluss mit metrischem Gewinde nach ISO 8434-1.

Straight stud with G 1/4 internal thread for test couplings[1] with 24° cone end with metric thread acc. to ISO 8434-1.

WERKSTOFF-KOMBINATION
MATERIAL COMBINATION

Werkstoff, Oberfläche / *Material, Surface*	BESTELLBEISPIEL / *ORDER EXAMPLE* TYP NG - daxs - **
Stahl, verzinkt / *Steel, galvanised*; NBR	DEV 25 - daxs - 01
Stahl, verzinkt / *Steel, galvanised;* FKM	DEV 25 - daxs - 02
Stahl, phosphatiert / *Steel, phosphatised*; NBR	DEV 25 - daxs - 04
Stahl, phosphatiert / *Steel, phosphatised*; FKM	DEV 25 - daxs - 05
Edelstahl 1.4571 / *Stainless steel* AISI 316Ti; NBR	DEV 25 - daxs - 41
Edelstahl 1.4571 / *Stainless steel* AISI 316Ti; FKM	DEV 25 - daxs - 42

STÜCKLISTE
PARTS LIST

Pos.	Bezeichnung / *Description*
1	Stutzen mit G1/4 Gewinde / *Stud with G1/4 internal thread*
2	Überwurfmutter / *Union nut*
3	24° Schweißkegel / *24° weld-on nipple*
4	O-Ring Dichtung / *O-ring sealing*

REIHE *SERIES*	PN	NG	ABMESSUNGEN [mm] *DIMENSIONS*							GEWICHT *WEIGHT*	BESTELLCODE *ORDER CODE*	
	[bar]	[mm]	d	di [2]	l1	l2	l3	S1	S2	[kg]	Pos. 1	Pos. 1-4
L	250	**15**	M22x1,5	10	32	67	105	32	27	0,171	DEV 15	DEV 15 daxs
	160	**18**	M26x1,5	12	31	69	109	36	32	0,195	DEV 18	DEV 18 daxs
	160	**22**	M30x2,0	15	35	72	114	41	36	0,205	DEV 22	DEV 22 daxs
	100	**28**	M36x2,0	19	35	74	121	41	41	0,292	DEV 28	DEV 28 daxs
	100	**35**	M45x2,0	24	33	82	135	46	50	0,400	DEV 35	DEV 35 daxs
	100	**42**	M52x2,0	32	32	81	134	55	60	0,490	DEV 42	DEV 42 daxs
S	630	**10**	M18x1,5	7	31	66	99	32	22	0,166	DEV 10	DEV 10 daxs
	630	**12**	M20x1,5	8	31	67	99	32	24	0,170	DEV 12	DEV 12 daxs
	630	**16**	M24x1,5	12	33	74	117	36	30	0,188	DEV 16	DEV 16 daxs
	420	**20**	M30x2,0	15	33	81	127	41	36	0,298	DEV 20	DEV 20 daxs
	420	**25**	M36x2,0	19	34	88	143	41	46	0,342	DEV 25	DEV 25 daxs
	420	**30**	M42x2,0	24	35	92	151	46	50	0,454	DEV 30	DEV 30 daxs
	420	**38**	M52x2,0	30	34	99	164	55	60	0,660	DEV 38	DEV 38 daxs
	420	**50**	M68x2,0	38	38	117	175	70	80	1,220	DEV 50	DEV 50 daxs

1 Die Messkupplung ist nicht im Lieferumfang enthalten und muss separat bestellt werden. | *The test coupling is not part of the scope of delivery and must be ordered separately.*
2 Bitte beachten Sie, dass der Innendurchmesser (di) manchmal kleiner als das Normmaß ist. | *Please notice that the inside diameter (di) is sometimes smaller than the standard size.*

GDV

GERADER DRUCKPRÜF- UND ENTLÜFTUNGSADAPTER
STRAIGHT PRESSURE TEST AND VENTILATION ADAPTER

GDV [Pos. 1]

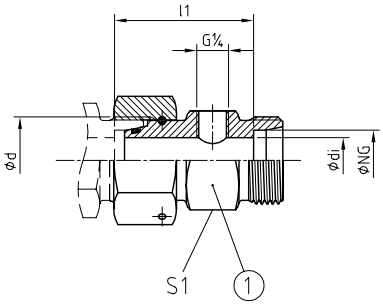

GDV [Pos. 1-4]

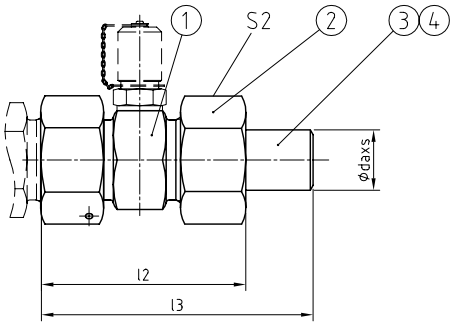

AVIT ≈ ISO 8434-1
BAUREIHE / *SERIES*: S = *HEAVY*

24° Kegel-Konus Adapter mit G 1/4 Innengewinde für Messkupplungen. [1]

Straight cone stud with G 1/4 internal thread for test couplings. [1]

WERKSTOFF-KOMBINATION
MATERIAL COMBINATION

Werkstoff, Oberfläche / *Material, Surface*	TYP NG - daxs - **
Stahl, verzinkt / *Steel, galvanised*; NBR	GDV 25 - daxs - 01
Stahl, verzinkt / *Steel, galvanised;* FKM	GDV 25 - daxs - 02
Stahl, phosphatiert / *Steel, phosphatised*; NBR	GDV 25 - daxs - 04
Stahl, phosphatiert / *Steel, phosphatised*; FKM	GDV 25 - daxs - 05
Edelstahl 1.4571 / *Stainless steel* AISI 316Ti; NBR	GDV 25 - daxs - 41
Edelstahl 1.4571 / *Stainless steel* AISI 316Ti; FKM	GDV 25 - daxs - 42

BESTELLBEISPIEL
ORDER EXAMPLE

STÜCKLISTE
PARTS LIST

Pos.	Bezeichnung / *Description*
1	Stutzen mit G1/4 Gewinde / *Stud with G1/4 internal thread*
2	Überwurfmutter / *Union nut*
3	24° Schweißkegel / *24° weld-on nipple*
4	O-Ring Dichtung / *O-ring sealing*

REIHE *SERIES*	PN	NG	ABMESSUNGEN [mm] *DIMENSIONS*							GEWICHT *WEIGHT*	BESTELLCODE *ORDER CODE*	
	[bar]	[mm]	d	di	l1	l2	l3	S1	S2	[kg]	Pos. 1	Pos. 1-4
L	250	**15**	M22x1,5	10	45	63,5	82,5	32	27	0,169	GDV 15	GDV 15 daxs
	160	**18**	M26x1,5	13	45	64,5	84,5	36	32	0,214	GDV 18	GDV 18 daxs
	160	**22**	M30x2,0	17	51,5	73	94	41	36	0,278	GDV 22	GDV 22 daxs
	100	**28**	M36x2,0	23	51	73,5	97	46	41	0,331	GDV 28	GDV 28 daxs
	100	**35**	M45x2,0	24	53	79	105,5	46	50	0,440	GDV 35	GDV 35 daxs
	100	**42**	M52x2,0	32	53	78,5	105	55	60	0,550	GDV 42	GDV 42 daxs
S	630	**10**	M18x1,5	6	46,5	64	80	32	22	0,196	GDV 10	GDV 10 daxs
	420	**12**	M20x1,5	8	46,5	64	80	32	24	0,203	GDV 12	GDV 12 daxs
	420	**16**	M24x1,5	11	49	69,5	91,5	36	30	0,238	GDV 16	GDV 16 daxs
	315	**20**	M30x2,0	15	52	78	101	41	36	0,399	GDV 20	GDV 20 daxs
	315	**25**	M36x2,0	19	56	83	110,5	41	46	0,517	GDV 25	GDV 25 daxs
	250	**30**	M42x2,0	24	57	86,5	115,5	46	50	0,632	GDV 30	GDV 30 daxs
	250	**38**	M52x2,0	30	59	92	124	55	60	0,871	GDV 38	GDV 38 daxs
	250	**50**	M68x2,0	40	72	111	140	70	80	1,920	GDV 50	GDV 50 daxs

1 Die Messkupplung ist nicht im Lieferumfang enthalten und muss separat bestellt werden. | *The test coupling is not part of the scope of delivery and must be ordered separately.*
2 Druckeinschränkung wegen Drahtstiftmutter! | *Pressure restrictions due to wire nail nut!*
3 Bitte beachten Sie, dass der Innendurchmesser (di) manchmal kleiner als das Normmaß ist. | *Please notice that the inside diameter (di) is sometimes smaller than the standard size.*

MAK

24° DICHTKEGELANSCHLUSS FÜR MESSKUPPLUNG
24° SEAL CONE FOR TEST COUPLING

AVIT ≈ ISO 8434-1
BAUREIHE / *SERIES*: L = *LIGHT* / S = *HEAVY*

24° Dichtkegelanschluss mit G 1/4 Innengewinde für Messkupplungen. [1]

24° seal cone end with G 1/4 internal thread for test couplings. [1]

Form A

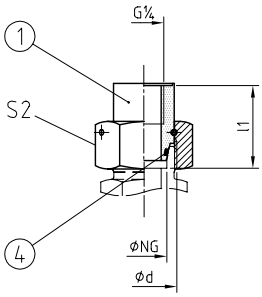

Form B

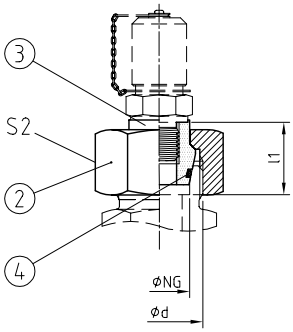

WERKSTOFF-KOMBINATION *MATERIAL COMBINATION*	BESTELLBEISPIEL *ORDER EXAMPLE*
Werkstoff, Oberfläche / *Material, Surface*	TYP NG - **
Stahl, verzinkt / *Steel, galvanised*; NBR	MAK 25 - 01
Stahl, verzinkt / *Steel, galvanised;* FKM	MAK 25 - 02
Edelstahl 1.4571 / *Stainless steel* AISI 316Ti; NBR	MAK 25 - 41
Edelstahl 1.4571 / *Stainless steel* AISI 316Ti; FKM	MAK 25 - 42

STÜCKLISTE *PARTS LIST*

Pos.	Bezeichnung / *Description*
1	Gewindekegel mit Drahtstiftmutter / *Threaded cone with wire nail nut*
2	Überwurfmutter / *Union nut*
3	Gewindekegel / *Threaded cone*
4	O-Ring Dichtung / *O-ring sealing*

REIHE *SERIES*	PN	NG	ABMESSUNGEN [mm] *DIMENSIONS*				GEWICHT *WEIGHT*	BESTELLCODE *ORDER CODE*
	[bar]	[mm]	d	l1	S2	Form	[kg]	TYP NG
L	315 [2]	**10**	M16x1,5	38	19	A	0,075	MAK 10 L
	315 [2]	**12**	M18x1,5	40	22	A	0,089	MAK 12 L
	250 [2]	**15**	M22x1,5	29	27	A	0,088	MAK 15
	160 [2]	**18**	M26x1,5	30	32	A	0,120	MAK 18
	250	**22**	M30x2,0	22	36	B	0,137	MAK 22
	250	**28**	M36x2,0	22,5	46	B	0,193	MAK 28
	250	**35**	M45x2,0	26,5	50	B	0,336	MAK 35
	250	**42**	M52x2,0	27	60	B	0,504	MAK 42
S	630 [2]	**10**	M18x1,5	40	22	A	0,089	MAK 10
	420 [2]	**12**	M20x1,5	38	24	A	0,094	MAK 12
	420 [2]	**16**	M24x1,5	31	30	A	0,110	MAK 16
	420	**20**	M30x2,0	26,5	36	B	0,158	MAK 20
	420	**25**	M36x2,0	30	46	B	0,317	MAK 25
	420	**30**	M42x2,0	31,5	50	B	0,377	MAK 30
	420	**38**	M52x2,0	35	60	B	0,596	MAK 38
	420	**50**	M68x2,0	42	80	B	1,364	MAK 50

1 Die Messkupplung ist nicht im Lieferumfang enthalten und muss separat bestellt werden. | *The test coupling is not part of the scope of delivery and must be ordered separately.*
2 Druckeinschränkung wegen Drahtstiftmutter! | *Pressure restrictions due to wire nail nut!*

MIS

MESSKUPPLUNGSSCHWEISSSTUTZEN
WELDING STUD FOR TEST COUPLING

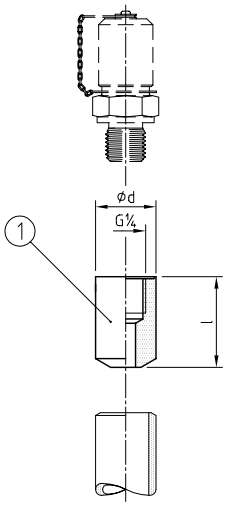

AVIT, BAUREIHE / *SERIES*: S = *HEAVY*

Schweißstutzen mit G 1/4 Innengewinde für Messkupplungen. [1]

Welding stud with G 1/4 internal thread for test coupling. [1]

WERKSTOFF-KOMBINATION
MATERIAL COMBINATION

Werkstoff, Oberfläche / *Material, Surface*	TYP NG - **
Stahl / *Steel*	MIS 20 - 01
Edelstahl 1.4571 / *Stainless steel AISI 316Ti*	MIS 20 - 41

BESTELLBEISPIEL
ORDER EXAMPLE

STÜCKLISTE
PARTS LIST

Pos.	Bezeichnung / *Description*
1	Stutzen mit G 1/4 Gewinde / *Stud with G 1/4 internal thread*

REIHE *SERIES*	PN	ABMESSUNGEN [mm] *DIMENSIONS*		GEWICHT *WEIGHT*	BESTELLCODE *ORDER CODE*
	[bar]	d	l	[kg]	TYP NG
S	420	20	30	0,050	MIS 20

1 Die Messkupplung ist nicht im Lieferumfang enthalten und muss separat bestellt werden. | *The test coupling is not part of the scope of delivery and must be ordered separately.*

MANOMETER-VERSCHRAUBUNG
GAUGE COUPLING

AVIT ≈ ISO 8434-1
BAUREIHE / *SERIES*: L = *LIGHT* / S = *HEAVY*

Gewindestutzen mit Dichtkantenring für Manometer.

Straight threaded stud with sealing ring for gauge.

MAV [Pos. 1+5]

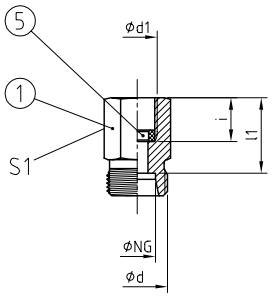

MAV [Pos. 1-5]

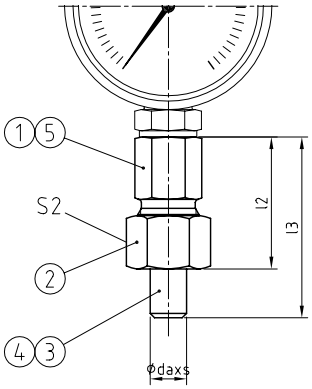

WERKSTOFF-KOMBINATION *MATERIAL COMBINATION*	**BESTELLBEISPIEL** *ORDER EXAMPLE*
Werkstoff, Oberfläche / *Material, Surface*	TYP NG - daxs - **
Stahl, verzinkt / *Steel, galvanised*; NBR	MAV 10 - daxs - 01
Stahl, verzinkt / *Steel, galvanised;* FKM	MAV 10 - daxs - 02
Edelstahl 1.4571 / *Stainless steel* AISI 316Ti; NBR	MAV 10 - daxs - 41
Edelstahl 1.4571 / *Stainless steel* AISI 316Ti; FKM	MAV 10 - daxs - 42

STÜCKLISTE *PARTS LIST*

Pos.	Bezeichnung / *Description*
1	Gewindestutzen / *Threaded stud*
2	Überwurfmutter / *Union nut*
3	24° Schweißkegel / *24° weld-on nipple*
4	O-Ring Dichtung / *O-ring sealing*
5	Dichtkantenring / *Edge sealing ring*

REIHE *SERIES*	**PN**	**NG**	**ABMESSUNGEN [mm]** *DIMENSIONS*								**GEWICHT** *WEIGHT*	**BESTELLCODE** *ORDER CODE*	
	[bar]	[mm]	d	d1	i	l1	l2	l3	S1	S2	[kg]	Pos. 1+5	Pos. 1-5
L	315	**10**	M16x1,5	G 1/4	14,5	23	41	57	19	19	0,062	MAV 10 L	MAV 10 L daxs
	315	**12**	M18x1,5	G 1/4	14,5	23	41	57	19	22	0,070	MAV 12 L	MAV 12 L daxs
S	630	**10**	M18x1,5	G 1/2	20	30,5	48	64	27	22	0,125	MAV 10	MAV 10 daxs
	630	**12**	M20x1,5	G 1/2	20	30,5	48	65	27	24	0,134	MAV 12	MAV 12 daxs

RV

RÜCKSCHLAGVENTIL MIT 24° KONUS
NON-RETURN VALVE WITH 24° CONUS

RV [Pos. 1]

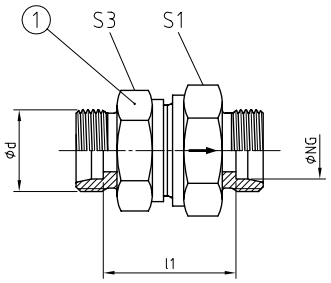

RV [Pos. 1-4]

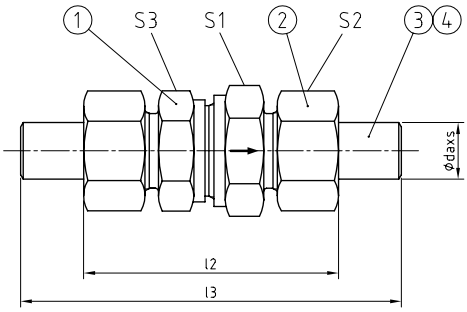

BAUREIHE / *SERIES*: L = *LIGHT* / S = *HEAVY*

Rohranschluss mit 24° Konus nach ISO 8434-1.
Standard Öffnungsdruck 1 bar, Durchfluss-geschwindigkeit max. 8 m/sec.

Tube connection with 24° conus acc. ISO 8434-1.
Standard cracking pressure 1 bar,
max. flow speed 8 m/sec.

WERKSTOFF-KOMBINATION
MATERIAL COMBINATION

Werkstoff, Oberfläche / *Material, Surface*	BESTELLBEISPIEL / *ORDER EXAMPLE* TYP NG - daxs - **
Stahl, verzinkt / *Steel, galvanised*; NBR	RV 25 - daxs - 01
Stahl, verzinkt / *Steel, galvanised;* FKM	RV 25 - daxs - 02
Edelstahl 1.4571 / *Stainless steel* AISI 316Ti; NBR	RV 25 - daxs - 41
Edelstahl 1.4571 / *Stainless steel* AISI 316Ti; FKM	RV 25 - daxs - 42

STÜCKLISTE
PARTS LIST

Pos.	Bezeichnung / *Description*
1	Rückschlagventil / *Non-return valve*
2	Überwurfmutter / *Union nut*
3	24° Schweißkegel / *24° weld-on nipple*
4	O-Ring Dichtung / *O-ring sealing*

REIHE *SERIES*	PN	NG	ABMESSUNGEN [mm] *DIMENSIONS*							GEWICHT *WEIGHT*	BESTELLCODE *ORDER CODE*	
	[bar]	[mm]	d	l1	l2	l3	S1	S2	S3	[kg]	Pos. 1	Pos. 1-4
L	250	**15**	M22x1,5	47,5	82	121	32	27	27	0,25	RV 15	RV 15 daxs
	160	**18**	M26x1,5	51,5	90	129	36	32	36	0,40	RV 18	RV 18 daxs
	160	**22**	M30x2,0	61,5	98	140	46	36	41	0,61	RV 22	RV 22 daxs
	100	**28**	M36x2,0	69,5	109	156	55	41	50	0,88	RV 28	RV 28 daxs
	100	**35**	M45x2,0	74,5	124	177	60	50	60	1,30	RV 35	RV 35 daxs
	100	**42**	M52x2,0	74	123	176	70	60	65	2,00	RV 42	RV 42 daxs
S	420	**10**	M18x1,5	40,5	76	108	24	22	22	0,18	RV 10	RV 10 daxs
	420	**12**	M20x1,5	42,5	78	111	27	24	24	0,21	RV 12	RV 12 daxs
	420	**16**	M24x1,5	50,5	91	135	36	30	32	0,40	RV 16	RV 16 daxs
	420	**20**	M30x2,0	54,5	102	148	46	36	41	0,69	RV 20	RV 20 daxs
	250	**25**	M36x2,0	58,5	112	168	50	46	46	1,03	RV 25	RV 25 daxs
	250	**30**	M42x2,0	69,5	127	185	60	50	60	1,59	RV 30	RV 30 daxs
	250	**38**	M52x2,0	75,5	141	206	70	60	65	2,27	RV 38	RV 38 daxs
	350	**50**	M68x2,0	229	308	367	70	80	-	7,50	RV 50	RV 50 daxs

Das Rückschlagventil der NG 50 erweitert diese Baureihe, hat allerdings eine abweichende Bauart und einen Öffungsdruck von 0,5 bar.
Bitte beachten Sie die Technischen Daten.

The check valve nominal size 50 extends this series, but has a different design and an opening pressure of 0.5 bar.
Please check the technical data..

BESTELLCODE VARIANTEN

Abweichender Öffungsdruck (z.B. 0,5 bar) . . . . . RV NG **F05**

ORDER CODE OPTIONS

*Alternative cracking pressure (e.g. 0.5 bar) . . . . . RV NG **F05***

RRV

RÜCKSCHLAGVENTIL MIT O-RING DICHTUNG
NON-RETURN VALVE WITH O-RING SEALING

RRV [Pos. 1+5]

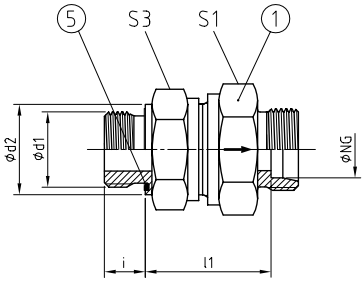

RRV [Pos. 1-5]

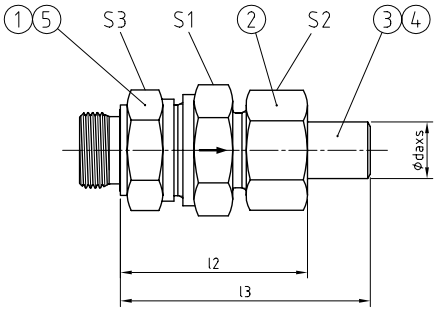

Durchfluss vom Einschraubzapfen zum Rohr, Öffnungsdruck 1 bar, Durchfluss max. 8 m/sec. Einschraubzapfen mit U-Ring Dichtung (ED) nach ISO 1179-2 (Whitworth) oder ISO 9974-2 (Metrisch).

Flow from male stud to tube. Opening pressure 1 bar, max. flow speed 8 m/sec.
Stud end with U-ring sealing (ED) acc. ISO 1179-2 (BSP thread) or ISO 9974-2 (metric thread).

WERKSTOFF-KOMBINATION
MATERIAL COMBINATION

BESTELLBEISPIEL
ORDER EXAMPLE

Werkstoff, Oberfläche / *Material, Surface*	TYP NG - daxs - **
Stahl, verzinkt / *Steel, galvanised*; NBR	RRV 25 - daxs - 01
Stahl, verzinkt / *Steel, galvanised;* FKM	RRV 25 - daxs - 02
Edelstahl 1.4571 / *Stainless steel* AISI 316Ti; NBR	RRV 25 - daxs - 41
Edelstahl 1.4571 / *Stainless steel* AISI 316Ti; FKM	RRV 25 - daxs - 42

STÜCKLISTE
PARTS LIST

Pos.	Bezeichnung / *Description*
1	Rückschlagventil / *Non-return valve*
2	Überwurfmutter / *Union nut*
3	24° Schweißkegel / *24° weld-on nipple*
4	O-Ring Dichtung / *O-ring sealing*
5	U-Ring Dichtung / *U-ring sealing*

TYPE	PN	NG	ABMESSUNGEN [mm] *DIMENSIONS*									U-RING	GEWICHT *WEIGHT*	BESTELLCODE *ORDER CODE*	
	[bar]	[mm]	d1	d2	i	l1	l2	l3	S1	S2	S3	Pos. 5	[kg]	Pos. 1+5	Pos. 1-5
WHITWORTH.-ROHRGEWINDE *BSP THREAD*	420	**8**	G 1/4 A	18,9	12	31,5	46,5	62,5	19	19	19	11,6x16,5x1,5	0,115	RRV 08	RRV 08 daxs
	420	**10**	G 3/8 A	21,9	12	38	56	72	24	22	22	14,7x18,9x1,5	0,150	RRV 10	RRV 10 daxs
	420	**12**	G 3/8 A	21,9	12	41	59	75	27	24	24	14,7x18,9x1,5	0,185	RRV 12	RRV 12 daxs
	420	**16**	G 1/2 A	26,9	14	48	68,5	90	36	30	32	18,5x23,9x1,5	0,320	RRV 16	RRV 16 daxs
	420	**20**	G 3/4 A	31,9	16	52	76	99	46	36	41	23,9x29,2x1,5	0,595	RRV 20	RRV 20 daxs
	250	**25**	G 1 A	39,9	18	54,5	81,5	109	50	46	46	29,7x35,7x2,0	0,850	RRV 25	RRV 25 daxs
	250	**30**	G 1 1/4 A	49,9	20	64	92,5	122	60	50	60	38,8x45,8x2,0	1,360	RRV 30	RRV 30 daxs
	250	**38**	G 1 1/2 A	54,9	22	69,5	102	134,5	70	60	65	44,7x50,7x2,0	1,950	RRV 38	RRV 38 daxs
METRISCHES GEWINDE *METRIC THREAD*	420	**8**	M14x1,5	18,9	12	31,5	46,5	62,5	19	19	19	11,6x16,5x1,5	0,115	RRVM 08	RRVM 08 daxs
	420	**10**	M16x1,5	21,9	12	38	56	72	27	24	24	13,8x18,9x1,5	0,150	RRVM 10	RRVM 10 daxs
	420	**12**	M18x1,5	23,9	12	41	59	75	27	24	24	15,7x20,9x1,5	0,185	RRVM 12	RRVM 12 daxs
	420	**16**	M22x1,5	26,9	14	48	68,5	90	36	30	32	19,6x24,3x1,5	0,320	RRVM 16	RRVM 16 daxs
	420	**20**	M27x2,0	31,9	16	52	76	99	46	36	41	23,9x29,2x1,5	0,595	RRVM 20	RRVM 20 daxs
	250	**25**	M33x2,0	39,9	18	54,5	81,5	109	50	46	46	29,7x35,7x2,0	0,845	RRVM 25	RRVM 25 daxs
	250	**30**	M42x2,0	49,9	20	64	92,5	122	60	50	60	38,8x45,8x2,0	1,350	RRVM 30	RRVM 30 daxs
	250	**38**	M48x2,0	54,9	22	69,5	102	134,5	70	60	65	44,7x50,7x2,0	1,968	RRVM 38	RRVM 38 daxs

ERV

RÜCKSCHLAGVENTIL MIT U-RING DICHTUNG
NON-RETURN VALVE WITH U-RING SEALING

Durchfluss vom Rohr zum Einschraubzapfen. Öffnungsdruck 1 bar, Durchfluss max. 8 m/sec. Einschraubzapfen mit U-Ring Dichtung (ED) nach ISO 1179-2 (Whitworth) oder ISO 9974-2 (Metrisch).

Flow from tube to male stud. Opening pressure 1 bar, max. flow speed 8 m/sec.
Stud end with U-ring sealing (ED) ISO 1179-2 (BSP thread) or ISO 9974-2 (metric thread).

ERV [Pos. 1+5]

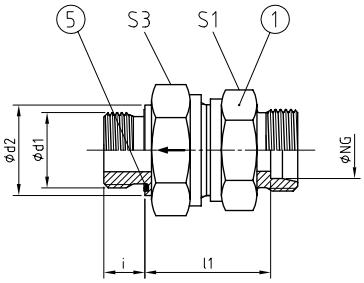

ERV [Pos. 1-5]

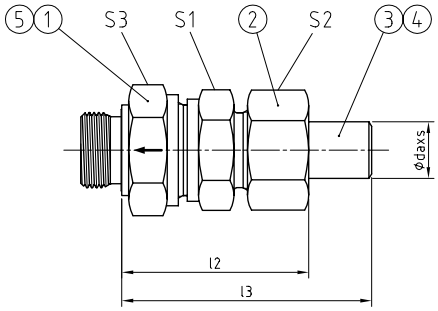

WERKSTOFF-KOMBINATION
MATERIAL COMBINATION

Werkstoff, Oberfläche / *Material, Surface*	TYP NG-daxs-**
Stahl, verzinkt / *Steel, galvanised*; NBR	ERV 25 - daxs - 01
Stahl, verzinkt / *Steel, galvanised;* FKM	ERV 25 - daxs - 02
Edelstahl 1.4571 / *Stainless steel* AISI 316Ti; NBR	ERV 25 - daxs - 41
Edelstahl 1.4571 / *Stainless steel* AISI 316Ti; FKM	ERV 25 - daxs - 42

BESTELLBEISPIEL
ORDER EXAMPLE

STÜCKLISTE
PARTS LIST

Pos.	Bezeichnung / *Description*
1	Rückschlagventil / *Non-return valve*
2	Überwurfmutter / *Union nut*
3	24° Schweißkegel / *24° weld-on nipple*
4	O-Ring Dichtung / *O-ring sealing*
5	U-Ring Dichtung / *U-ring sealing*

TYPE	PN	NG	ABMESSUNGEN [mm] *DIMENSIONS*									U-RING	GEWICHT *WEIGHT*	BESTELLCODE *ORDER CODE*	
	[bar]	[mm]	d1	d2	i	l1	l2	l3	S1	S2	S3	Pos. 5	[kg]	Pos. 1+5	Pos. 1-5
WHITWORTH-ROHRGEWINDE *BSP THREAD*	420	**8**	G 1/4 A	18,9	12	31,5	46,5	62,5	19	19	19	11,6x16,5x1,5	0,085	ERV 08	ERV 08 daxs
	420	**10**	G 3/8 A	21,9	12	38	56	72	24	22	22	14,7x18,9x1,5	0,150	ERV 10	ERV 10 daxs
	420	**12**	G 3/8 A	21,9	12	41	59	75	27	24	24	14,7x18,9x1,5	0,185	ERV 12	ERV 12 daxs
	420	**16**	G 1/2 A	26,9	14	48	68,5	90	36	30	32	18,5x23,9x1,5	0,320	ERV 16	ERV 16 daxs
	420	**20**	G 3/4 A	31,9	16	52	76	99	46	36	41	23,9x29,2x1,5	0,595	ERV 20	ERV 20 daxs
	250	**25**	G 1 A	39,9	18	54,5	81,5	109	50	46	46	29,7x35,7x2,0	0,850	ERV 25	ERV 25 daxs
	250	**30**	G 1 1/4 A	49,9	20	64	92,5	122	60	50	60	38,8x45,8x2,0	1,360	ERV 30	ERV 30 daxs
	250	**38**	G 1 1/2 A	54,9	22	69,5	102	134,5	70	60	65	44,7x50,7x2,0	1,950	ERV 38	ERV 38 daxs
METRISCHES GEWINDE *METRIC THREAD*	420	**8**	M14x1,5	18,9	12	31,5	46,5	62,5	19	19	19	11,6x16,5x1,5	0,085	ERVM 08	ERVM 08 daxs
	420	**10**	M16x1,5	21,9	12	38	56	72	27	24	24	13,8x18,9x1,5	0,150	ERVM 10	ERVM 10 daxs
	420	**12**	M18x1,5	23,9	12	41	59	75	27	24	24	15,7x20,9x1,5	0,180	ERVM 12	ERVM 12 daxs
	420	**16**	M22x1,5	26,9	14	48	68,5	90	36	30	32	19,6x24,3x1,5	0,325	ERVM 16	ERVM 16 daxs
	420	**20**	M27x2,0	31,9	16	52	76	99	46	36	41	23,9x29,2x1,5	0,595	ERVM 20	ERVM 20 daxs
	250	**25**	M33x2,0	39,9	18	54,5	81,5	109	50	46	46	29,7x35,7x2,0	0,840	ERVM 25	ERVM 25 daxs
	250	**30**	M42x2,0	49,9	20	64	92,5	122	60	50	60	38,8x45,8x2,0	1,345	ERVM 30	ERVM 30 daxs
	250	**38**	M48x2,0	54,9	22	69,5	102	134,5	70	60	65	44,7x50,7x2,0	1,968	ERVM 38	ERVM 38 daxs

RVS

RÜCKSCHLAGVENTIL, METALLISCH DICHTEND
NON-RETURN VALVE, METAL-TO-METAL SEALING

RVS [Pos. 1]

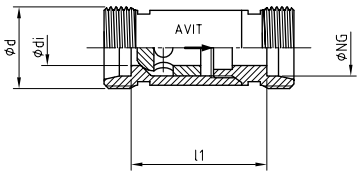

RVSF [Pos. 1]

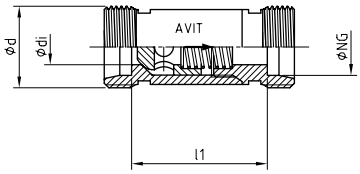

RVS / RVSF [Pos. 1-4]

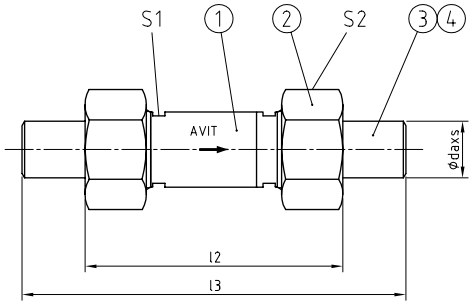

AVIT, BAUREIHE / *SERIES*: S = *HEAVY*

Edelstahl Rückschlagventil mit metallischer Abdichtung für hohe Temperaturen (max. 400°C). Rohranschluss mit 24° Konus nach ISO 8434-1.

Stainless steel non-return valve with metallic sealing for high temperatures (max. 400°C). Tube connection with 24° conus acc. ISO 8434-1.

WERKSTOFF-KOMBINATION
MATERIAL COMBINATION

Werkstoff, Oberfläche / *Material, Surface*	BESTELLBEISPIEL / *ORDER EXAMPLE* TYP NG - daxs - **
Stahl, Mutter verzinkt / *Steel, nut galvanised*; FKM	RVS 25 - daxs - 02
Stahl, Mutter phosphatiert / *Steel, nut phosphatised*; FKM	RVS 25 - daxs - 05
Edelstahl 1.4571 / *Stainless steel* AISI 316Ti; FKM	RVS 25 - daxs - 42

STÜCKLISTE
PARTS LIST

Pos.	Bezeichnung / *Description*
1	Rückschlagventil / *Non-return valve;* (1.4122) X39CrMo17-1
2	Überwurfmutter / *Union nut*
3	24° Schweißkegel / *24° weld-on nipple*
4	O-Ring Dichtung / *O-ring sealing*

REIHE *SERIES*	PN	NG	ABMESSUNGEN [mm] *DIMENSIONS*							GEWICHT *WEIGHT*	BESTELLCODE *ORDER CODE*	
	[bar]	[mm]	d	di [1]	l1	l2	l3	S1	S2	[kg]	Pos. 1	Pos. 1-4
S	315	**16**	M24x1,5	10	60,5	101	145	27	30	0,400	RVS 16	RVS 16 daxs
	315	**20**	M30x2,0	10	56,5	104	150	27	36	0,690	RVS 20	RVS 20 daxs
	250	**25**	M36x2,0	18	76	130	185	36	46	1,035	RVS 25	RVS 25 daxs
	250	**30**	M42x2,0	18	73	130	189	36	50	1,590	RVS 30	RVS 30 daxs
	100	**38**	M52x2,0	26	110,5	176	241	55	60	1.863	RVS 38	RVS 38 daxs

Das Rückschlagventil kann ohne Druckfeder (RVS) nur in vertikaler Einbaulage verwendet werden. Mit Druckfeder (RVSF) kann die Einbaulage frei gewählt werden. Der Öffnungsdruck liegt beim RVS unter 0,1 bar und beim RVSF bei 1 bar. Durchflussgeschwindigkeit max. 8 m/sec.

The non-return valve without compression spring (RVS) can only be used in vertical position. With compression spring (RVSF) it can be mounted in any position. The cracking pressure of the RVS is below 0.1 bar. The cracking pressure of the RVSF is 1 bar. Max. flow rate 8 m/sec.

BESTELLCODE VARIANTEN

ohne Druckfeder (Standard) . . . . . **RVS**
mit Druckfeder . . . . . RVS**F**
Abweicher Öffungsdruck (z.B. 0,5 bar) . . . . . TYP **F05**

ORDER CODE OPTIONS

*without compression spring (standard) . . . . . **RVS***
*with compression spring . . . . . RVS**F***
*cracking pressure (0,5 bar) RVS**F05***

1 Bitte beachten Sie, dass der Innendurchmesser (di) manchmal kleiner als das Normmaß ist. | *Please notice that the inside diameter (di) is sometimes smaller than the standard size.*

BKH

BLOCKKUGELHAHN MIT 24° KONUS
BALL VALVE WITH 24° CONUS

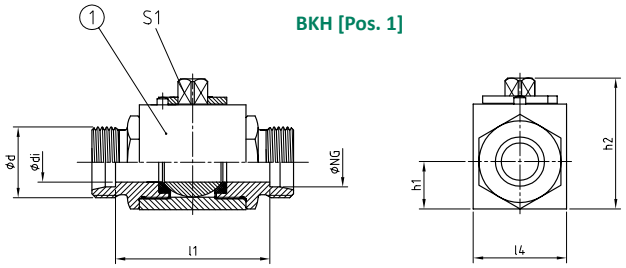

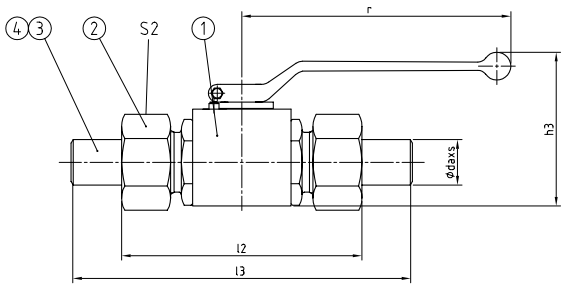

BAUREIHE / *SERIES*: L = *LIGHT* / S = *HEAVY*

2/2 Wege Kugelhahn zum Absperren eines Druckmittelstroms in beiden Richtungen. Mit gekröpftem Schalthebel.

2/2 way ball valve is used to shut-off a pressure flow in both directions. With cranked lever.

WERKSTOFF-KOMBINATION
MATERIAL COMBINATION

Werkstoff, Oberfläche / *Material, Surface*	TYP NG-daxs-**
Stahl, verzinkt / *Steel, galvanised*; NBR	BKH 25 - daxs - 01
Stahl, verzinkt / *Steel, galvanised;* FKM	BKH 25 - daxs - 02
Stahl, phosphatiert / *Steel, phosphatised*; NBR	BKH 25 - daxs - 04
Stahl, phosphatiert / *Steel, phosphatised*; FKM	BKH 25 - daxs - 05
Edelstahl 1.4571 / *Stainless steel* AISI 316Ti; NBR	BKH 25 - daxs - 41
Edelstahl 1.4571 / *Stainless steel* AISI 316Ti; FKM	BKH 25 - daxs - 42

BESTELLBEISPIEL
ORDER EXAMPLE

STÜCKLISTE
PARTS LIST

Pos.	Bezeichnung / *Description*
1	Kugelhahn mit Schalthebel / *Ball valve with lever*
2	Überwurfmutter / *Union nut*
3	24° Schweißkegel / *24° weld-on nipple*
4	O-Ring Dichtung / *O-ring sealing*

REIHE *SERIES*	PN	NG	DN	ABMESSUNGEN [mm] *DIMENSIONS*												GEWICHT *WEIGHT*	BESTELLCODE *ORDER CODE*	
	[bar]	[mm]	[mm]	d	di	l1	l2	l3	l4	h1	h2	h3	r	S1	S2	[kg]	Pos. 1	Pos. 1-4
L	420	**15**	12	M22x1,5	12	72	103	141	40	20	62	103	163	12	27	0,64	BKH 15	BKH 15 daxs
	420	**18**	16	M26x1,5	15	73	105	144	40	20	62	103	163	12	32	1,25	BKH 18	BKH 18 daxs
	420	**22**	20	M30x2,0	19	88	122	164	49	24,5	75	118	183	14	36	1,54	BKH 22	BKH 22 daxs
	420	**28**	25	M36x2,0	24	95	132	179	58	28,5	82	125	183	14	41	1,54	BKH 28	BKH 28 daxs
	420	**35**	32	M45x2,0	30	130	169	222	82	40	106	149	227	17	50	3,36	BKH 35	BKH 35 daxs
	420	**42**	40	M52x2,0	36	152	189	242	94	45	118	161	227	17	60	4,88	BKH 42	BKH 42 daxs
S	500	**10**	6	M18x1,5	7	64	93	125	28	14	44	60	140	9	22	0,32	BKH 10	BKH 10 daxs
	500	**12**	8	M20x1,5	8	67	97	129	32	17	53	84	140	9	24	0,45	BKH 12	BKH 12 daxs
	500	**16**	12	M24x1,5	12	75	110	153	40	20	62	103	163	12	30	0,65	BKH 16	BKH 16 daxs
	420*	**20**	16	M30x2,0	15	79	116	162	40	20	62	103	163	12	36	0,67	BKH 20	BKH 20 daxs
	420*	**25**	20	M36x2,0	20	97	139	194	49	24,5	75	117	183	14	46	1,32	BKH 25	BKH 25 daxs
	420*	**30**	25	M42x2,0	25	107	150	209	58	28,5	82	124	183	14	50	1,87	BKH 30	BKH 30 daxs
	420*	**38**	32	M52x2,0	30	141,5	187	252	82	40	106	149	227	17	60	3,43	BKH 38	BKH 38 daxs
	420	**50**	50	M68x2,0	40	204	282	340	111	59	134	177	227	17	80	6,60	BKH 50	BKH 50 daxs

2/2 Wege Kugelhahn mit optischer Stellungsanzeige auf der Betätigungswelle. Geeignet für Hydrauliksysteme mit Hydrauliköl auf Mineralölbasis. Druckflüssigkeitstemperatur von -10°C bis +80°C.
*) Bei der Ausführung Edelstahl gelten reduzierte Druckwerte von 350 bar.

2/2-way ball valve with optical position indicator. Suitable for hydraulic systems with mineral oil-based hydraulic oil. Fluid temperature from -10°C to +80°C.
**) For material stainless steel there are reduced pressure ratings of 350 bar.*

BESTELLCODE VARIANTEN

mit Abschließvorrichtung und Schloss . . . . . .BKH NG **-SCH**
mit Abschließvorrichtung ohne Schloss . . . . . BKH NG **-SCHO**

ORDER CODE OPTIONS

*with locking device and padlock . . . . . .BKH NG **-SCH***
*with locking device but without padlock. . . . . BKH NG **-SCHO***

HVAB

HOCHDRUCK ABSPERRVENTIL
HIGH PRESSURE SHUT-OFF VALVE

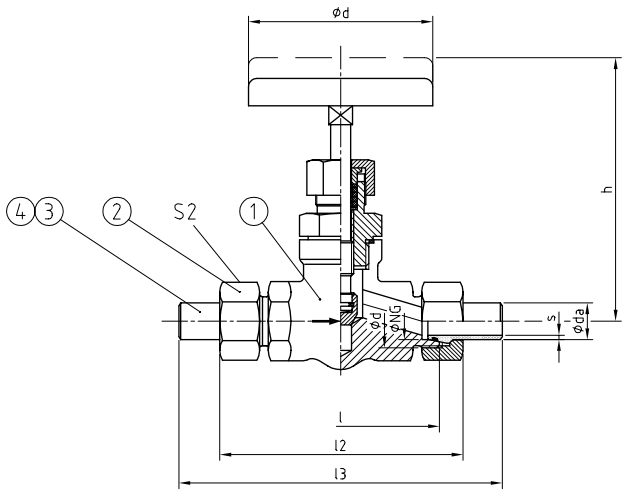

BAUREIHE / *SERIES*: S = *HEAVY*

Zum Absperren eines Druckmittelstroms in einer Richtung. Für hohe Temperaturen (Stahl max. 300°C, Edelstahl max. 400°C) geeignet.

To shut-off a pressure flow in one direction. Suitable for high temperatures (Steel max. 300°C, Stainless steel max. 400°C).Both ends with 24° cone end with metric thread acc. to ISO 8434-1.

WERKSTOFF-KOMBINATION
MATERIAL COMBINATION

Werkstoff, Oberfläche / *Material, Surface*	BESTELLBEISPIEL / *ORDER EXAMPLE* TYP NG - daxs - **
Stahl, Mutter verzinkt / *Steel, nut galvanised*; NBR	HVAB 25 - daxs - 01
Stahl, Mutter verzinkt / *Steel, nut galvanised;* FKM	HVAB 25 - daxs - 02
Stahl, Mutter phosphatiert / *Steel, nut phosphatised*; NBR	HVAB 25 - daxs - 04
Stahl, Mutter phosphatiert / *Steel, nut phosphatised*; FKM	HVAB 25 - daxs - 05
Edelstahl 1.4571 / *Stainless steel* AISI 316Ti; NBR	HVAB 25 - daxs - 41
Edelstahl 1.4571 / *Stainless steel* AISI 316Ti; FKM	HVAB 25 - daxs - 42

STÜCKLISTE
PARTS LIST

Pos.	Bezeichnung / *Description*
1	Absperrventil mit Handrad / *Stop valve with handwheel*
2	Überwurfmutter / *Union nut*
3	24° Schweißkegel / *24° weld-on nipple*
4	O-Ring Dichtung / *O-ring sealing*

REIHE / *SERIES*	PN	NG	DN	ABMESSUNGEN [mm] / *DIMENSIONS*							GEWICHT / *WEIGHT*	BESTELLCODE / *ORDER CODE*	
	[bar]	[mm]	[mm]	d	d	l	l2	l3	h	S2	[kg]	Pos. 1	Pos. 1-4
S	420	**10**	6	M18x1,5	90	71	91	123	130	22	0,715	HVAB 10	HVAB 10 daxs
	420	**12**	8	M20x1,5	90	71	92	124	130	24	0,725	HVAB 12	HVAB 12 daxs
	420	**16**	12	M24x1,5	90	89	113	156	135	30	1,320	HVAB 16	HVAB 16 daxs
	420	**20**	16	M30x2,0	90	89	116	162	135	36	1,410	HVAB 20	HVAB 20 daxs
	420	**25**	20	M36x2,0	150	118	148	203	160	46	3,030	HVAB 25	HVAB 25 daxs
	250	**30**	25	M42x2,0	150	117	147	206	160	50	3,160	HVAB 30	HVAB 30 daxs
	250	**38**	32	M52x2,0	150	148	181	246	170	60	6,250	HVAB 38	HVAB 38 daxs

MEDIEN

Geeignet für Dämpfe, Gase und Flüssigkeiten.
Hydrauliksysteme mit Hydrauliköl auf Mineralölbasis, Wasser, Druckluft, Stickstoff, Sauerstoff und Wasserdampf.

MEDIA

Suitable for vapours, gases and liquids.
Hydraulic systems with mineral oil-based hydraulic oil, as well as water, compressed-air, nitrogen, oxygen and water vapour.

HK

SCHNELLVERSCHLUSS-KUPPLUNG MIT 24° KONUS
QUICK CONNECT COUPLING WITH 24° CONUS

HKN [Pos. 1.1]

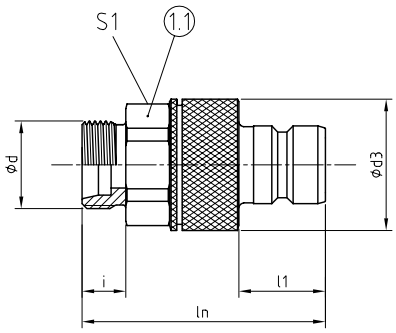

HKD [Pos. 1.2]

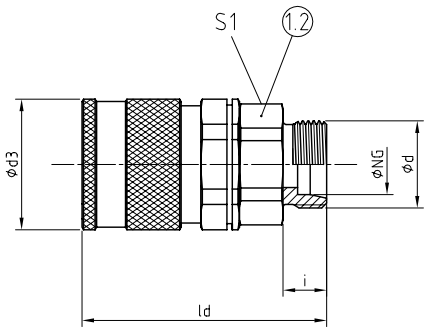

BAUREIHE: SCHWER / *SERIES: HEAVY*

- Beidseitiger Rohranschluss mit 24° Konus nach ISO 8434-1
- Durchgang im entkuppelten Zustand abgesperrt.

- *Tube connection with 24° conus acc. ISO 8434-1.*
- *Upon disconnection the valves are closed.*

WERKSTOFF-KOMBINATION
MATERIAL COMBINATION

Werkstoff, Oberfläche / *Material, Surface*	TYP NG - **
Stahl, verzinkt / *Steel, galvanised*; NBR	HK 25 - 01
Stahl, verzinkt / *Steel, galvanised;* FKM	HK 25 - 02
Edelstahl 1.4571 / *Stainless steel* AISI 316Ti; NBR	HK 25 - 41
Edelstahl 1.4571 / *Stainless steel* AISI 316Ti; FKM	HK 25 - 42

BESTELLBEISPIEL
ORDER EXAMPLE

STÜCKLISTE
PARTS LIST

Pos.	Bezeichnung / *Description*
1.1	Kupplungsnippel / *Connector plug*
1.2	Kupplungsdose / *Connector socket*

TYPE	PN	NG	DN	ABMESSUNGEN [mm] *DIMENSIONS*							GEWICHT *WEIGHT*	BESTELLCODE *ORDER CODE*
	[bar]	[mm]	[mm]	d	d3	l1	ln	ld	i	S1	[kg]	Pos. 1.1 + 1.2
STAHL *STEEL*	250	**10**	6	M18x1,5	30	25	66,5	68	12	24	0,36	HK 10
	250	**12**	8	M20x1,5	30	25	66,5	68	12	24	0,36	HK 12
	250	**16**	12	M24x1,5	40	31,5	81	81	14	32	0,70	HK 16
	250	**20**	16	M30x2,0	54	35,5	98	99	16	46	1,57	HK 20
	220	**25**	20	M36x2,0	54	35,5	100	101	18	46	1,61	HK 25
	200	**30**	25	M42x2,0	90	49,5	139	139,5	20	80	6,40	HK 30
	200	**38**	32	M52x2,0	90	49,5	141	141,5	22	80	6,52	HK 38
EDELSTAHL *STAINLESS STEEL*	100	**10**	6	M18x1,5	30	25	66,5	68	12	24	0,36	HK 10
	100	**12**	8	M20x1,5	30	25	66,5	68	12	24	0,36	HK 12
	100	**16**	12	M24x1,5	40	31,5	81	81	14	32	0,71	HK 16
	50	**20**	16	M30x2,0	54	35,5	98	99	16	46	1,60	HK 20
	50	**25**	20	M36x2,0	54	35,5	100	101	18	46	1,64	HK 25
	40	**30**	25	M42x2,0	90	49,5	139	139,5	20	80	6,52	HK 30
	40	**38**	32	M52x2,0	90	49,5	141	141,5	22	80	6,65	HK 38

MEDIEN

Geeignet für Hydrauliksysteme mit Hydrauliköl auf Mineralölbasis, Schmierfette, Kraftstoff, Wasser und Druckluft.
Durchflussgeschwindigkeit max. 8 m/sec.

MEDIA

Suitable for hydraulic systems with mineral oil-based hydraulic oil, as well as lubricating grease, fuel, water or compressed-air.
Max. flow rate 8 m/sec.

SCHNELLVERSCHLUSS-KUPPLUNG MIT WHITWORTH ROHRGEWINDE
QUICK CONNECT COUPLING WITH BSP THREAD

HKNE [Pos. 1.1]

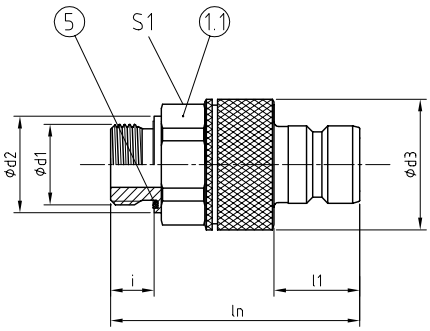

HKD [Pos. 1.2]

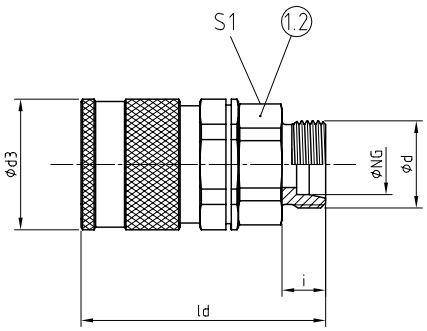

BAUREIHE: SCHWER / *SERIES: HEAVY*

- Einschraubzapfen mit U-Ring Dichtung (ED) [1] nach ISO 1179-2 mit zylindrischem Whitworth Rohrgewinde nach ISO 228-1.
- Durchgang im entkuppelten Zustand abgesperrt.

- *Stud end with U-ring sealing (ED) [1] acc. ISO 1179-2 with cylindrical BSP thread acc. ISO 228-1.*
- *Upon disconnection the valves are closed.*

WERKSTOFF-KOMBINATION / ***MATERIAL COMBINATION***

Werkstoff, Oberfläche / *Material, Surface*	BESTELLBEISPIEL / *ORDER EXAMPLE* TYP NG - **
Stahl, verzinkt / *Steel, galvanised*; NBR	HKE 25 - 01
Stahl, verzinkt / *Steel, galvanised;* FKM	HKE 25 - 02
Edelstahl 1.4571 / *Stainless steel* AISI 316Ti; NBR	HKE 25 - 41
Edelstahl 1.4571 / *Stainless steel* AISI 316Ti; FKM	HKE 25 - 42

STÜCKLISTE / ***PARTS LIST***

Pos.	Bezeichnung / *Description*
1.1	Kupplungsnippel / *Connector plug*
1.2	Kupplungsdose / *Connector socket*
5	U-Ring Dichtung / *U-ring sealing*

TYPE	PN	NG	DN	ABMESSUNGEN [mm] / *DIMENSIONS*									U-RING	GEWICHT / *WEIGHT*	BESTELLCODE / *ORDER CODE*
	[bar]	[mm]	[mm]	d1	d2	d	d3	l1	ln	ld	i	S1	Pos. 5	[kg]	Pos. 1.1 + 1.2+5
STAHL *STEEL*	250	**10**	6	G 1/4 A	18,9	M18x1,5	30	25	66,5	68	12	24	11,6x16,5x1,5	0,37	HKE 10
	250	**12**	8	G 3/8 A	21,9	M20x1,5	30	25	66,5	68	12	24	14,7x18,9x1,5	0,37	HKE 12
	250	**16**	12	G 1/2 A	26,9	M24x1,5	40	31,5	81	81	14	32	18,5x23,9x1,5	0,70	HKE 16
	250	**20**	16	G 3/4 A	31,9	M30x2,0	54	35,5	98	99	16	46	23,9x29,2x1,5	1,57	HKE 20
	220	**25**	20	G 1 A	39,9	M36x2,0	54	35,5	100	101	18	46	29,7x35,7x2,0	1,61	HKE 25
	200	**38**	32	G 1 1/2 A [1]	55	M52x2,0	90	49,5	141	141,5	22	80	- [1]	6,53	HKE 38
EDELSTAHL *STAINLESS STEEL*	100	**10**	6	G 1/4 A	18,9	M18x1,5	30	25	66,5	68	12	24	11,6x16,5x1,5	0,36	HKE 10
	100	**12**	8	G 3/8 A	21,9	M20x1,5	30	25	66,5	68	12	24	14,7x18,9x1,5	0,36	HKE 12
	100	**16**	12	G 1/2 A	26,9	M24x1,5	40	31,5	81	81	14	32	18,5x23,9x1,5	0,71	HKE 16
	50	**20**	16	G 3/4 A	31,9	M30x2,0	54	35,5	98	99	16	46	23,9x29,2x1,5	1,60	HKE 20
	50	**25**	20	G 1 A	39,9	M36x2,0	54	35,5	100	101	18	46	29,7x35,7x2,0	1,64	HKE 25
	40	**38**	32	G 1 1/2 A [1]	55	M52x2,0	90	49,5	141	141,5	22	80	- [1]	6,66	HKE 38

MEDIEN

Geeignet für Hydrauliksysteme mit Hydrauliköl auf Mineralölbasis, Schmierfette, Kraftstoff, Wasser und Druckluft.
Durchflussgeschwindigkeit max. 8 m/sec.

MEDIA

Suitable for hydraulic systems with mineral oil-based hydraulic oil, as well as lubricating grease, fuel, water or compressed-air.
Max. flow rate 8 m/sec.

1 Einschraubzapfen bei NG 38 mit metallischer Dichtkante nach ISO 1179-4 (Type B). | *NG 38 stud end with metal to metal sealing acc. ISO 1179-4 (Type B).*

FLANSCHE
UND ZUBEHÖR

FLANGES
AND ACCESSORIES

WIR VERBINDEN. SICHER!
WE CONNECT. SECURELY!

FUNKTIONSPRINZIP AVIT FLANSCHE ≈ ISO 6164

Das AVIT Flanschprogramm, dessen Anschlussmaße nach ISO 6164 genormt sind, wurde von AVIT in den letzten Jahrzehnten konsequent erweitert und verbessert.
Durch konstruktive Veränderungen ist die Flanschverbindung sicherer, kompakter, robuster und wartungsfreier als herkömmliche SAE-, ANSI- oder DIN- / EN-Flanschverbindungen.

Durch unterschiedliche Schweißbundlängen wurde die Trennfuge verschoben und so eine asymmetrische Teilung erreicht. Der Schweißbund (FA) wird im Gegenlosflansch (FKV) zentriert (Siehe Abb. 1).
Dadurch werden die Schrauben von Querkräften freigehalten, welche für ein mögliches Lösen einer Verbindung verantwortlich sind.
Der Leckageweg wird bei Dichtungsversagen umgelenkt, so dass eine mögliche Gefahrenquelle effektiv vermieden wird.
Die Montage wird durch die Zentrierung und das Losflanschsystem einfacher und genauer. Ein Versatz der Rohrleitung und somit verbundene Turbulenzen oder Strömungsverluste entfallen.

FUNCTIONAL PRINCIPLE OF THE AVIT FLANGE ≈ ISO 6164

The line of AVIT flange products, which features standard connection dimensions in accordance with ISO 6164, has been continuously expanded and improved throughout the decades.
Changes in the design ensure a flange connection that is more reliable, compact, robust and maintenance-free than conventional SAE-, ANSI- or DIN -/ EN-flange connections.

Due to different flange head lengths the dividing joint was shifted to achieve an asymmetrical division. The flange head (FA) is centred in the counter flange clamp (FKV) (fig. 1).
This relieves the bolts of transverse forces which are responsible for the possible loosening of a connection.
The leakage path is diverted in case of a gasket failure, in order to prevent potential source of danger.
Assembly is easier and more precise due to the centring and the flange clamp system. This eliminates misalignment in the pipe and any related turbulences or flow losses.

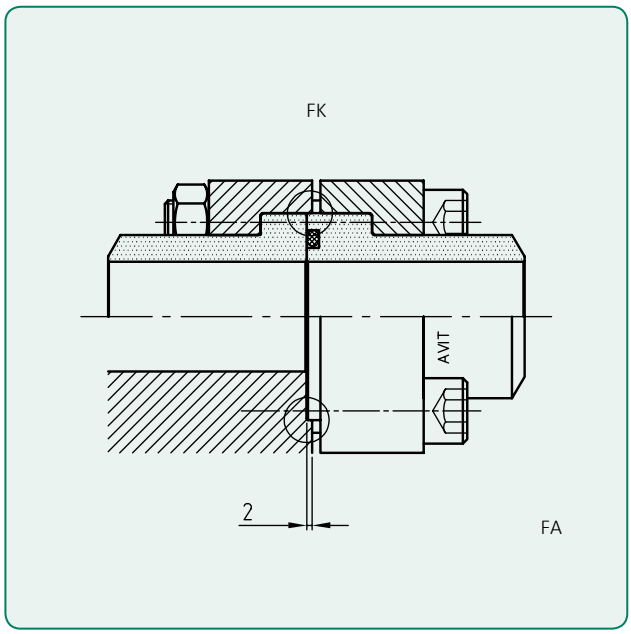

Abb. 1 Schweißbund-Zentrierung | *Welding piece centring*
Spritzschutz | *Splash protection*

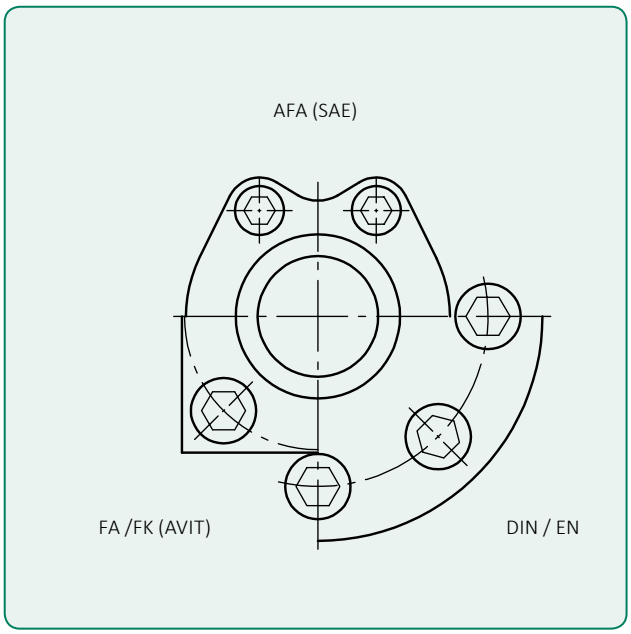

Abb. 2 Baugrößenvergleich | *Comparison of flange size*

Ein weiterer Vorteil von AVIT Flanschen gegenüber herkömmlichen SAE-, ANSI-, DIN- / EN-Flanschverbindungen ist die kompakte Bauart, welche eine Platzersparnis von bis zu 30 % ergibt. (Siehe Abb. 2)

Besonders gegenüber SAE-Flanschen sind die höhere Schraubensicherheit (Beispiel DN40 PN250: AVIT=M16 > SAE=M12) und die symmetrische Kraftverteilung zu erwähnen.

SAE-Flansche bieten keinen Spritzschutz bei Dichtungsversagen, weil sie symmetrisch geteilt sind. Des Weiteren kann eine höhere Flächenpressung am Schweißbund unter starker Belastung zu Undichtigkeiten bis hin zum Materialversagen führen.

Another advantage of AVIT flanges over conventional SAE-, ANSI- or DIN- / EN-flange connections is, that they are designed to be much more compact and can save up to 30 % in space. (fig. 2)

Especially noteworthy in comparison with SAE-flanges is the higher reliability of the bolted connection (eg. DN40 PN250: AVIT=M16 > SAE=M12) and the symmetrical transmission of force.

SAE-flanges do not have a splash protection, because they are divided symmetrically. Additionally a higher contact pressure at the flange head can result in leaks and even material failure at strong loads.

QUADRAT-/ RUNDFLANSCHE | *SQUARE-/ ROUND FLANGES*

INFORMATIONEN 3.05
INFORMATION

MONTAGEANLEITUNG - FLANSCHE..... 3.09
ASSEMBLY INSTRUCTIONS - FLANGES

FLANSCHANSCHLUSS..... **FA** 3.11
FLANGE CONNECTION

FLANSCHKUPPLUNG..... **FK** 3.13
FLANGE COUPLING

GEGENFLANSCH ..... **FG** 3.15
COUNTER FLANGE

BLINDFLANSCH ..... **FAB** 3.17
BLIND FLANGE

BLIND-FLANSCHKUPPLUNG ..... **FKB** 3.19
BLIND FLANGE COUPLING

GEGEN-BLINDFLANSCH ..... **FGB** 3.21
COUNTER BLIND FLANGE

WINKELFLANSCH..... **WFA** 3.23
ELBOW FLANGE

ISO-FLANSCHANSCHLUSS..... **FFA** 3.25
ISO-FLANGE CONNECTION

ISO-FLANSCHKUPPLUNG..... **FFK** 3.26
ISO-FLANGE COUPLING

ZUBEHÖR | *ACCESSORIES*

WINKEL-FLANSCHVERTEILER ..... **FVH** 3.27
ELBOW FLANGE DISTRIBUTOR

FLANSCHVERTEILER ..... **FV** 3.28
FLANGE DISTRIBUTOR

FLANSCH MIT 24° KONUS..... **FAM** 3.29
FLANGE WITH 24° CONUS

BLOCKKUGELHAHN MIT FLANSCHANSCHLUSS **BKF** 3.30
BALL VALVE WITH FLANGE CONNECTION

HOCHDRUCK ABSPERRVENTIL ..... **HVAP** 3.31
HIGH PRESSURE GLOBE VALVE

ABSPERRVENTIL..... **HVAL** 3.32
SHUT-OFF VALVE

NIEDERDRUCK FLANSCHE | *LOW-PRESSURE FLANGES*

RÜCKLAUF FLANSCHANSCHLUSS ..... **FAR** 3.31
RETURN FLANGE CONNECTION

RÜCKLAUF FLANSCHKUPPLUNG ..... **FKR** 3.32
RETURN FLANGE COUPLING

VORSCHWEISSFLANSCH ..... **DFA** 3.33
WELDING NECK FLANGE

VORSCHWEISS-FLANSCHKUPPLUNG ..... **DFK** 3.34
WELDING NECK FLANGE COUPLING

SAE-FLANSCHE | *SAE-FLANGES*

INFORMATIONEN 3.37
INFORMATION

SAE-FLANSCHANSCHLUSS..... **AFA.** 3.39
SAE-FLANGE CONNECTION

SAE-FLANSCHKUPPLUNG..... **AFK.** 3.40
SAE-FLANGE COUPLING

SAE-GEGENFLANSCH ..... **AFG.** 3.41
SAE-COUNTER FLANGE

SAE-BLINDFLANSCH ..... **AFAB.** 3.42
SAE-BLIND FLANGE

SAE-BLIND-FLANSCHKUPPLUNG ..... **AFKB.** 3.43
SAE-BLIND FLANGE COUPLING

SAE-GEGEN-BLINDFLANSCH..... **AFGB** 3.44
SAE-COUNTER BLIND FLANGE

SAE-EINSCHWEISS-FLANSCHANSCHLUSS ..... **AFAL** 3.45
SAE-SOCKET WELD FLANGE CONNECTION

SAE-FLANSCH GEWINDE ADAPTER (SGA) ..... **AFAG** 3.46
SAE-FLANGE THREAD ADAPTER

SAE-FLANSCHANSCHLUSS MIT 24° KONUS .... **AFAM** 3.47
SAE-FLANGE WITH 24° CONUS

SAE-WINKELFLANSCH MIT 24° KONUS ..... **AFWA** 3.48
SAE-ELBOW FLANGE WITH 24° CONUS

EINTEILIGE SAE-FLANSCHE | *ONE PICE SAE-FLANGES*

SAE-FLANSCHANSCHLUSS..... **AFSA** 3.49
SAE-BUTT WELD FLANGE CONNECTION

SAE-FLANSCHKUPPLUNG..... **AFSK** 3.50
SAE-BUTT WELD FLANGE COUPLING

SAE-GEGENFLANSCH ..... **AFSG** 3.51
SAE-BUTT WELD COUNTER FLANGE

SAE-WINKELFLANSCHANSCHLUSS ..... **AFW** 3.52
SAE-ELBOW BUTT WELD FLANGE CONNECTION

SAE-FLANSCH MIT WHITWORTH GEWINDE ... **AFE** 3.53
SAE-FLANGE WITH BSP THREAD

SAE-EINSCHWEISS-FLANSCHANSCHLUSS ..... **AFLA** 3.54
SAE-SOCKET WELD FLANGE CONNECTION

SAE-EINSCHWEISS-FLANSCHANSCHLUSS FLACH **AFLAF** 3.55
SAE-SOCKET WELD FLAT FLANGE

SAE-BLINDFLANSCH ..... **AFB** 3.56
SAE-BLIND FLANGE

SAE-FLANSCH MIT 24° KONUS ..... **AFM** 3.57
SAE-FLANGE WITH 24° CONUS

SAE-WINKELFLANSCH MIT 24° KONUS ..... **AFMW** 3.58
SAE-ELBOW FLANGE WITH 24° CONUS

SAE-ZUBEHÖR | *SAE-ACCESSORIES*

SAE-WINKEL-FLANSCHVERTEILER ..... **SFVH** 3.59
SAE-ELBOW FLANGE DISTRIBUTOR

SAE-FLANSCHVERTEILER..... **SFV** 3.60
SAE-FLANGE DISTRIBUTOR

SAE-REDUZIERFLANSCH..... **AFR** 3.61
SAE-ADAPTER FLANGE

BLOCKKUGELHAHN MIT SAE-ANSCHLUSS .... **BKS** 3.62
BALL VALVE WITH SAE-FLANGE CONNECTION

SAE-ZWISCHENFLANSCH MESSANSCHLUSS ... **AFZ** 3.63
SAE-INTERMEDIATE FLANGE WITH TEST POINT

SAE-FLANSCH ZWISCHENPLATTE ..... **AFP** 3.64
SAE-FLANGE INTERMEDIATE PLATE

STANDARD LIEFERUMFANG

Wir liefern vormontierte Flansche komplett mit Schrauben (ISO 4762) und Muttern (ISO 4032) und O-Ring Dichtungen aus NBR.
Bei **AVIT Stahl Flanschen** sind die Oberflächen der Flanschbunde aus S355J2 (1.0577) metallisch blank, Vierkant- und Rundflansche Ø d ≤ 300 mm sind manganphosphatiert nach DIN EN ISO 9717 - beide Komponenten sind mit einem Korrosionsschutzöl versehen. Die zugehörigen Schrauben (Muttern) liefern wir für Serie 0-5 in der Festigkeitsklasse 8.8 (8) verzinkt, für Serie 6 in Festigkeitsklasse 10.9 (10).
Bei **AVIT Edelstahl Flanschen** (Flanschbunde 1.4571) sind die Oberflächen metallisch blank. Schrauben (Muttern) liefern wir für Serie 0-5 in der Qualität A2-70 (A2), für Serie 6 in der Festigkeitsklasse 10.9 (10) mit einer Zinklamellenbeschichtung.

BESTELLBEZEICHNUNG

Unser alphanumerischer Bestellcode ① definiert die Bauform **TYP**, Nennweite **DN**, Druckstufe **Serie** sowie eine mögliche Rohrabmessung **da x s**. Die Werkstoff- und Elastomerkombination wird durch die Kennziffer ② festgelegt. Optionen werden durch Ihre Angabe ③ gesteuert.

TYP DN-Serie - da x s - 00 - *
① ② ③

Bestellbezeichnung | *Principle of the order designation*

① BESTELLCODE

Bauform, Nennweite, Druckstufe . . . . . **TYP DN-Serie da**
Rohrabmessung bei Schweißenden . . . . . TYP DN-Serie **daxs**

② KENNZIFFER WERKSTOFF-KOMBINATION

Stahl, phosphatiert, O-Ring NBR . . . . . TYP DN-Serie **- 01**
Stahl, phosphatiert, O-Ring FKM . . . . . **- 02**
Stahl, phosphatiert, Kantseal-Ring PUR . . . . . **- 05**
Stahl+N, phosphatiert, O-Ring NBR . . . . . **- 11**
Stahl+N, phosphatiert, O-Ring FKM . . . . . **- 12**
Stahl+N, phosphatiert, Kantseal-Ring PUR. . . . . **- 15**
Edelstahl (1.4571), O-Ring NBR . . . . . **- 41**
Edelstahl (1.4571), O-Ring FKM . . . . . **- 44**

③ OPTIONEN

Lieferung ohne Schrauben und Dichtung . . . . . TYP DN-Serie **- A**
Lieferung ohne Schrauben. . . . . **- B**
Lieferung ohne Dichtung . . . . . **- C**
Andere Ausführungen, Kombinationen sind selbstverständlich möglich.
Bitte bei Bestellung entsprechend detailliert angeben.

ZEUGNISSE

Druckführende Bauteile und alle Schweißteile können kostenpflichtig mit entsprechenden Zeugnissen belegt und nachverfolgt werden. Die Bescheinigungsart muss bei Bestellung angegeben werden.
3.2 Abnahmen werden durch das Kurzzeichen der Klassifikationsgesellschaft (zum Beispiel: DNV GL, LR) gekennzeichnet.
Abnahmeprüfzeugnis 3.2 . . . . . TYP DN-Serie **- 3.2 DNV**
Abnahmeprüfzeugnis 3.1 . . . . . **- 3.1**
Werkszeugnis. . . . . **- 2.2**
Werksbescheinigung . . . . . **- 2.1**

SCOPE OF DELIVERY

We supply pre-assembled flanges complete with bolts (ISO 4762) and nuts (ISO 4032) and O-ring sealings made of NBR.
*At **AVIT steel flanges** the surfaces of the flange heads made of S355J2 (1.0577) are metallic bright, square and round flanges Ø d ≤ 300 mm are manganese phosphatised acc. DIN EN ISO 9717. Both components are coated with an oil film to protect against corrosion. The bolts (nuts) for series 0-5 are delivered in property class 8.8 (8) galvanised, for series 6 in property class 10.9 (10).*
*All **AVIT stainless steel flanges** (flange heads made of AISI 316Ti) surfaces are metallic bright. We supply bolts (nuts) for series 0-5 in property class A2-70 (A2), for series 6 in property class 10.9 (10) with a zinc flake coating.*

ORDER DESIGNATION

*Our alphanumeric order code ① defines the **type**, nominal diameter **DN**, pressure **series** and a possible pipe dimension **da x s**.*
Materials and elastomer are specified by the reference number ②.
Options have to be clearly specified ③ by your information.

FA 40-3 - 60,3 x 8 - 01 - *
① ② ③

Bestellbeispiel | *Order example*

① *ORDER CODE*

*Type, nominal diameter, series. . . . . **TYPE DN-Series** daxs*
*Tube dimension . . . . . TYPE DN-Series **daxs***

② *MATERIAL REFERENCE NUMBER*

*Steel, phosphatised, NBR . . . . . TYPE DN-Series **- 01***
*Steel, phosphatised, FKM . . . . . **- 02***
*Steel, phosphatised, Kantseal-ring PUR . . . . . **- 05***
*Steel+N, galvanised, NBR . . . . . **- 11***
*Steel+N, galvanised, FKM . . . . . **- 12***
*Steel+N, galvanised, Kantseal-ring PUR . . . . . **- 15***
*Stainless steel (1.4571), NBR . . . . . **- 41***
*Stainless steel (1.4571), FKM . . . . . **- 44***

③ *OPTIONS*

*Supplied without bolts and sealing . . . . . TYP DN-Series **- A***
*Supplied without bolts . . . . . **- B***
*Supplied without sealing . . . . . **- C***
Other designs and combinations are also possible.
When ordering, please specify detailed your requirements.

APPROVALS AND CERTIFICATES

Pressure retaining components and all weldable parts can be attested and traced regarding the raw material with additional costs. The type of certification has to be specified when the order is placed.
3.2 approvals are designated by the abbreviations used by their classification societies (for example DNV GL, LR).
*Inspection certificate 3.2 . . . . . TYPE DN-Series **- 3.2 DNV***
*Inspection certificate 3.1 . . . . . **- 3.1***
*Test report . . . . . **- 2.2***
*Declaration of compliance with order. . . . . **- 2.1***

DRUCK

Die Druckangaben gelten für Flanschbunde (Pos. 1 und 2), sind aber vom tatsächlich eingesetzten Rohr abhängig. Die Druckberechnung erfolgte nach DIN 2413, Geltungsbereich III für schwellende Beanspruchung, unter Zugrundelegung der entsprechenden Werkstoffe.
Die Eingruppierung des Nenndrucks (PN) in die Serien erfolgte nach DIN 2445. AVIT Flansche wurden mit einem nennweitenabhänigen Sicherheitsfaktor ausgelegt. Somit sind Nennweiten größer DN 150 nicht überdimensioniert und daher wirtschaftlicher als vergleichbare Flanschanschlüsse.
DN 10 - 40 Sicherheitsfaktor 4,0
DN 50- 80 Sicherheitsfaktor 3,5
> DN 80 Sicherheitsfaktor 2,5
Für SAE-Flanschbunde wurde nach DIN 2413 der Geltungsbereich I für statische Beanspruchung mit einem maximalen Sicherheitsfaktor 2 zugrundegelegt.

PRESSURE

The pressures stated refer to the flange heads (Pos. 1 and 2) but they also depend on the tube actually used. Pressure calculations were made on the basis of DIN 2413, case III for dynamic load and on the relevant materials.
The classification of the nominal pressure (PN) into the series was done acc. DIN 2445. AVIT flanges have been designed with a width-dependent safety factor. Therefore, nominal sizes greater than DN 150 are not over-dimensioned and are more cost-effective than comparable flange connections.
DN 10 - 40 safety factor 4,0
DN 50- 80 safety factor 3,5
> DN 80 safety factor 2,5
SAE-flange heads pressure calculations were made on the basis of DIN 2413, case I for static load, with a maximum safety factor of 2.

TEMPERATUR

Stahl Flanschverbindungen können einen zulässigen Betriebstemperaturbereich von -40°C bis +120°C abdecken.
Edelstahl Flanschverbindungen können einen zulässigen Betriebstemperaturbereich von -60°C bis +250°C abdecken.

Bitte beachten Sie die Druckabschläge von Edelstahl Flanschverbindungen bei hohen Temperaturen!
von +50°C bis +100°C = -4 %
von +100°C bis +200°C = -11%
von +200°C bis +250°C = -20 %

TEMPERATURE

Steel flange connections have a permissible operating temperature range from -40°C to +120°C.
Stainless steel flange connections have a permissible operating temperature range from -60°C to +250°C.

Please pay attention to the pressure reductions of stainless steel flange connections due to high temperatures!
from +50°C to +100°C = -4 %
from +100°C to +200°C = -11%
from +200°C to +250°C = -20 %

GEWICHT

Die Gewichtsangaben in diesem Kapitel beziehen sich immer auf die dargestellte Kombination aus Stahl.
Basis: spezifisches Gewicht = 7,85 kg/dm³, bei Edelstahl: +2%

WEIGHT

The weights specified in this chapter refer to the illustrated combination made of carbon steel.
Basis: specific weight = 7,85 kg/dm³, for stainless steel: +2%

SONDERLÖSUNGEN

Wir liefern auf Ihre Bedürfnisse optimal angepasste Sonderflansche und Flanschverteiler, auch nach entsprechenden Werksnormen.
Insbesondere bei hohen Nenndrücken und schwellenden Beanspruchungen empfehlen wir Sonderdichtelemente. In Verbindung mit entsprechenden Stahlqualitäten und Dichtungen lassen sich auch Temperaturbereiche über 200°C sicher abdecken.
Sollte es vorkommen, dass Sie im Katalog nicht die passenden Lösung finden, sprechen Sie uns an. Wir haben mit Sicherheit eine Idee, um Ihren Wunsch zu realisieren.

SPECIAL SOLUTIONS

We deliver special flanges or flange distributors designed specifically to suit your needs, also according to factory standards.
Particularly for high nominal pressures and dynamic loads, we recommend special sealing elements. Using of appropriate steel quality and sealing, a safe functionality can also be provided for temperatures in excess of 200°C.
Should you be unable to find the solution you require in our catalogue, please let us know. We are certain to have an idea to meet your particular requirement.

Elektrisch isolierende Flanschkupplung
Galvanic flange coupling

Flanschverteiler
Flange distributor

SAE-Flanschkombination
SAE-flange combination

FLANSCH DICHTUNGEN

Für das gesamte AVIT- Flanschprogramm steht Ihnen neben dem Standard O-Ring aus NBR alternativ ein Kantseal-Ring zur Verfügung. Der Kantseal wird als axial-statische Dichtung eingesetzt und hat einen quadratischen Querschnitt. Dieses Dichtelement ist besonderes für hohe Nenndrücke und starke schwellende Belastungen zu empfehlen.

FLANGE GASKETS

In addition to the standard O-ring made of NBR, a Kantseal-ring is available as an alternative for the entire AVIT flange range. The Kantseal is used as an axial-static seal and has a square cross-section.
This sealing element is particularly recommended for high nominal pressures and high dynamic loads.

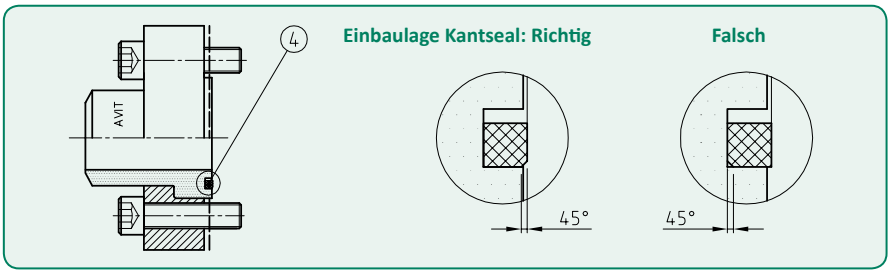

VORTEILE KANTSEAL

- Geringe mechanische Verformung des Querschnittes
- Ausgezeichnetes Dichtverhalten über lange Zeiträume
- Kein Verdrillen in der Nut
- Unempfindlich gegen Spaltextrusion
- Keine Relativbewegung in der Nut bei Pulsation
- Formstabil unter Druckbelastung
- Geringe bleibende Verformung
- Kein Formtrenngrat
- Hohe Dichtheit bei geringer Verpressung

ADVANTAGES OF KANTSEAL

- Low mechanical deformation of the cross section
- Excellent sealing properties over long periods of time
- No twisting in the groove
- Insensitive to gap extrusion
- No relative movement in the groove during pulsation
- Dimensionally stable under compressive load
- Low permanent deformation
- No mould parting ridge
- High tightness with low compression

DICHTUNGSWERKSTOFFE

PUR . . . . . Farbe: Grün, geeignetes Medium: Hydrauliköl
H-PUR . . . . . Farbe: Rot, geeignetes Medium: Hydrauliköl und Wasser

SEALING MATERIAL

PUR . . . . . *Colour: green, suitable medium: hydraulic oil*
H-PUR . . . . . *Colour: red, suitable medium: hydraulic oil and water*

BESTELLCODE ② KENNZIFFER WERKSTOFF-KOMBINATION

Stahl, phosphatiert, Kantseal PUR. . . . . TYP DN-Serie daxs **- 05**
Stahl, phosphatiert, Kantseal H-PUR . . . . . **- 05H**
Stahl+N, phosphatiert, Kantseal PUR . . . . . **- 15**
Stahl+N, phosphatiert, Kantseal H-PUR . . . . . **- 15H**

ORDER CODE ② REFERENCE NUMBER MATERIAL COMBINATION

Steel, phosphated, Kantseal PUR . . . . . TYP DN series daxs ***- 05***
Steel, phosphated, Kantseal H-PUR . . . . . . ***- 05H***
Steel+N, phosphated, Kantseal PUR . . . . . . ***- 15***
Steel+N, phosphated, Kantseal H-PUR . . . . . . ***- 15H***

SERIE *SERIES*	DN	DICHTUNGEN POS.4 *SEALINGS*		BESTELLCODE *ORDER CODE*
[bar]	[mm]	O-Ring	Kantseal	TYP DN-Serie daxs
5 PN 420	**20**	28,00x2,62	28,24x2,51	FA 20-5 33,7x6,3
	25	34,52x3,53	34,52x3,40	FA 25-5 42,4x8,0
	32	37,69x3,53	37,69x3,40	FA 32-5 48,3x8,8
	40	50,17x5,33	50,54x5,16	FA 40-5 60,3x11,0
	50	56,52x5,33	56,34x5,16	FA 50-5 76,1x14,2
	65	75,57x5,33	75,28x5,16	FA 65-5 101,6x20,0
	70	81,92x5,33	81,92x5,16	FA 70-5 114,3x22,0
	80	92,50x5,33	92,78x5,16	FA 80-5 139,7x28,0
	90 [3]	103,00x5,33	103,34x5,16	FA 90-5 152,4x30,0
	100	116,84x6,99	116,84x6,73	FA 100-5 168,3x32,0
	125	147,50x6,99	148,04x6,73	FA 125-5 219,1x45,0
	150	177,17x6,99	177,17x6,73	FA 150-5 273,0x55,0
	200	227,97x6,99	227,97x6,73	FA 200-5 323,9x65,0

SERIE *SERIES*	DN	DICHTUNGEN POS.4 *SEALINGS*		BESTELLCODE *ORDER CODE*
[bar]	[mm]	O-Ring	Kantseal	TYP DN-Serie daxs
6 PN 500	**16**	25,07x2,62	25,00x2,51	FA 16-6 30,0x7,0
	20	31,34x3,53	31,34x3,40	FA 20-6 38,0x8,8
	25	37,69x3,53	37,69x3,40	FA 25-6 48,3x10,0
	32	44,04x3,53	44,04x3,40	FA 32-6 60,3x14,2
	40	56,52x5,33	56,34x5,16	FA 40-6 76,1x17,5
	50	62,87x5,33	62,87x5,16	FA 50-6 88,9x20,0
	65	75,57x5,33	75,28x5,16	FA 65-6 114,3x25,0
	80	97,79x5,33	97,79x5,16	FA 80-6 139,7x30,0
	100	116,84x6,99	116,84x6,73	FA 100-6 168,3x36,0
	125	132,72x6,99	132,72x6,73	FA 125-6 219,1x50,0
	150	177,17x6,99	177,17x6,73	FA 150-6 273,0x60,0

3 Frühere Größe DN 100! | *Former size DN 100!*

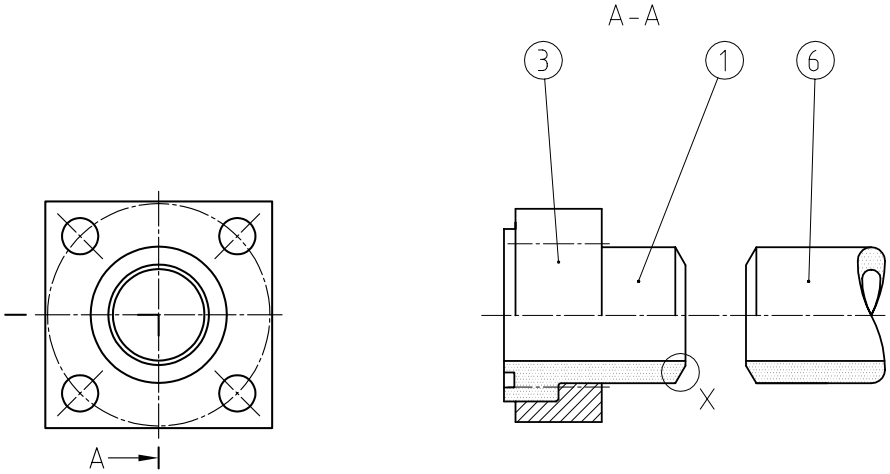

Rohr ⑥ rechtwinkelig zur Rohrachse abtrennen und mit einer Schweißfase gemäß der folgenden Empfehlung vorbereiten.
Die Ausführung der Schweißfase (Einzelheit X) an AVIT Flanschbunden basiert auf Erfahrung, Werksnormen und der DIN 2559-2 / DIN EN ISO 9692-1. Bitte berücksichtigen Sie die Abmessungen der Tabelle (wenn nicht anders im Artikel angegeben) bei Ihrer Nahtvorbereitung.

The pipe ⑥ must be cut off at an angle of 90° and has to be prepared with a welding bevel according to our recommendation.
The type of welding bevel (Detail X) on our flange heads is based on experience, factory standards and DIN 2559-0 (DIN EN ISO 9692-1).
Please take these dimensions (Table) into account in your weld seam preparation.

WANDDICKE *THICKNESS*	**BEZEICHNUNG** *DESCRIPTION*	**ABMESSUNGEN [mm]** *DIMENSIONS*				
s		α	β	Abstand	Steg	Flanke
≤ 25 mm	V-Naht	60	-	2-4	bis 2	-
> 25 mm	U-Naht auf V	60	15	2-3	2	4

Abmessungen Schweißfase | *Dimensions welding bevel*

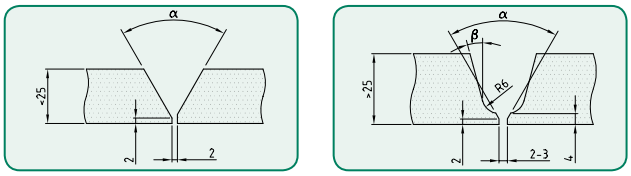

Einzelheit X | *Detail X*

Den Losflansch ③ über den Flanschbund ① schieben. Flanschbund mit dem Rohr ⑥ gemäß DIN EN ISO 5817 verschweißen.

Bei Hydraulikrohrleitungen sollten nur Vollanschlussnähte mit Wurzelschweißung hergestellt werden. Wenn die Wanddicke es zulässt, sollte die Naht immer mehrlagig geschweißt werden. Es ist zu beachten, dass beim Verschweißen kein Schweißgut oder Schweißperlen in das Rohrinnere gelangen. Um Zunderbildung zu vermeiden, empfehlen wir das Wolfram-Inertgasschweißen (WIG) unter Schutz- und Formiergas zu verwenden. Auf das Formieren der Wurzellage kann nur dann verzichtet werden, wenn die Schweißnahtwurzel zum Schleifen zugänglich ist.
Danach werden Füll- und Decklagen der Verbindung aufgetragen. Schweißstellen säubern und falls notwendig, beischleifen.

Bei Material 1.4571 ist zusätzlich zu beachten, dass Anlauffarben in jedem Fall mit Beizpaste zu entfernen sind, weil sonst Korrosionsgefahr besteht.

Push the flange clamp ③ over the flange head ①, then weld flange head and pipe ⑥ with each other according to DIN EN ISO 5817.

Only full-length connection seams with root welding should be used to produce hydraulic pipelines. If the wall thickness allows it, the seam should always be welded in multiple layers.
Take into account that no weld residue gets into the inside of the tube.
In order to prevent scaling, we recommend using tungsten inert gas welding (TIG) with protective and forming gas.
The forming of the root position can only be omitted if the weld seam root is accessible for grinding.
Then filling and cover layers are applied to the connection. Clean the weld location and grind as necessary.

Additional instructions for material 1.4571: Oxidation tints must be removed with pickling paste, otherwise there is a risk of corrosion.

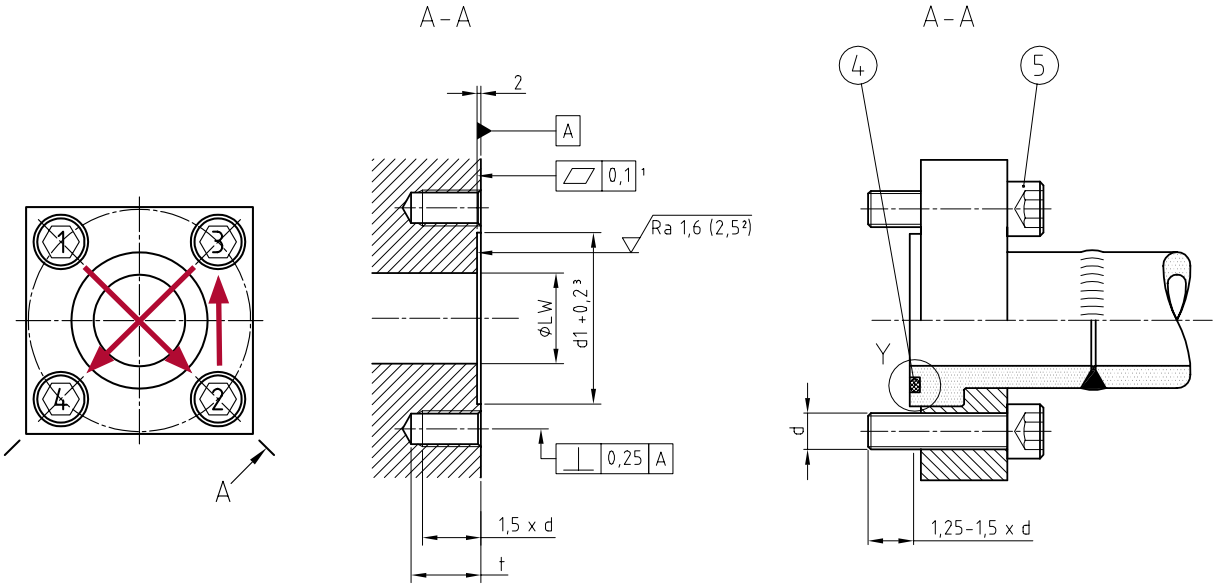

DIE FOLGENDE MONTAGE SETZT EINE FACHGERECHTE VERSCHWEISSUNG VORAUS! VOR DER MONTAGE MÜSSEN ALLE TEILE SAUBER UND BESCHÄDIGUNGSFREI SEIN.

THE FOLLOWING ASSEMBLY REQUIRES A PROFESSIONAL WELDING! BEFORE MOUNTING ALL COMPONENTS HAVE TO BE CLEAN AND UNDAMAGED.

Nach dem Abkühlen und Säubern der Bauteile den O-Ring ④ in die saubere Nut des Flanschbundes ① einlegen. Falls alternativ zum O-Ring ein Kantseal-Ring mit einer kleinen 45° Fase verwendet wird, muss vor dem Verschrauben die richtige Lage (Einzelheit Y) überprüft werden.

After heat dissipation, place the O-ring ④ in the clean groove of the flange head ①. In case a Kantseal-ring with a small 45° chamfer is used as an alternative to the O-ring, before assembling the correct position of the chamfer (Detail Y) must be checked.

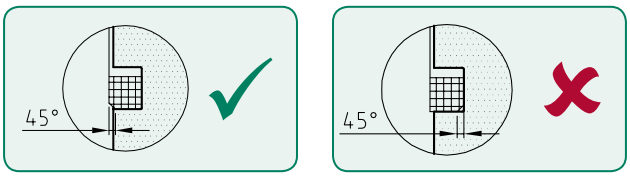

Einzelheit Y: Sichtbare 45° Fase | *Detail Y: 45° chamfer must be visible!*

Für alle AVIT Flanschanschlüsse wurden die Mindesteinschraubtiefen nach der Formel: 1,25 bis 1,5 x d einheitlich festgelegt.
Bitte beachten Sie daher eine nutzbare Gewindelänge von min. 1,5 x d und die dazu passende Bohrungstiefe (t). Gemäß der Druckstufe muss das Material der Gewinde eine entsprechende Festigkeit haben.

The minimum screw-in depth for all AVIT flange connections is determined by the formula: 1.25 - 1.5 x d.
Please therefore observe a thread length of min. 1.5 x d with the right drill depth (t). The port machining material must have a strength which corresponds to the pressure range!

Ölen Sie die Gewinde und die Unterseite der Schraubenköpfe etwas ein. Nach einem handfesten Anziehen die Schrauben ⑤ in angemessenen Stufen - 30% - 60% - über Kreuz bis zum entsprechenden Drehmoment - 100% (Tabelle) Fertigmontieren. Finalisieren Sie die Montage durch einen weiteren Durchgang mit 100% Drehmoment im Uhrzeigersinn. Bei einer Flanschkupplung oder einer SAE-Flanschverbindung verfahren Sie gleichermaßen.

Lubricate the bolts on the thread and under the head portion.
After hand-tight pre-assembly, tighten the bolts ⑤ in suitable steps - 30% - 60% - crosswise until the appropriate torque - 100% (Table) is reached. Finalise the assembly by applying 100% of the specified torque in a clockwise direction. Equal assembly of an AVIT flange coupling or a SAE-flange connection.

KLASSE *GRADE*	**ANZUGSDREHMOMENTE MA [Nm]** *ASSEMBLY TORQUE*									
	M8	M10	M12	M14	M16	M20	M24	M30	M36	M42
8.8	25	44	75	120	180	360	630	1250	2150	3450
10.9	36	64	110	175	265	520	890	1800	3100	4900
A2-70	18	37	64	95	160	310	537	1080	1800	-

Tabelle - Anzugsdrehmomente, Richtwerte mit Reibungszahl µ=0,12 | *Table - Assembly torque, values for the orientation with coefficient of friction µ=0,12*

1 Ebenheit Ø d1 > 120 mm = 0,15 | *Evenness Ø d1 > 120 mm = 0,15*
2 Oberfläche bei Statischer Belastung | *Surface for dynamic loads*
3 Ab Ø d1 > 120 mm = 0,3 | *Off Ø d1 > 120 mm = 0,3*

FLANSCHANSCHLUSS
FLANGE CONNECTION

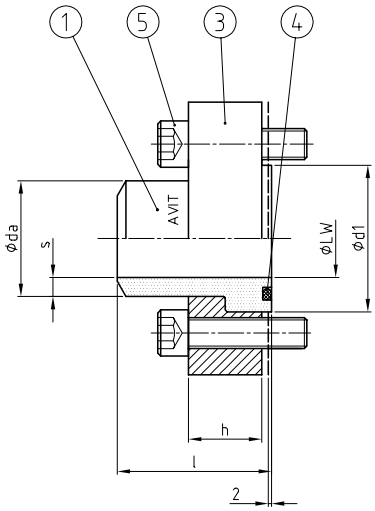

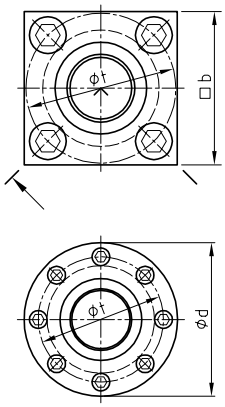

AVIT ≈ ISO 6164 [1]

- Für 2 mm Sicherheits-Flansch-Zentrierung
- Ausgelegt für schwellende Beanspruchungen
- Leichte Montage durch Losflanschsystem

- *For 2 mm safety-flange-centring*
- *Designed for dynamic loads*
- *Easy assembly by flange clamp system*

WERKSTOFF-KOMBINATION / *MATERIAL COMBINATION*

Werkstoff, Oberfläche / *Material, Surface*	TYP DN-Serie-daxs-**
Stahl, phosphatiert / *Steel, phosphatised*; NBR	FA 40-3 - daxs - 01
Stahl, phosphatiert / *Steel, phosphatised;* FKM	FA 40-3 - daxs - 02
Stahl+N, phosphatiert / *Steel+N, phosphatised*; NBR	FA 40-3 - daxs - 11
Stahl+N, phosphatiert / *Steel+N, phosphatised*; FKM	FA 40-3 - daxs - 12
Edelstahl 1.4571 / *Stainless steel* AISI 316Ti; NBR	FA 40-3 - daxs - 41
Edelstahl 1.4571 / *Stainless steel* AISI 316Ti; FKM	FA 40-3 - daxs - 44

BESTELLBEISPIEL / *ORDER EXAMPLE*

STÜCKLISTE / *PARTS LIST*

Pos.	Bezeichnung / *Description*
1	Flanschbund mit O-Ring Nut / *Flange head with O-ring groove*
3	Losflansch / *Flange clamp*
4	O-Ring Dichtung / *O-ring sealing*
5	Schrauben / *Bolts* [2]

SERIE *SERIES*	DN	ABMESSUNGEN [mm] *DIMENSIONS*							O-RING	SCHRAUBEN *BOLTS*	STK. *PCS.*	GEWICHT *WEIGHT*	BESTELLCODE *ORDER CODE*
[bar]	[mm]	LW	b	d	t	d1	l	h	Pos. 4	Pos. 5		[kg]	TYP DN-Serie daxs
0 PN 64	**25**	24	70	-	64	46	56	19	28,0x2,62	M12x40	4	0,90	FA 25-0 33,7x2,6
	32	37	80	-	72	55	64	24	43,0x3,00	M12x45	4	1,40	FA 32-0 42,4x2,6
	40	41,5	90	-	80	60	68	29	47,2x3,53	M16x55	4	1,97	FA 40-0 48,3x2,6
	50	51	100	-	98	76	80	38	56,7x3,53	M16x60	4	2,89	FA 50-0 60,3x2,9
	65	70	120	-	118	92	98	48	75,5x3,53	M20x75	4	4,90	FA 65-0 76,1x2,9
	80	78,5	150	-	145	110	109	48	85,1x5,30	M24x80	4	8,23	FA 80-0 88,9x3,2
	90	87,5	180	-	175	135	135	58	94,6x5,30	M30x100	4	15,50	FA 90-0 101,6x4,0
	100	99	180	-	175	135	135	58	106,0x5,33	M30x100	4	14,74	FA 100-0 114,3x5,6
	125	124	-	245	200	168	150	68	132,0x6,99	M24x100	8	22,66	FA 125-0 139,7x8,0
	150	148	-	300	245	205	190	78	157,5x6,99	M30x120	8	40,67	FA 150-0 168,3x10,0
	200	205	-	355	290	245	200	85	196,2x6,99	M36x140	8	66,58	FA 200-0 219,1x7,1
2 PN 160	**12**	12	50	-	44	28	43	19	16,3x2,40	M10x35	4	0,46	FA 12-2 16,0x1,5
	16	15	60	-	54	38	50	19	20,3x2,40	M10x35	4	0,62	FA 16-2 20,0x2,5
	20	20	60	-	54	38	50	19	25,3x2,40	M10x35	4	0,62	FA 20-2 25,0x2,5
	25	24	70	-	64	46	56	19	28,0x2,62	M12x40	4	0,89	FA 25-2 30,0x3,0
	32	28,5	80	-	72	55	64	24	34,5x3,53	M12x45	4	1,40	FA 32-2 38,0x4,0
	40	40	90	-	80	60	68	29	46,2x3,53	M16x55	4	2,02	FA 40-2 48,3x4,0
	50	46	100	-	98	76	80	38	53,0x5,33	M16x60	4	3,12	FA 50-2 60,3x5,0
	65	62	120	-	118	92	98	48	69,0x5,33	M20x75	4	5,38	FA 65-2 76,1x6,3
	80	84	180	-	175	135	135	58	92,5x5,33	M30x100	4	12,80	FA 80-2 101,6x8,8
	100	94,5	180	-	175	135	135	58	106,0x5,33	M30x100	4	15,71	FA 100-2 114,3x10,0
	125	122	-	245	200	168	150	68	132,0x6,99	M24x100	8	24,71	FA 125-2 152,4x12,5
	150	144	-	300	245	205	190	78	157,5x6,99	M30x120	8	44,21	FA 150-2 177,8x16,0
	200	179	-	355	290	245	200	85	196,2x6,99	M36x140	8	66,58	FA 200-2 219,1x20,0

1 Lochbild der Serie 3 und 4 bis DN 80 gemäß Norm. | *Hole pattern form series 3 and 4 to DN 80 according to standard.*
2 Serie 6: Stahl Schrauben Klasse 10.9. Edelstahl: Stahl Schrauben 10.9 mit Zinklamellenbeschichtung. | *Series 6: Bolts property class 10.9. Stainless steel: bolts made of steel with zinc flake coating.*

SERIE *SERIES*	DN	ABMESSUNGEN [mm] *DIMENSIONS*							O-RING	SCHRAUBEN *BOLTS*	STK. *PCS.*	GEWICHT *WEIGHT*	BESTELLCODE *ORDER CODE*
[bar]	[mm]	LW	b	d	t	d1	l	h	Pos. 4	Pos. 5		[kg]	TYP DN-Serie daxs
3 PN 250	**10**	11	50	-	44	28	43	19	16,3x2,40	M10x35	4	0,48	FA 10-3 16,0x2,0
	16	16	60	-	54	38	50	19	22,4x2,62	M10x35	4	0,66	FA 16-3 21,3x2,6
	20	20	70	-	64	46	56	19	28,0x2,62	M12x40	4	0,91	FA 20-3 26,9x3,6
	25	24,5	80	-	72	55	64	24	34,5x3,53	M12x45	4	1,40	FA 25-3 33,7x4,5
	32	31	90	-	80	60	68	29	38,7x3,53	M16x55	4	2,18	FA 32-3 42,4x5,6
	40	44,5	100	-	98	76	80	38	53,0x5,33	M16x60	4	3,21	FA 40-3 60,3x8,0
	50	54,5	120	-	118	92	98	48	61,5x5,33	M20x75	4	5,84	FA 50-3 76,1x10,0
	65	67	150	-	145	110	109	48	75,57x5,33	M24x80	4	9,39	FA 65-3 88,9x11,0
	80	76,5	180	-	175	135	135	58	92,5x5,33	M30x100	4	17,13	FA 80-3 101,6x12,5
	100	105	-	245	200	168	150	68	115,0x6,99	M24x100	8	26,50	FA 100-3 139,7x17,5
	125	128,5	-	300	245	205	190	78	147,5x6,99	M30x120	8	46,83	FA 125-3 168,3x20,0
	150	144	-	355	290	245	200	85	170,0x6,99	M36x140	8	73,73	FA 150-3 193,7x25,0
	175	184	-	450	370	320	220	105	196,2x6,99	M36x150	8	126,9	FA 175-3 244,5x30,0
	200	201	-	490	395	340	237	116	215,3x6,99	M42x170	12	186,1	FA 200-3 273,0x36,0
4 PN 315	**10**	11	50	-	44	28	43	19	16,3x2,40	M10x35	4	0,48	FA 10-4 17,2x3,2
	16	17,5	60	-	54	38	50	19	22,4x2,62	M10x35	4	0,70	FA 16-4 26,9x4,5
	20	22,5	70	-	64	46	56	19	28,0x2,62	M12x40	4	0,94	FA 20-4 33,7x5,6
	25	28	80	-	72	55	64	24	34,5x3,53	M12x45	4	1,45	FA 25-4 42,4x7,1
	32	32,5	90	-	80	60	68	29	38,7x3,53	M16x55	4	2,27	FA 32-4 48,3x8,0
	40	40,5	100	-	98	76	80	38	53,0x5,33	M16x60	4	3,37	FA 40-4 60,3x10,0
	50	51	120	-	118	92	98	48	61,5x5,33	M20x75	4	6,10	FA 50-4 76,1x12,5
	65	60,5	150	-	145	110	109	48	75,57x5,33	M24x80	4	9,30	FA 65-4 88,9x14,2
	80	79,5	180	-	175	135	135	58	92,5x5,33	M30x100	4	17,36	FA 80-4 114,3x17,5
	100	95,5	-	245	200	168	150	68	115,0x6,99	M24x100	8	28,13	FA 100-4 139,7x22,2
	125	118	-	300	245	205	190	78	147,5x6,99	M30x120	8	51,62	FA 125-4 177,8x30,0
	150	147	-	355	290	245	200	85	170,0x6,99	M36x140	8	78,46	FA 150-4 219,1x36,0
	175	165	-	450	370	320	220	105	196,2x6,99	M36x150	8	135,7	FA 175-4 244,5x40,0
	200	183	-	490	395	340	237	116	215,3x6,99	M42x170	12	194,6	FA 200-4 273,0x45,0
	225	224	-	530	440	384	255	126	253,4x6,99	M42x180	12	243,5	FA 225-4 323,9x50,0
	250	246	-	580	480	424	273	136	278,77x6,99	M42x190	12	284,0	FA 250-4 355,6x55,0
5 PN 420	**16**	15,5	70	-	64	46	50	22	22,4x2,62	M12x35	4	1,05	FA 16-5 26,9x5,6
	20	21	80	-	72	55	56	26	28,0x2,62	M12x40	4	1,48	FA 20-5 33,7x6,3
	25	26,5	90	-	84	63	65	32	34,5x3,53	M16x55	4	2,50	FA 25-5 42,4x8,0
	32	31	100	-	98	76	80	38	37,7x3,53	M16x60	4	3,41	FA 32-5 48,3x8,8
	40	38,5	120	-	118	92	98	48	50,17x5,33	M20x75	4	6,31	FA 40-5 60,3x11,0
	50	48	150	-	145	110	109	48	56,52x5,33	M24x80	4	10,23	FA 50-5 76,1x14,2
	65	61,5	180	-	175	135	135	58	75,57x5,33	M30x100	4	18,43	FA 65-5 101,6x20,0
	70	70	190	-	185	148	150	64	81,92x5,33	M30x100	4	22,12	FA 70-5 114,3x22,0
	80	83	-	245	200	172	150	68	92,5x5,33	M24x100	8	29,96	FA 80-5 139,7x28,0
	90 [3]	92,5	-	300	245	205	190	78	103,0x5,33	M30x120	8	48,20	FA 90-5 152,4x30,0
	100	104	-	320	255	215	190	78	116,8x6,99	M30x120	8	58,80	FA 100-5 168,3x32,0
	125	129	-	390	315	273	200	86	147,5x6,99	M36x140	8	99,50	FA 125-5 219,1x45,0
	150	163	-	450	375	328	210	110	177,17x6,99	M36x160	12	154,5	FA 150-5 273,0x55,0
	200	193	-	570	476	426	300	140	227,97x6,99	M42x200	12	324,9	FA 200-5 323,9x65,0
6 PN 500	**16**	16	75	-	67	50	55	30	25,07x2,62	M12x50 [2]	4	1,52	FA 16-6 30,0x7,0
	20	20,5	90	-	84	63	65	37	31,34x3,53	M16x60 [2]	4	2,49	FA 20-6 38,0x8,8
	25	28,5	120	-	101	76	80	47	37,69x3,53	M20x75 [2]	4	5,99	FA 25-6 48,3x10,0
	32	32	140	-	125	90	90	55	44,04x3,53	M24x90 [2]	4	9,84	FA 32-6 60,3x14,2
	40	41	150	-	142	110	105	60	56,52x5,33	M24x95 [2]	4	12,25	FA 40-6 76,1x17,5
	50	49	180	-	168	125	115	68	62,87x5,33	M30x110 [2]	4	19,66	FA 50-6 88,9x20,0
	65	64,5	-	245	188	154	135	74	75,57x5,33	M24x110 [2]	8	30,80	FA 65-6 114,3x25,0
	80	80	-	315	228	182	165	82	97,79x5,33	M36x130 [2]	8	60,58	FA 80-6 139,7x30,0
	100	98,5	-	360	264	218	190	98	116,84x6,99	M36x150 [2]	12	96,95	FA 100-6 168,3x36,0
	125	119	-	420	330	275	210	105	132,72x6,99	M42x160 [2]	12	144,3	FA 125-6 219,1x50,0
	150	163	-	490	395	340	237	116	177,17x6,99	M42x170 [2]	12	201,7	FA 150-6 273,0x60,0

2 Serie 6: Stahl Schrauben Klasse 10.9. Edelstahl: Stahl Schrauben 10.9 mit Zinklamellenbeschichtung. | *Series 6: Bolts property class 10.9. Stainless steel: bolts made of steel with zinc flake coating.*
3 Frühere Größe DN 100! | *Former size DN 100!*

FLANSCHKUPPLUNG
FLANGE COUPLING

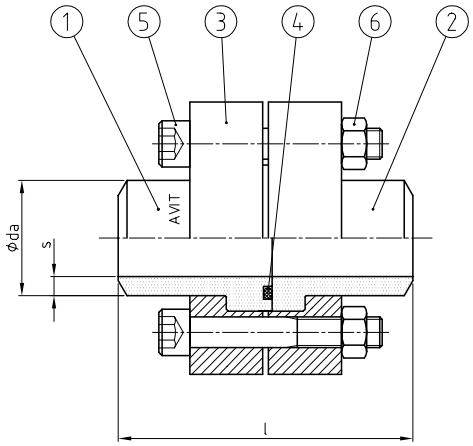

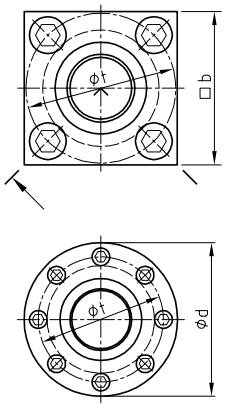

AVIT ≈ ISO 6164 [1]

- Mit Flansch-Zentrierung im Gegenlosflansch
- Ausgelegt für schwellende Beanspruchungen
- Leichte Montage durch Losflanschsystem

- *With flange-centring in the counter flange clamp*
- *Designed for dynamic loads*
- *Easy assembly by flange clamp system*

WERKSTOFF-KOMBINATION / *MATERIAL COMBINATION*

Werkstoff, Oberfläche / *Material, Surface*	BESTELLBEISPIEL / *ORDER EXAMPLE* TYP DN-Serie-daxs-**
Stahl, phosphatiert / *Steel, phosphatised*; NBR	FK 40-3 - daxs - 01
Stahl, phosphatiert / *Steel, phosphatised;* FKM	FK 40-3 - daxs - 02
Stahl+N, phosphatiert / *Steel+N, phosphatised*; NBR	FK 40-3 - daxs - 11
Stahl+N, phosphatiert / *Steel+N, phosphatised*; FKM	FK 40-3 - daxs - 12
Edelstahl 1.4571 / *Stainless steel* AISI 316Ti; NBR	FK 40-3 - daxs - 41
Edelstahl 1.4571 / *Stainless steel* AISI 316Ti; FKM	FK 40-3 - daxs - 44

STÜCKLISTE / *PARTS LIST*

Pos.	Bezeichnung / *Description*
1	Flanschbund mit O-Ring Nut / *Flange head with O-ring groove*
2	Gegenflanschbund / *Counter flange*
3	Losflansche / *Flange clamps*
4	O-Ring Dichtung / *O-ring sealing*
5	Schrauben / *Bolts* [2]
6	Muttern / *Nuts* [3]

SERIE / *SERIES* [bar]	DN [mm]	ABMESSUNGEN [mm] / *DIMENSIONS* b	d	t	d1	l	O-RING Pos. 4	SCHRAUBEN / *BOLTS* Pos. 5	STK. / *PCS.*	GEWICHT / *WEIGHT* [kg]	BESTELLCODE / *ORDER CODE* TYP DN-Serie daxs
0 PN 64	**25**	70	-	64	46	106	28,0x2,62	M12x55	4	1,38	FK 25-0 33,7x2,6
	32	80	-	72	55	122	43,0x3,00	M12x65	4	2,17	FK 32-0 42,4x2,6
	40	90	-	80	60	130	47,2x3,53	M16x80	4	3,49	FK 40-0 48,3x2,6
	50	100	-	98	76	153	56,7x3,53	M16x100	4	5,23	FK 50-0 60,3x2,9
	65	120	-	118	92	190	75,5x3,53	M20x120	4	8,79	FK 65-0 76,1x2,9
	80	150	-	145	110	210	85,1x5,33	M24x130	4	14,8	FK 80-0 88,9x3,2
	90	180	-	175	135	262	94,6x5,33	M30x150	4	15,5	FK 90-0 101,6x7,1
	100	180	-	175	135	262	106,0x5,33	M30x150	4	26,3	FK 100-0 114,3x3,6
	125	-	245	200	168	292	132,0x6,99	M24x170	8	40,9	FK 125-0 139,7x8,0
	150	-	300	245	205	372	157,5x6,99	M30x200	8	73,2	FK 150-0 168,3x10,0
2 PN 160	**12**	50	-	44	28	80	16,3x2,40	M10x55	4	0,82	FK 12-2 16,0x1,5
	16	60	-	54	38	94	20,3x2,40	M10x55	4	1,14	FK 16-2 20,0x2,5
	20	60	-	54	38	94	25,3x2,40	M10x55	4	1,14	FK 20-2 25,0x2,5
	25	70	-	64	46	106	28,0x2,62	M12x55	4	1,61	FK 25-2 30,0x3,0
	32	80	-	72	55	122	34,5x3,53	M12x65	4	2,57	FK 32-2 38,0x4,0
	40	90	-	80	60	130	46,2x3,53	M16x80	4	3,60	FK 40-2 48,3x4,0
	50	100	-	98	76	153	53,0x5,33	M16x100	4	5,65	FK 50-2 60,3x5,0
	65	120	-	118	92	190	69,0x5,33	M20x120	4	9,67	FK 65-2 76,1x6,3
	80	180	-	175	135	262	92,5x5,33	M30x150	4	22,3	FK 80-2 101,6x8,8
	100	180	-	175	135	262	106,0x5,33	M30x150	4	28,1	FK 100-2 114,3x10,0
	125	-	245	200	168	292	132,0x6,99	M24x170	8	44,7	FK 125-2 152,4x12,5
	150	-	300	245	205	372	157,5x6,99	M30x200	8	80,0	FK 150-2 177,8x16,0
	200	-	355	290	245	391	196,2x6,99	M36x220	8	122,0	FK 200-2 219,1x20,0

1 Lochbild der Serie 3 und 4 bis DN 80 gemäß Norm. | *Hole pattern form series 3 and 4 to DN 80 according to standard.*
2 Serie 6: Stahl Schrauben Klasse 10.9. Edelstahl: Stahl Schrauben 10.9 mit Zinklamellenbeschichtung. | *Series 6: Bolts property class 10.9. Stainless steel: bolts made of steel with zinc flake coating.*
3 Serie 6: Muttern aus Stahl Festigkeitsklasse 10. Edelstahl mit Zinklamellenbeschichtung. | *Series 6: All nuts made of steel with property class 10. Stainless steel with zinc flake coating.*

FLANSCHKUPPLUNG
FLANGE COUPLING

SERIE *SERIES*	DN	ABMESSUNGEN [mm] *DIMENSIONS*					O-RING	SCHRAUBEN *BOLTS*	STK. *PCS.*	GEWICHT *WEIGHT*	BESTELLCODE *ORDER CODE*
[bar]	[mm]	b	d	t	d1	l	Pos. 4	Pos. 5		[kg]	TYP DN-Serie daxs
3 PN 250	**10**	50	-	44	28	80	16,3x2,40	M10x55	4	0,85	FK 10-3 16,0x2,0
	16	60	-	54	38	94	22,4x2,62	M10x55	4	1,21	FK 16-3 21,3x2,6
	20	70	-	64	46	106	28,0x2,62	M12x55	4	1,64	FK 20-3 26,9x3,6
	25	80	-	72	55	122	34,5x3,53	M12x65	4	2,58	FK 25-3 33,7x4,5
	32	90	-	80	60	130	38,7x3,53	M16x80	4	3,88	FK 32-3 42,4x5,6
	40	100	-	98	76	153	53,0x5,33	M16x100	4	5,82	FK 40-3 60,3x8,0
	50	120	-	118	92	190	61,5x5,33	M20x120	4	10,5	FK 50-3 76,1x10,0
	65	150	-	145	110	210	75,57x5,33	M24x130	4	16,9	FK 65-3 88,9x11,0
	80	180	-	175	135	262	92,5x5,33	M30x150	4	30,6	FK 80-3 101,6x12,5
	100	-	245	200	168	292	115,0x6,99	M24x170	8	47,8	FK 100-3 139,7x17,5
	125	-	300	245	205	372	147,5x6,99	M30x200	8	84,3	FK 125-3 168,3x20,0
	150	-	355	290	245	391	170,0x6,99	M36x220	8	132,0	FK 150-3 193,7x25,0
	175	-	450	370	320	434	196,2x6,99	M36x260	8	234,0	FK 175-3 244,5x30,0
	200	-	490	395	340	464	215,3x6,99	M42x280	12	331,0	FK 200-3 273,0x36,0
4 PN 315	**10**	50	-	44	28	80	16,3x2,40	M10x55	4	0,85	FK 10-4 17,2x3,2
	16	60	-	54	38	94	22,4x2,62	M10x55	4	1,23	FK 16-4 26,9x4,5
	20	70	-	64	46	106	28,0x2,62	M12x55	4	1,71	FK 20-4 33,7x5,6
	25	80	-	72	55	122	34,5x3,53	M12X65	4	2,65	FK 25-4 42,4x7,1
	32	90	-	80	60	130	38,7x3,53	M16x80	4	4,04	FK 32-4 48,3x8,0
	40	100	-	98	76	153	53,0x5,33	M16x100	4	6,09	FK 40-4 60,3x10,0
	50	120	-	118	92	190	61,5x5,33	M20x120	4	10,9	FK 50-4 76,1x12,5
	65	150	-	145	110	210	75,57x5,33	M24x130	4	17,8	FK 65-4 88,9x14,2
	80	180	-	175	135	262	92,5x5,33	M30x150	4	31,0	FK 80-4 114,3x17,5
	100	-	245	200	168	292	115,0x6,99	M24x170	8	50,7	FK 100-4 139,7x22,2
	125	-	300	245	205	372	147,5x6,99	M30x200	8	92,8	FK 125-4 177,8x30,0
	150	-	355	290	245	391	170,0x6,99	M36x220	8	140,5	FK 150-4 219,1x36,0
	175	-	450	370	320	434	196,2x6,99	M36x260	8	249,8	FK 175-4 244,5x40,0
	200	-	490	395	340	464	215,3x6,99	M42x280	12	349,5	FK 200-4 273,0x45,0
	225	-	530	440	384	500	253,4x6,99	M42x300	12	457,5	FK 225-4 323,9x50,0
	250	-	580	480	424	536	278,77x6,99	M42x320	12	540,0	FK 250-4 355,6x55,0
5 PN 420	**16**	70	-	64	46	94	22,4x2,62	M12x60	4	1,84	FK 16-5 26,9x5,6
	20	80	-	72	55	106	28,0x2,62	M12x70	4	2,83	FK 20-5 33,7x6,3
	25	90	-	84	63	124	34,5x3,53	M16x90	4	4,47	FK 25-5 42,4x8,0
	32	100	-	98	76	154	37,7x3,53	M16x100	4	6,18	FK 32-5 48,3x8,8
	40	120	-	118	92	190	50,17x5,33	M20x120	4	11,4	FK 40-5 60,3x11,0
	50	150	-	145	110	210	56,52x5,33	M24x130	4	18,5	FK 50-5 76,1x14,2
	65	180	-	175	135	262	75,57x5,33	M30x150	4	33,0	FK 65-5 101,6x20,0
	70	190	-	185	148	292	81,92x5,33	M30x180	4	44,6	FK 70-5 114,3x22,0
	80	-	245	200	172	292	92,5x5,33	M24x170	8	54,1	FK 80-5 139,7x28,0
	90 [4]	-	300	245	205	372	103,0x5,33	M30x200	8	96,7	FK 90-5 152,4x30,0
	100	-	320	255	215	372	116,8x6,99	M30x200	8	108,4	FK 100-5 168,3x32,0
	125	-	390	315	273	392	147,5x6,99	M36x220	8	181,2	FK 125-5 219,1x45,0
	150	-	450	375	328	412	177,17x6,99	M36x280	12	289,3	FK 150-5 273,0x55,0
	200	-	570	476	426	592	227,97x6,99	M42x340	12	590,5	FK 200-5 325,0x65,0
6 PN 500	**16**	75	-	67	50	108	25,07x2,62	M12x80 [2,3]	4	2,80	FK 16-6 30,0x7,0
	20	90	-	84	63	128	31,34x3,53	M16x100 [2,3]	4	4,48	FK 20-6 38,0x8,8
	25	120	-	101	76	158	37,69x3,53	M20x120 [2,3]	4	10,9	FK 25-6 48,3x10,0
	32	140	-	125	90	178	44,04x3,53	M24x140 [2,3]	4	17,8	FK 32-6 60,3x14,2
	40	150	-	142	110	208	56,52x5,33	M24x150 [2,3]	4	22,26	FK 40-6 76,1x17,5
	50	180	-	168	125	228	62,87x5,33	M30x180 [2,3]	4	35,5	FK 50-6 88,9x20,0
	65	-	245	188	154	268	75,57x5,33	M24x180 [2,3]	8	56,2	FK 65-6 114,3x25,0
	80	-	315	228	182	328	97,79x5,33	M36x210 [2,3]	8	108,9	FK 80-6 139,7x30,0
	100	-	360	264	218	378	116,84x6,99	M36x240 [2,3]	12	173,3	FK 100-6 168,3x36,0
	125	-	420	330	275	412	132,72x6,99	M42x260 [2,3]	12	263,8	FK 125-6 219,1x50,0
	150	-	490	395	340	468	177,17x6,99	M42x280 [2,3]	12	363,9	FK 150-6 273,0x60,0

2 Serie 6: Stahl Schrauben Klasse 10.9. Edelstahl: Stahl Schrauben 10.9 mit Zinklamellenbeschichtung | *Series 6: Bolts property class 10.9. Stainless steel: bolts made of steel with zinc flake coating.*
3 Serie 6: Muttern aus Stahl Festigkeitsklasse 10. Edelstahl mit Zinklamellenbeschichtung | *Series 6: All nuts made of steel with property class 10. Stainless steel with zinc flake coating.*
4 Frühere Größe DN 100! | *Former size DN 100!*

GEGENFLANSCH
COUNTER FLANGE

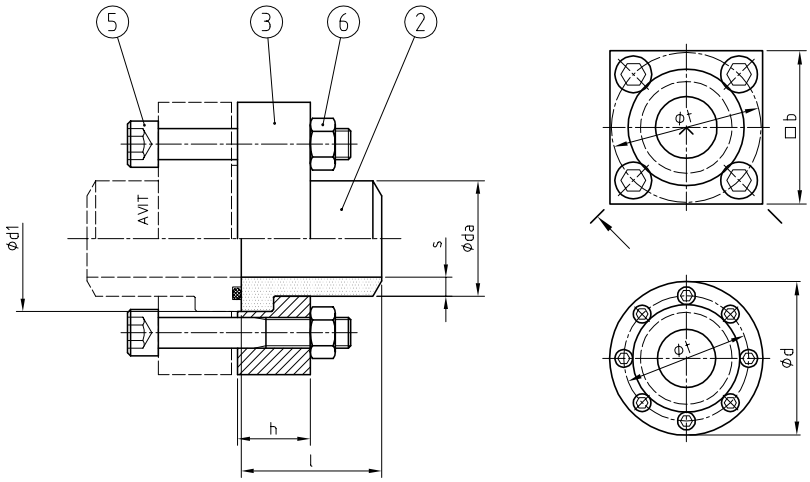

AVIT ≈ ISO 6164 [1]

- Mit 2 mm Sicherheits-Flansch-Zentrierung
- Ausgelegt für schwellende Beanspruchungen
- Leichte Montage durch Losflanschsystem

- *With 2 mm safety-flange-centring*
- *Designed for dynamic loads*
- *Easy assembly by flange clamp system*

WERKSTOFF-KOMBINATION / ***MATERIAL COMBINATION***

Werkstoff, Oberfläche / *Material, Surface*	TYP DN-Serie-daxs-**
Stahl, phosphatiert / *Steel, phosphatised*; NBR	FG 40-3 - daxs - 01
Stahl, phosphatiert / *Steel, phosphatised;* FKM	FG 40-3 - daxs - 02
Stahl+N, phosphatiert / *Steel+N, phosphatised*; NBR	FG 40-3 - daxs - 11
Stahl+N, phosphatiert / *Steel+N, phosphatised*; FKM	FG 40-3 - daxs - 12
Edelstahl 1.4571 / *Stainless steel* AISI 316Ti; NBR	FG 40-3 - daxs - 41
Edelstahl 1.4571 / *Stainless steel* AISI 316Ti; FKM	FG 40-3 - daxs - 44

BESTELLBEISPIEL / ***ORDER EXAMPLE***

STÜCKLISTE / ***PARTS LIST***

Pos.	Bezeichnung / *Description*
2	Gegenflanschbund / *Counter flange*
3	Losflansch / *Flange clamp*
5	Schrauben / *Bolts* [2]
6	Muttern / *Nuts* [3]

SERIE *SERIES*	DN	ABMESSUNGEN [mm] *DIMENSIONS*							SCHRAUBEN *BOLTS*	STK. *PCS.*	GEWICHT *WEIGHT*	BESTELLCODE *ORDER CODE*
[bar]	[mm]	LW	b	d	t	d1	l	h	Pos. 5		[kg]	TYP DN-Serie daxs
0 PN 64	**25**	24	70	-	64	46	50	19	M12x55	4	0,82	FG 25-0 33,7x2,6
	32	37	80	-	72	55	58	24	M12x65	4	1,21	FG 32-0 42,4x2,6
	40	41,5	90	-	80	60	62	29	M16x80	4	2,03	FG 40-0 48,3x2,6
	50	51	100	-	98	76	73	38	M16x100	4	2,87	FG 50-0 60,3x2,9
	65	70	120	-	118	92	92	48	M20x120	4	4,94	FG 65-0 76,1x2,9
	80	78,5	150	-	145	110	101	48	M24x130	4	8,31	FG 80-0 88,9x3,2
	90	87,5	180	-	175	135	127	58	M30x150	4	10,3	FG 90-0 101,6x7,1
	100	99	180	-	175	135	127	58	M30x150	4	14,9	FG 100-0 114,3x3,6
	125	124	-	245	200	168	142	68	M24x170	8	22,2	FG 125-0 139,7x8,0
	150	148	-	300	245	205	182	78	M30x200	8	40,1	FG 150-0 168,3x10,0
2 PN 160	**12**	12	50	-	44	28	37	19	M10x55	4	0,50	FG 12-2 16,0x1,5
	16	15	60	-	54	38	44	19	M10x55	4	0,65	FG 16-2 20,0x2,5
	20	20	60	-	54	38	44	19	M10x55	4	0,65	FG 20-2 25,0x2,5
	25	24	70	-	64	46	50	19	M12x55	4	0,92	FG 25-2 30,0x3,0
	32	28,5	80	-	72	55	58	24	M12x70	4	1,39	FG 32-2 38,0x4,0
	40	40	90	-	80	60	62	29	M16x80	4	2,07	FG 40-2 48,3x4,0
	50	46	100	-	98	76	73	38	M16x100	4	3,06	FG 50-2 60,3x5,0
	65	62	120	-	118	92	92	48	M20x120	4	5,33	FG 65-2 76,1x6,3
	80	84	180	-	175	135	127	58	M30x150	4	12,8	FG 80-2 101,6x8,8
	100	94,5	180	-	175	135	127	58	M30x150	4	15,7	FG 100-2 114,3x10,0
	125	122	-	245	200	168	142	68	M24x170	8	23,8	FG 125-2 152,4x12,5
	150	144	-	300	245	205	182	78	M30x200	8	43,1	FG 150-2 177,8x16,0
	200	179	-	355	290	245	191	85	M36x220	8	66,5	FG 200-2 219,1x20,0

1 Lochbild der Serie 3 und 4 bis DN 80 gemäß Norm. | *Hole pattern form series 3 and 4 to DN 80 according to standard.*
2 Serie 6: Stahl Schrauben Klasse 10.9. Edelstahl: Stahl Schrauben 10.9 mit Zinklamellenbeschichtung. | *Series 6: Bolts property class 10.9. Stainless steel: bolts made of steel with zinc flake coating.*
3 Serie 6: Muttern aus Stahl Festigkeitsklasse 10. Edelstahl mit Zinklamellenbeschichtung. | *Series 6: All nuts made of steel with property class 10. Stainless steel with zinc flake coating.*

GEGENFLANSCH
COUNTER FLANGE

SERIE *SERIES*	DN	ABMESSUNGEN [mm] *DIMENSIONS*							SCHRAUBEN *BOLTS*	STK. *PCS.*	GEWICHT *WEIGHT*	BESTELLCODE *ORDER CODE*
[bar]	[mm]	LW	b	d	t	d1	l	h	Pos. 5		[kg]	TYP DN-Serie daxs
3 PN 250	**10**	11	50	-	44	28	37	19	M10x55	4	0,51	FG 10-3 16,0x2,0
	16	16	60	-	54	38	44	19	M10x55	4	0,68	FG 16-3 21,3x2,6
	20	20	70	-	64	46	50	19	M12x55	4	0,93	FG 20-3 26,9x3,6
	25	24,5	80	-	72	55	58	24	M12x65	4	1,39	FG 25-3 33,7x4,5
	32	31	90	-	80	60	62	29	M16x80	4	2,20	FG 32-3 42,4x5,6
	40	44,5	100	-	98	76	73	38	M16x100	4	3,14	FG 40-3 60,3x8,0
	50	54,5	120	-	118	92	92	48	M20x120	4	5,70	FG 50-3 76,1x10,0
	65	67	150	-	145	110	101	48	M24x130	4	9,24	FG 65-3 88,9x11,0
	80	76,5	180	-	175	135	127	58	M30x150	4	16,8	FG 80-3 101,6x12,5
	100	105	-	245	200	168	142	68	M24x170	8	25,2	FG 100-3 139,7x17,5
	125	128,5	-	300	245	205	182	78	M30x200	8	45,1	FG 125-3 168,3x20,0
	150	144	-	355	290	245	191	85	M36x220	8	71,1	FG 150-3 193,7x25,0
	175	184	-	450	370	320	214	105	M36x260	8	120,7	FG 175-3 244,5x30,0
	200	201	-	490	395	340	227	116	M42x280	12	177,6	FG 200-3 273,0x36,0
4 PN 315	**10**	11	50	-	44	28	37	19	M10x55	4	0,51	FG 10-4 17,2x3,2
	16	17,5	60	-	54	38	44	19	M10x55	4	0,68	FG 16-4 26,9x4,5
	20	22,5	70	-	64	46	50	19	M12x55	4	0,95	FG 20-4 33,7x5,6
	25	28	80	-	72	55	58	24	M12X65	4	1,42	FG 25-4 42,4x7,1
	32	32,5	90	-	80	60	62	29	M16x80	4	2,27	FG 32-4 48,3x8,0
	40	40,5	100	-	98	76	73	38	M16x100	4	3,26	FG 40-4 60,3x10,0
	50	51	120	-	118	92	92	48	M20x120	4	5,90	FG 50-4 76,1x12,5
	65	60,5	150	-	145	110	101	48	M24x130	4	9,65	FG 65-4 88,9x14,2
	80	79,5	180	-	175	135	127	58	M30x150	4	17,1	FG 80-4 114,3x17,5
	100	95,5	-	245	200	168	142	68	M24x170	8	26,5	FG 100-4 139,7x22,2
	125	118	-	300	245	205	182	78	M30x200	8	48,8	FG 125-4 177,8x30,0
	150	147	-	355	290	245	191	85	M36x220	8	74,9	FG 150-4 219,1x36,0
	175	165	-	450	370	320	214	105	M36x260	8	127,7	FG 175-4 244,5x40,0
	200	183	-	490	395	340	227	116	M42x280	12	187,4	FG 200-4 273,0x45,0
	225	224	-	530	440	384	245	126	M42x300	12	233,2	FG 225-4 323,9x50,0
	250	246	-	580	480	424	263	136	M42x320	12	271,8	FG 250-4 355,6x55,0
5 PN 420	**16**	15,5	70	-	64	46	44	22	M12x60	4	1,02	FG 16-5 26,9x5,6
	20	21	80	-	72	55	50	26	M12x70	4	1,46	FG 20-5 33,7x6,3
	25	26,5	90	-	84	63	59	32	M16x90	4	2,47	FG 25-5 42,4x8,0
	32	31	100	-	98	76	74	38	M16x100	4	3,31	FG 32-5 48,3x8,8
	40	38,5	120	-	118	92	92	48	M20x120	4	6,14	FG 40-5 60,3x11,0
	50	48	150	-	145	110	101	48	M24x130	4	9,98	FG 50-5 76,1x14,2
	65	61,5	180	-	175	135	127	58	M30x150	4	17,9	FG 65-5 101,6x20,0
	70	70	190	-	185	148	142	64	M30x180	4	25,9	FG 70-5 114,3x22,0
	80	83	-	245	200	172	142	68	M24x170	8	28,1	FG 80-5 139,7x28,0
	90 [4]	92,5	-	300	245	205	182	78	M30x200	8	52,3	FG 90-5 152,4x30,0
	100	104	-	320	255	215	182	78	M30x200	8	55,7	FG 100-5 168,3x32,0
	125	129	-	390	315	273	192	86	M36x220	8	93,9	FG 125-5 219,1x45,0
	150	163	-	450	375	328	202	110	M36x280	12	155,2	FG 150-5 273,0x55,0
	200	193	-	570	476	426	292	140	M42x340	12	300,8	FG 200-5 323,9x65,0
6 PN 500	**16**	16	75	-	67	50	53	30	M12x80 [2,3]	4	1,52	FG 16-6 30,0x7,0
	20	20,5	90	-	84	63	63	37	M16x100 [2,3]	4	2,52	FG 20-6 38,0x8,8
	25	28,5	120	-	101	76	78	47	M20x120 [2,3]	4	5,98	FG 25-6 48,3x10,0
	32	32	140	-	125	90	88	55	M24x140 [2,3]	4	9,83	FG 32-6 60,3x14,2
	40	41	150	-	142	110	103	60	M24x150 [2,3]	4	11,9	FG 40-6 76,1x17,5
	50	49	180	-	168	125	113	68	M30x180 [2,3]	4	19,4	FG 50-6 88,9x20,0
	65	64,5	-	245	188	154	133	74	M24x180 [2,3]	8	26,6	FG 65-6 114,3x25,0
	80	80	-	315	228	182	163	82	M36x210 [2,3]	8	60,6	FG 80-6 139,7x30,0
	100	98,5	-	360	264	218	188	98	M36x240 [2,3]	12	96,6	FG 100-6 168,3x36,0
	125	119	-	420	330	275	202	105	M42x260 [2,3]	12	149,3	FG 125-6 219,1x50,0
	150	163	-	490	395	340	231	116	M42x280 [2,3]	12	193,5	FG 150-6 273,0x60,0

2 Serie 6: Stahl Schrauben Klasse 10.9. Edelstahl: Stahl Schrauben 10.9 mit Zinklamellenbeschichtung. | *Series 6: Bolts property class 10.9. Stainless steel: bolts made of steel with zinc flake coating.*
3 Serie 6: Muttern aus Stahl Festigkeitsklasse 10. Edelstahl mit Zinklamellenbeschichtung. | *Series 6: All nuts made of steel with property class 10. Stainless steel with zinc flake coating.*
4 Frühere Größe DN 100! | *Former size DN 100!*

BLINDFLANSCH
BLIND FLANGE

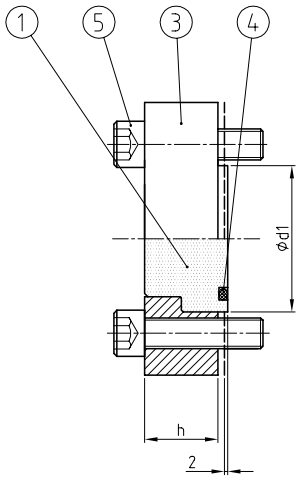

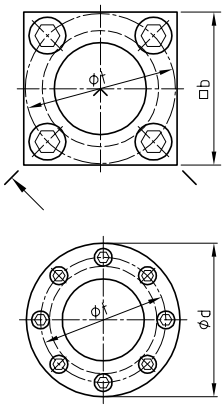

AVIT ≈ ISO 6164 [1]

- Für 2 mm Sicherheits-Flansch-Zentrierung
- Auch mit Messanschluss G 1/4“ lieferbar

- *For 2 mm safety-flange-centring*
- *Also available with diagnostic port thread G 1/4”*

WERKSTOFF-KOMBINATION / *MATERIAL COMBINATION*

Werkstoff, Oberfläche / *Material, Surface*	TYP DN-Serie-**
Stahl, phosphatiert / *Steel, phosphatised*; NBR	FAB 40-4 - 01
Stahl, phosphatiert / *Steel, phosphatised;* FKM	FAB 40-4 - 02
Edelstahl 1.4571 / *Stainless steel* AISI 316Ti; NBR	FAB 40-4 - 41
Edelstahl 1.4571 / *Stainless steel* AISI 316Ti; FKM	FAB 40-4 - 44

BESTELLBEISPIEL / *ORDER EXAMPLE*

STÜCKLISTE / *PARTS LIST*

Pos.	Bezeichnung / *Description*
1	Blindstopfen mit O-Ring Nut (nicht +N) / *Plug with O-ring groove (not +N)*
3	Losflansch / *Flange clamp*
4	O-Ring Dichtung / *O-ring sealing*
5	Schrauben / *Bolts* [2]

SERIE *SERIES*	DN	ABMESSUNGEN [mm] *DIMENSIONS*					O-RING	SCHRAUBEN *BOLTS*	STK. *PCS.*	GEWICHT *WEIGHT*	BESTELLCODE *ORDER CODE*
[bar]	[mm]	b	d	t	d1	h	Pos. 4	Pos. 5		[kg]	TYP DN-Serie
0 PN 64	**25**	70	-	64	46	19	28,0x2,62	M12x40	4	0,90	FAB 25-0
	32	80	-	72	55	24	43,0x3,00	M12x45	4	1,40	FAB 32-0
	40	90	-	80	60	29	47,2x3,53	M16x55	4	1,97	FAB 40-0
	50	100	-	98	76	38	56,7x3,53	M16x60	4	2,89	FAB 50-0
	65	120	-	118	92	48	75,5x3,53	M20x75	4	4,90	FAB 65-0
	80	150	-	145	110	48	85,1x5,30	M24x80	4	8,23	FAB 80-0
	90	180	-	175	135	58	94,6x5,30	M30x100	4	15,50	FAB 90-0
	100	180	-	175	135	58	106,0x5,33	M30x100	4	14,74	FAB 100-0
	125	-	245	200	168	68	132,0x6,99	M24x100	8	22,66	FAB 125-0
	150	-	300	245	205	78	157,5x6,99	M30x120	8	40,67	FAB 150-0
2 PN 160	**12**	50	-	44	28	19	16,3x2,40	M10x35	4	0,46	FAB 12-2
	16	60	-	54	38	19	20,3x2,40	M10x35	4	0,62	FAB 16-2
	20	60	-	54	38	19	25,3x2,40	M10x35	4	0,62	FAB 20-2
	25	70	-	64	46	19	28,0x2,62	M12x40	4	0,89	FAB 25-2
	32	80	-	72	55	24	34,5x3,53	M12x45	4	1,40	FAB 32-2
	40	90	-	80	60	29	46,2x3,53	M16x55	4	2,02	FAB 40-2
	50	100	-	98	76	38	53,0x5,33	M16x60	4	3,12	FAB 50-2
	65	120	-	118	92	48	69,0x5,33	M20x75	4	5,38	FAB 65-2
	80	180	-	175	135	58	92,5x5,33	M30x100	4	12,80	FAB 80-2
	100	180	-	175	135	58	106,0x5,33	M30x100	4	15,71	FAB 100-2
	125	-	245	200	168	68	132,0x6,99	M24x100	8	24,71	FAB 125-2
	150	-	300	245	205	78	157,5x6,99	M30x120	8	44,21	FAB 150-2
	200	-	355	290	245	85	196,2x6,99	M36x140	8	66,58	FAB 200-2

1 Lochbild der Serie 3 und 4 bis DN 80 gemäß Norm. | *Hole pattern form series 3 and 4 to DN 80 according to standard.*
2 Serie 6: Stahl Schrauben Klasse 10.9. Edelstahl: Stahl Schrauben 10.9 mit Zinklamellenbeschichtung. | *Series 6: Bolts property class 10.9. Stainless steel: bolts made of steel with zinc flake coating.*

BLINDFLANSCH
BLIND FLANGE

SERIE *SERIES*	DN	ABMESSUNGEN [mm] *DIMENSIONS*					O-RING	SCHRAUBEN *BOLTS*	STK. *PCS.*	GEWICHT *WEIGHT*	BESTELLCODE *ORDER CODE*
[bar]	[mm]	b	d	t	d1	h	Pos. 4	Pos. 5		[kg]	TYP DN-Serie
3 PN250	IST IDENTISCH MIT SERIE 4 *IS IDENTICAL TO SERIES 4*										
4 PN 315	**10**	50	-	44	28	19	16,3x2,40	M10x35	4	0,48	FAB 10-4
	16	60	-	54	38	19	22,4x2,62	M10x35	4	0,70	FAB 16-4
	20	70	-	64	46	19	28,0x2,62	M12x40	4	0,94	FAB 20-4
	25	80	-	72	55	24	34,5x3,53	M12x45	4	1,45	FAB 25-4
	32	90	-	80	60	29	38,7x3,53	M16x55	4	2,27	FAB 32-4
	40	100	-	98	76	38	53,0x5,33	M16x60	4	3,37	FAB 40-4
	50	120	-	118	92	48	61,5x5,33	M20x75	4	6,10	FAB 50-4
	65	150	-	145	110	48	75,57x5,33	M24x80	4	9,30	FAB 65-4
	80	180	-	175	135	58	92,5x5,33	M30x100	4	17,36	FAB 80-4
	100	-	245	200	168	68	115,0x6,99	M24x100	8	28,13	FAB 100-4
	125	-	300	245	205	78	147,5x6,99	M30x120	8	51,62	FAB 125-4
	150	-	355	290	245	85	170,0x6,99	M36x140	8	78,46	FAB 150-4
	175	-	450	370	320	105	196,2x6,99	M36x150	8	135,7	FAB 175-4
	200	-	490	395	340	116	215,3x6,99	M42x170	12	194,6	FAB 200-4
	225	-	530	440	384	126	253,4x6,99	M42x180	12	243,5	FAB 225-4
	250	-	580	480	424	136	278,77x6,99	M42x190	12	284,0	FAB 250-4
5 PN 420	**16**	70	-	64	46	22	22,4x2,62	M12x35	4	1,05	FAB 16-5
	20	80	-	72	55	26	28,0x2,62	M12x40	4	1,48	FAB 20-5
	25	90	-	84	63	32	34,5x3,53	M16x55	4	2,50	FAB 25-5
	32	100	-	98	76	38	37,7x3,53	M16x60	4	3,41	FAB 32-5
	40	120	-	118	92	48	50,17x5,33	M20x75	4	6,31	FAB 40-5
	50	150	-	145	110	48	56,52x5,33	M24x80	4	10,23	FAB 50-5
	65	180	-	175	135	58	75,57x5,33	M30x100	4	18,43	FAB 65-5
	70	190	-	185	148	64	81,92x5,33	M30x100	4	21,05	FAB 70-5
	80	-	245	200	172	68	92,5x5,33	M24x100	8	29,96	FAB 80-5
	90 [3]	-	300	245	205	78	103,0x5,33	M30x120	8	48,20	FAB 90-5
	100	-	320	255	215	78	116,8x6,99	M30x120	8	58,80	FAB 100-5
	125	-	390	315	273	86	147,5x6,99	M36x140	8	99,50	FAB 125-5
	150	-	450	375	328	110	177,17x6,99	M36x160	12	154,5	FAB 150-5
	200	-	570	476	426	140	227,97x6,99	M42x200	12	324,9	FAB 200-5
6 PN 500	**16**	75	-	67	50	30	25,07x2,62	M12x50 [2]	4	1,52	FAB 16-6
	20	90	-	84	63	37	31,34x3,53	M16x60 [2]	4	2,49	FAB 20-6
	25	120	-	101	76	47	37,69x3,53	M20x75 [2]	4	5,99	FAB 25-6
	32	140	-	125	90	55	44,04x3,53	M24x90 [2]	4	9,84	FAB 32-6
	40	150	-	142	110	60	56,52x5,33	M24x95 [2]	4	12,25	FAB 40-6
	50	180	-	168	125	68	62,87x5,33	M30x110 [2]	4	19,66	FAB 50-6
	65	-	245	188	154	74	75,57x5,33	M24x110 [2]	8	30,80	FAB 65-6
	80	-	315	228	182	82	97,79x5,33	M36x130 [2]	8	60,58	FAB 80-6
	100	-	360	264	218	98	116,84x6,99	M36x150 [2]	12	96,95	FAB 100-6
	125	-	420	330	275	105	132,72x6,99	M42x160 [2]	12	144,3	FAB 125-6
	150	-	490	395	340	116	177,17x6,99	M42x170 [2]	12	201,7	FAB 150-6

2 Serie 6: Stahl Schrauben Klasse 10.9. Edelstahl: Stahl Schrauben 10.9 mit Zinklamellenbeschichtung. | *Series 6: Bolts property class 10.9. Stainless steel: bolts made of steel with zinc flake coating.*
3 Frühere Größe DN 100! | *Former size DN 100!*

FKB

BLIND-FLANSCHKUPPLUNG
BLIND FLANGE COUPLING

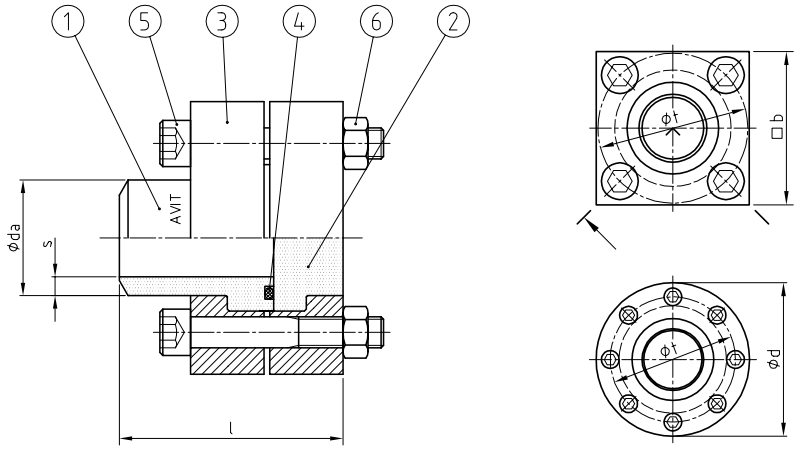

AVIT ≈ ISO 6164 [1]

- Mit 2 mm Sicherheits-Flansch-Zentrierung
- Auch mit Messanschluss G 1/4“ lieferbar

- *With 2 mm safety-flange-centring*
- *Also available with diagnostic port thread G 1/4”*

3

FLANSCHE
FLANGES

WERKSTOFF-KOMBINATION
MATERIAL COMBINATION

Werkstoff, Oberfläche / *Material, Surface*	TYP DN-Serie-daxs-**
Stahl, phosphatiert / *Steel, phosphatised*; NBR	FKB 40-3 - daxs - 01
Stahl, phosphatiert / *Steel, phosphatised;* FKM	FKB 40-3 - daxs - 02
Stahl+N , phosphatiert / *Steel+N, phosphatised*; NBR	FKB 40-3 - daxs - 11
Stahl+N, phosphatiert / *Steel+N, phosphatised*; FKM	FKB 40-3 - daxs - 12
Edelstahl 1.4571 / *Stainless steel* AISI 316Ti; NBR	FKB 40-3 - daxs - 41
Edelstahl 1.4571 / *Stainless steel* AISI 316Ti; FKM	FKB 40-3 - daxs - 44

BESTELLBEISPIEL
ORDER EXAMPLE

STÜCKLISTE
PARTS LIST

Pos.	Bezeichnung / *Description*
1	Flanschbund mit O-Ring Nut / *Flange head with O-ring groove*
2	Gegenblindstopfen, glatt (nicht +N) / *Counter blind plug, plain (not +N)*
3	Losflansche / *Flange clamps*
4	O-Ring Dichtung / *O-ring sealing*
5	Schrauben / *Bolts* [2]
6	Muttern / *Nuts* [3]

SERIE *SERIES*	DN	ABMESSUNGEN [mm] *DIMENSIONS*				O-RING	SCHRAUBEN *BOLTS*	STK. *PCS.*	GEWICHT *WEIGHT*	BESTELLCODE *ORDER CODE*
[bar]	[mm]	b	d	t	l	Pos. 4	Pos. 5		[kg]	TYP DN-Serie daxs
0 PN 64	**25**	70	-	64	73	28,0x2,62	M12x55	4	1,38	FKB 25-0 33,7x2,6
	32	80	-	72	86	43,0x3,00	M12x65	4	2,17	FKB 32-0 42,4x2,6
	40	90	-	80	95	47,2x3,53	M16x80	4	3,49	FKB 40-0 48,3x2,6
	50	100	-	98	116	56,7x3,53	M16x100	4	5,23	FKB 50-0 60,3x2,9
	65	120	-	118	144	75,5x3,53	M20x120	4	8,79	FKB 65-0 76,1x2,9
	80	150	-	145	155	85,1x5,33	M24x130	4	14,8	FKB 80-0 88,9x3,2
	90	180	-	175	191	94,6x5,33	M30x150	4	15,5	FKB 90-0 101,6x7,1
	100	180	-	175	191	106,0x5,33	M30x150	4	26,3	FKB 100-0 114,3x3,6
	125	-	245	200	216	132,0x6,99	M24x170	8	40,9	FKB 125-0 139,7x8,0
	150	-	300	245	266	157,5x6,99	M30x200	8	73,2	FKB 150-0 168,3x10,0
2 PN 160	**12**	50	-	44	60	16,3x2,40	M10x55	4	0,82	FKB 12-2 16,0x1,5
	16	60	-	54	67	20,3x2,40	M10x55	4	1,14	FKB 16-2 20,0x2,5
	20	60	-	54	67	25,3x2,40	M10x55	4	1,14	FKB 20-2 25,0x2,5
	25	70	-	64	73	28,0x2,62	M12x55	4	1,61	FKB 25-2 30,0x3,0
	32	80	-	72	86	34,5x3,53	M12x70	4	2,57	FKB 32-2 38,0x4,0
	40	90	-	80	95	46,2x3,53	M16x80	4	3,60	FKB 40-2 48,3x4,0
	50	100	-	98	116	53,0x5,33	M16x100	4	5,65	FKB 50-2 60,3x5,0
	65	120	-	118	144	69,0x5,33	M20x120	4	9,67	FKB 65-2 76,1x6,3
	80	180	-	175	191	92,5x5,33	M30x150	4	22,3	FKB 80-2 101,6x8,8
	100	180	-	175	191	106,0x5,33	M30x150	4	28,1	FKB 100-2 114,3x10,0
	125	-	245	200	216	132,0x6,99	M24x170	8	44,7	FKB 125-2 152,4x12,5
	150	-	300	245	266	157,5x6,99	M30x200	8	80,0	FKB 150-2 177,8x16,0
	200	-	355	290	283	196,2x6,99	M36x220	8	122,0	FKB 200-2 219,1x20,0

1 Lochbild der Serie 3 und 4 bis DN 80 gemäß Norm | *Hole pattern form series 3 and 4 to DN 80 according to standard*
2 Serie 6: Stahl Schrauben Klasse 10.9. Edelstahl: Stahl Schrauben 10.9 mit Zinklamellenbeschichtung | *Series 6: Bolts property class 10.9. Stainless steel: bolts made of steel with zinc flake coating*
3 Serie 6: Muttern aus Stahl Festigkeitsklasse 10. Edelstahl mit Zinklamellenbeschichtung | *Series 6: All nuts made of steel with property class 10. Stainless steel with zinc flake coating*

BLIND-FLANSCHKUPPLUNG
BLIND FLANGE COUPLING

SERIE *SERIES*	DN	ABMESSUNGEN [mm] *DIMENSIONS*				O-RING	SCHRAUBEN *BOLTS*	STK. *PCS.*	GEWICHT *WEIGHT*	BESTELLCODE *ORDER CODE*
[bar]	[mm]	b	d	t	l	Pos. 4	Pos. 5		[kg]	TYP DN-Serie daxs
3 PN 250	**10**	50	-	44	60	16,3x2,40	M10x55	4	0,85	FKB 10-3 16,0x2,0
	16	60	-	54	67	22,4x2,62	M10x55	4	1,21	FKB 16-3 21,3x2,6
	20	70	-	64	73	28,0x2,62	M12x55	4	1,64	FKB 20-3 26,9x3,6
	25	80	-	72	86	34,5x3,53	M12x65	4	2,58	FKB 25-3 33,7x4,5
	32	90	-	80	95	38,7x3,53	M16x80	4	3,88	FKB 32-3 42,4x5,6
	40	100	-	98	116	53,0x5,33	M16x100	4	5,82	FKB 40-3 60,3x8,0
	50	120	-	118	144	61,5x5,33	M20x120	4	10,5	FKB 50-3 76,1x10,0
	65	150	-	145	155	75,57x5,33	M24x130	4	16,9	FKB 65-3 88,9x11,0
	80	180	-	175	191	92,5x5,33	M30x150	4	30,6	FKB 80-3 101,6x12,5
	100	-	245	200	216	115,0x6,99	M24x170	8	47,8	FKB 100-3 139,7x17,5
	125	-	300	245	266	147,5x6,99	M30x200	8	84,3	FKB 125-3 168,3x20,0
	150	-	355	290	283	170,0x6,99	M36x220	8	132,0	FKB 150-3 193,7x25,0
	175	-	450	370	323	196,2x6,99	M36x260	8	234,0	FKB 175-3 244,5x30,0
	200	-	490	395	351	215,3x6,99	M42x280	12	331,0	FKB 200-3 273,0x36,0
4 PN 315	**10**	50	-	44	60	16,3x2,40	M10x55	4	0,85	FKB 10-4 17,2x3,2
	16	60	-	54	67	22,4x2,62	M10x55	4	1,23	FKB 16-4 26,9x4,5
	20	70	-	64	73	28,0x2,62	M12x55	4	1,71	FKB 20-4 33,7x5,6
	25	80	-	72	86	34,5x3,53	M12X65	4	2,65	FKB 25-4 42,4x7,1
	32	90	-	80	95	38,7x3,53	M16x80	4	4,04	FKB 32-4 48,3x8,0
	40	100	-	98	116	53,0x5,33	M16x100	4	6,09	FKB 40-4 60,3x10,0
	50	120	-	118	144	61,5x5,33	M20x120	4	10,9	FKB 50-4 76,1x12,5
	65	150	-	145	155	75,57x5,33	M24x130	4	17,8	FKB 65-4 88,9x14,2
	80	180	-	175	191	92,5x5,33	M30x150	4	31,0	FKB 80-4 114,3x17,5
	100	-	245	200	216	115,0x6,99	M24x170	8	50,7	FKB 100-4 139,7x22,2
	125	-	300	245	266	147,5x6,99	M30x200	8	92,8	FKB 125-4 177,8x30,0
	150	-	355	290	283	170,0x6,99	M36x220	8	140,5	FKB 150-4 219,1x36,0
	175	-	450	370	323	196,2x6,99	M36x260	8	249,8	FKB 175-4 244,5x40,0
	200	-	490	395	351	215,3x6,99	M42x280	12	349,5	FKB 200-4 273,0x45,0
	225	-	530	440	379	253,4x6,99	M42x300	12	457,5	FKB 225-4 323,9x50,0
	250	-	580	480	407	278,77x6,99	M42x320	12	540,0	FKB 250-4 355,6x55,0
5 PN 420	**16**	70	-	64	70	22,4x2,62	M12x60	4	1,84	FKB 16-5 26,9x5,6
	20	80	-	72	80	28,0x2,62	M12x70	4	2,83	FKB 20-5 33,7x6,3
	25	90	-	84	95	34,5x3,53	M16x90	4	4,47	FKB 25-5 42,4x8,0
	32	100	-	98	116	37,7x3,53	M16x100	4	6,18	FKB 32-5 48,3x8,8
	40	120	-	118	144	50,17x5,33	M20x120	4	11,4	FKB 40-5 60,3x11,0
	50	150	-	145	155	56,52x5,33	M24x130	4	18,5	FKB 50-5 76,1x14,2
	65	180	-	175	191	75,57x5,33	M30x150	4	33,0	FKB 65-5 101,6x20,0
	70	190	-	185	216	81,92x5,33	M30x100	4	28,7	FKB 70-5 114,3x22,0
	80	-	245	200	216	92,5x5,33	M24x170	8	54,1	FKB 80-5 139,7x28,0
	90 [4]	-	300	245	266	103,0x5,33	M30x200	8	96,7	FKB 90-5 152,4x30,0
	100	-	320	255	266	116,8x6,99	M30x200	8	108,4	FKB 100-5 168,3x32,0
	125	-	390	315	284	147,5x6,99	M36x220	8	181,2	FKB 125-5 219,1x45,0
	150	-	450	375	318	177,2x6,99	M36x280	12	289,3	FKB 150-5 273,0x55,0
	200	-	570	476	438	227,97x6,99	M42x340	12	590,5	FKB 200-5 325,0x65,0
6 PN 500	**16**	75	-	67	83	25,07x2,62	M12x80 [2,3]	4	2,80	FKB 16-6 30,0x7,0
	20	90	-	84	100	31,34x3,53	M16x100 [2,3]	4	4,48	FKB 20-6 38,0x8,8
	25	120	-	101	125	37,69x3,53	M20x120 [2,3]	4	10,9	FKB 25-6 48,3x10,0
	32	140	-	125	143	44,04x3,53	M24x140 [2,3]	4	17,8	FKB 32-6 60,3x14,2
	40	150	-	142	163	56,52x5,33	M24x150 [2,3]	4	22,26	FKB 40-6 76,1x17,5
	50	180	-	168	181	62,87x5,33	M30x180 [2,3]	4	35,5	FKB 50-6 88,9x20,0
	65	-	245	188	207	75,57x5,33	M24x180 [2,3]	8	56,2	FKB 65-6 114,3x25,0
	80	-	315	228	245	97,79x5,33	M36x210 [2,3]	8	108,9	FKB 80-6 139,7x30,0
	100	-	360	264	286	116,84x6,99	M36x240 [2,3]	12	173,3	FKB 100-6 168,3x36,0
	125	-	420	330	313	132,72x6,99	M42x260 [2,3]	12	263,8	FKB 125-6 219,1x50,0
	150	-	490	395	351	177,17x6,99	M42x280 [2,3]	12	363,9	FKB 150-6 273,0x60,0

2 Serie 6: Stahl Schrauben Klasse 10.9. Edelstahl: Stahl Schrauben 10.9 mit Zinklamellenbeschichtung. | *Series 6: Bolts property class 10.9. Stainless steel: bolts made of steel with zinc flake coating.*
3 Serie 6: Muttern aus Stahl Festigkeitsklasse 10. Edelstahl mit Zinklamellenbeschichtung. | *Series 6: All nuts made of steel with property class 10. Stainless steel with zinc flake coating.*
4 Frühere Größe DN 100! | *Former size DN 100!*

GEGEN-BLINDFLANSCH
COUNTER BLIND FLANGE

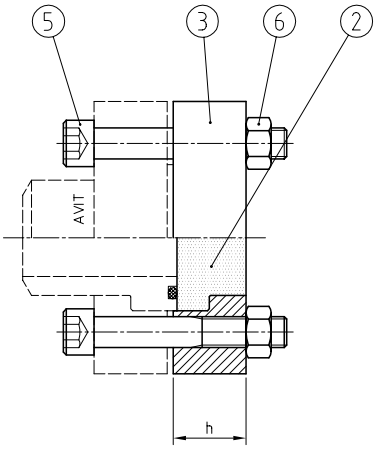

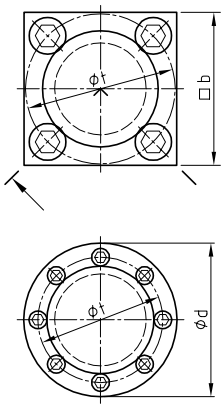

AVIT ≈ ISO 6164 [1]

- Mit 2 mm Sicherheits-Flansch-Zentrierung
- Auch mit Messanschluss G 1/4“ lieferbar

- *With 2 mm safety-flange-centring*
- *Also available with diagnostic port thread G 1/4”*

WERKSTOFF-KOMBINATION / *MATERIAL COMBINATION*

Werkstoff, Oberfläche / *Material, Surface*	TYP DN-Serie-**
Stahl, phosphatiert / *Steel, phosphatised*	FGB 40-4 - 01
Edelstahl 1.4571 / *Stainless steel* AISI 316Ti	FGB 40-4 - 41

BESTELLBEISPIEL / *ORDER EXAMPLE*

STÜCKLISTE / *PARTS LIST*

Pos.	Bezeichnung / *Description*
2	Gegenblindflansch (nicht +N) / *Counter blind flange (not +N)*
3	Losflansche / *Flange clamps*
5	Schrauben / *Bolts* [2]
6	Muttern / *Nuts* [3]

SERIE *SERIES*	DN	ABMESSUNGEN [mm] *DIMENSIONS*					SCHRAUBEN *BOLTS*	STK. *PCS.*	GEWICHT *WEIGHT*	BESTELLCODE *ORDER CODE*
[bar]	[mm]	b	d	t	d1	h	Pos. 5		[kg]	TYP DN-Serie
0 PN 64	**25**	70	-	64	46	19	M12x55	4	1,12	FGB 25-0
	32	80	-	72	55	24	M12x65	4	1,69	FGB 32-0
	40	90	-	80	60	29	M16x80	4	2,57	FGB 40-0
	50	100	-	98	76	38	M16x100	4	3,61	FGB 50-0
	65	120	-	118	92	48	M20x120	4	6,26	FGB 65-0
	80	150	-	145	110	48	M24x130	4	10,47	FGB 80-0
	90	180	-	175	135	58	M30x150	4	19,82	FGB 90-0
	100	180	-	175	135	58	M30x150	4	19,06	FGB 100-0
	125	-	245	200	168	68	M24x170	8	28,26	FGB 125-0
	150	-	300	245	205	78	M30x200	8	51,31	FGB 150-0
2 PN 160	**12**	50	-	44	28	19	M10x55	4	0,45	FGB 12-2
	16	60	-	54	38	19	M10x55	4	0,61	FGB 16-2
	20	60	-	54	38	19	M10x55	4	0,61	FGB 20-2
	25	70	-	64	46	19	M12x55	4	0,85	FGB 25-2
	32	80	-	72	55	24	M12x70	4	1,33	FGB 32-2
	40	90	-	80	60	29	M16x80	4	2,06	FGB 40-2
	50	100	-	98	76	38	M16x100	4	3,18	FGB 50-2
	65	120	-	118	92	48	M20x120	4	5,44	FGB 65-2
	80	180	-	175	135	58	M30x150	4	12,58	FGB 80-2
	100	180	-	175	135	58	M30x150	4	16,05	FGB 100-2
	125	-	245	200	168	68	M24x170	8	25,48	FGB 125-2
	150	-	300	245	205	78	M30x200	8	45,38	FGB 150-2
	200	-	355	290	245	85	M36x220	8	67,90	FGB 200-2

1 Lochbild der Serie 3 und 4 bis DN 80 gemäß Norm. | *Hole pattern form series 3 and 4 to DN 80 according to standard.*
2 Serie 6: Stahl Schrauben Klasse 10.9. Edelstahl: Stahl Schrauben 10.9 mit Zinklamellenbeschichtung. | *Series 6: Bolts property class 10.9. Stainless steel: bolts made of steel with zinc flake coating.*
3 Serie 6: Muttern aus Stahl Festigkeitsklasse 10. Edelstahl mit Zinklamellenbeschichtung. | *Series 6: All nuts made of steel with property class 10. Stainless steel with zinc flake coating.*

GEGEN-BLINDFLANSCH
COUNTER BLIND FLANGE

SERIE *SERIES* [bar]	DN [mm]	ABMESSUNGEN [mm] *DIMENSIONS* b	d	t	d1	h	SCHRAUBEN *BOLTS* Pos. 5	STK. *PCS.*	GEWICHT *WEIGHT* [kg]	BESTELLCODE *ORDER CODE* TYP DN-Serie
3 PN 250	IST IDENTISCH MIT SERIE 4 *IS IDENTICAL TO SERIES 4*									
4 PN 315	10	50	-	44	28	19	M10x55	4	0,47	FGB 10-4
	16	60	-	54	38	19	M10x55	4	0,69	FGB 16-4
	20	70	-	64	46	19	M12x55	4	0,92	FGB 20-4
	25	80	-	72	55	24	M12X65	4	1,43	FGB 25-4
	32	90	-	80	60	29	M16x80	4	2,24	FGB 32-4
	40	100	-	98	76	38	M16x100	4	3,43	FGB 40-4
	50	120	-	118	92	48	M20x120	4	6,16	FGB 50-4
	65	150	-	145	110	48	M24x130	4	9,40	FGB 65-4
	80	180	-	175	135	58	M30x150	4	17,42	FGB 80-4
	100	-	245	200	168	68	M24x170	8	28,12	FGB 100-4
	125	-	300	245	205	78	M30x200	8	52,88	FGB 125-4
	150	-	355	290	245	85	M36x220	8	79,82	FGB 150-4
	175	-	450	370	320	105	M36x260	8	138,12	FGB 175-4
	200	-	490	395	340	116	M42x280	12	198,12	FGB 200-4
	225	-	530	440	384	126	M42x300	12	247,46	FGB 225-4
	250	-	580	480	424	136	M42x320	12	286,76	FGB 250-4
5 PN 420	16	70	-	64	46	22	M12x60	4	1,04	FGB 16-5
	20	80	-	72	55	26	M12x70	4	1,48	FGB 20-5
	25	90	-	84	63	32	M16x90	4	2,55	FGB 25-5
	32	100	-	98	76	38	M16x100	4	3,47	FGB 32-5
	40	120	-	118	92	48	M20x120	4	6,37	FGB 40-5
	50	150	-	145	110	48	M24x130	4	10,33	FGB 50-5
	65	180	-	175	135	58	M30x150	4	18,49	FGB 65-5
	70	190	-	185	172	64	M30x180	4	21,52	FGB 70-5
	80	-	245	200	172	68	M24x170	8	28,73	FGB 80-5
	90 [4]	-	300	245	205	78	M30x200	8	47,91	FGB 90-5
	100	-	320	255	215	78	M30x200	8	60,49	FGB 100-5
	125	-	390	315	273	86	M36x220	8	101,47	FGB 125-5
	150	-	450	375	328	110	M36x280	12	158,82	FGB 150-5
	200	-	570	476	426	140	M42x340	12	332,00	FGB 200-5
6 PN 500	16	75	-	67	50	30	M12x80 [2,3]	4	1,53	FGB 16-6
	20	90	-	84	63	37	M16x100 [2,3]	4	2,55	FGB 20-6
	25	120	-	101	76	47	M20x120 [2,3]	4	6,04	FGB 25-6
	32	140	-	125	90	55	M24x140 [2,3]	4	9,85	FGB 32-6
	40	150	-	142	110	60	M24x150 [2,3]	4	12,32	FGB 40-6
	50	180	-	168	125	68	M30x180 [2,3]	4	20,18	FGB 50-6
	65	-	245	188	154	74	M24x180 [2,3]	8	30,78	FGB 65-6
	80	-	315	228	182	82	M36x210 [2,3]	8	61,45	FGB 80-6
	100	-	360	264	218	98	M36x240 [2,3]	12	98,67	FGB 100-6
	125	-	420	330	275	105	M42x260 [2,3]	12	148,26	FGB 125-6
	150	-	490	395	340	116	M42x280 [2,3]	12	206,74	FGB 150-6

2 Serie 6: Stahl Schrauben Klasse 10.9. Edelstahl: Stahl Schrauben 10.9 mit Zinklamellenbeschichtung. | *Series 6: Bolts property class 10.9. Stainless steel: bolts made of steel with zinc flake coating.*
3 Serie 6: Muttern aus Stahl Festigkeitsklasse 10. Edelstahl mit Zinklamellenbeschichtung. | *Series 6: All nuts made of steel with property class 10. Stainless steel with zinc flake coating.*
4 Frühere Größe DN 100! | *Former size DN 100!*

WFA

WINKELFLANSCH
ELBOW FLANGE

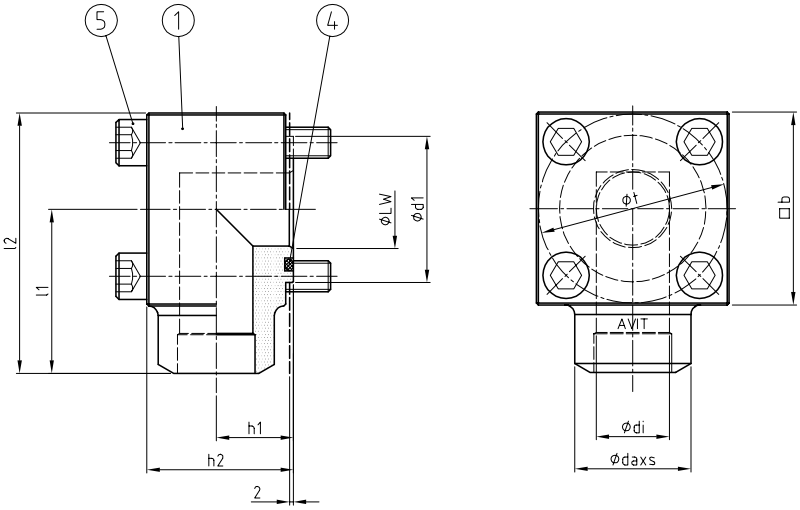

AVIT ≈ ISO 6164 [1]

- Neue kompakte Kurzbauweise
- Für 2 mm Sicherheits-Flansch-Zentrierung
- Ausgelegt für schwellende Beanspruchungen

- *New compact and short design*
- *For 2 mm safety-flange-centring*
- *Designed for dynamic loads*

WERKSTOFF-KOMBINATION / ***MATERIAL COMBINATION***

Werkstoff, Oberfläche / *Material, Surface*	TYP DN-Serie-daxs-**
Stahl / *Steel*; NBR	WFA 40-3 - daxs - 01
Stahl / *Steel;* FKM	WFA 40-3 - daxs - 02
Stahl+N / *Steel+N*; NBR	WFA 40-3 - daxs - 11
Stahl+N / *Steel+N*; FKM	WFA 40-3 - daxs - 12
Edelstahl 1.4571 / *Stainless steel* AISI 316Ti; NBR	WFA 40-3 - daxs - 41
Edelstahl 1.4571 / *Stainless steel* AISI 316Ti; FKM	WFA 40-3 - daxs - 44

BESTELLBEISPIEL / ***ORDER EXAMPLE***

STÜCKLISTE / ***PARTS LIST***

Pos.	Bezeichnung / *Description*
1	Winkelflansch mit O-Ring Nut / *Elbow flange with O-ring groove*
4	O-Ring Dichtung / *O-ring sealing*
5	Schrauben / *Bolts*

SERIE *SERIES*	DN	ABMESSUNGEN [mm] *DIMENSIONS*									O-RING	SCHRAUBEN *BOLTS*	GEWICHT *WEIGHT*	BESTELLCODE *ORDER CODE*
[bar]	[mm]	LW	b	t	d1	di [3]	l1	l2	h1	h2	Pos. 4	Pos. 5	[kg]	TYP DN-Serie-daxs
3 PN 250	**10**	11	50	44	28	10	45	70	16,5	29	16,3x2,40	M10x40	0,544	WFA 10-3 16,0x2,0
	16	16	60	54	38	16	50	80	22,5	41	22,4x2,62	M10x50	1,057	WFA 16-3 21,3x2,6
	20	20	70	64	46	18	55	90	25,5	47	28,0x2,62	M12x60	1,713	WFA 20-3 26,9x3,6
	25	24,5	80	72	55	23	65	105	30	56	34,5x3,53	M12x70	2,582	WFA 25-3 33,7x4,5
	32	31	90	80	60	25	75	120	34	64	38,7x3,53	M16x80	3,912	WFA 32-3 42,4x5,6
	40	44,5	100	98	76	38	85	135	40	79	53,0x5,33	M16x100	5,454	WFA 40-3 60,3x8,0
	50	54,5	120	118	92	47,5	95	155	52	100	61,5x5,33	M20x130	10,42	WFA 50-3 76,1x10,0
	65	67	150	145	110	63	115	190	59,5	115	75,57x5,33	M24x140	17,87	WFA 65-3 88,9x11,0
	80	76,5	180	175	135	76	135	225	72	140	92,5x5,33	M30x180	31,78	WFA 80-3 101,6x12,5
4 PN 315	**10**	11	50	44	28	10	45	70	16,5	29	16,3x2,40	M10x40	0,552	WFA 10-4 17,2x3,2
	16	17,5	60	54	38	17	50	80	22,5	41	22,4x2,62	M10x50	1,072	WFA 16-4 26,9x4,5
	20	22,5	70	64	46	18	55	90	25,5	47	28,0x2,62	M12x60	1,721	WFA 20-4 33,7x5,6
	25	28	80	72	55	23	65	105	30	56	34,5x3,53	M12x70	2,654	WFA 25-4 42,4x7,1
	32	32,5	90	80	60	25	75	120	34	64	38,7x3,53	M16x80	3,994	WFA 32-4 48,3x8,0
	40	40,5	100	98	76	38	85	135	40	79	53,0x5,33	M16x100	5,487	WFA 40-4 60,3x10,0
	50	51	120	118	92	47,5	95	155	52	100	61,5x5,33	M20x130	10,49	WFA 50-4 76,1x12,5
	65	60,5	150	145	110	60,5	115	190	59,5	115	75,57x5,33	M24x140	18,36	WFA 65-4 88,9x14,2
	80	79,5	180	175	135	76	135	225	72	140	92,5x5,33	M30x180	32,36	WFA 80-4 114,3x17,5

1 Lochbild bis DN 80 gemäß Norm. | *Hole pattern to DN 80 according to standard.*
3 Bitte beachten Sie, dass der Innendurchmesser (di) manchmal kleiner als da - 2x s ist! | *Please notice that the inside diameter (di) is sometimes smaller than da - 2x s!*

WINKELFLANSCH
ELBOW FLANGE

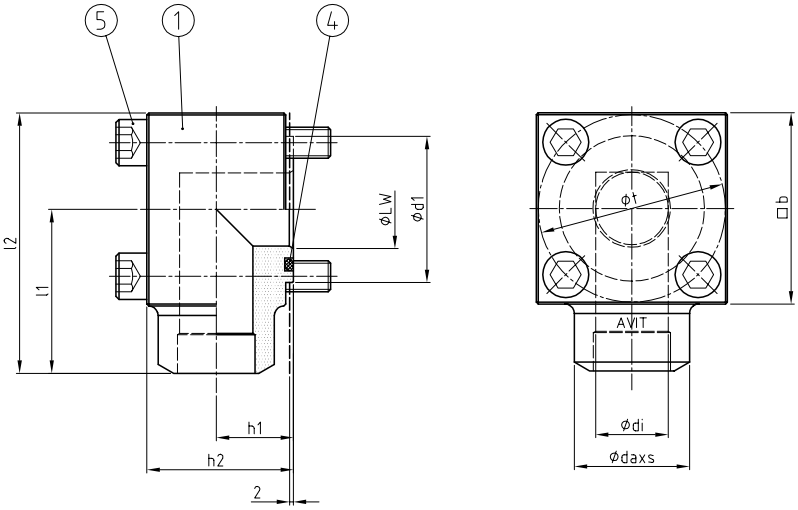

AVIT ≈ ISO 6164 [1]

- Neue kompakte Kurzbauweise
- Für 2 mm Sicherheits-Flansch-Zentrierung
- Ausgelegt für schwellende Beanspruchungen

- *New compact and short design*
- *For 2 mm safety-flange-centring*
- *Designed for dynamic loads*

WERKSTOFF-KOMBINATION / *MATERIAL COMBINATION*

Werkstoff, Oberfläche / *Material, Surface*	TYP DN-Serie-daxs-**
Stahl / *Steel*; NBR	WFA 40-5 - daxs - 01
Stahl / *Steel;* FKM	WFA 40-5 - daxs - 02
Stahl+N / *Steel+N*; NBR	WFA 40-5 - daxs - 11
Stahl+N / *Steel+N*; FKM	WFA 40-5 - daxs - 12
Edelstahl 1.4571 / *Stainless steel* AISI 316Ti; NBR	WFA 40-5 - daxs - 41
Edelstahl 1.4571 / *Stainless steel* AISI 316Ti; FKM	WFA 40-5 - daxs - 44

BESTELLBEISPIEL / *ORDER EXAMPLE*

STÜCKLISTE / *PARTS LIST*

Pos.	Bezeichnung / *Description*
1	Winkelflansch mit O-Ring Nut / *Elbow flange with O-ring groove*
4	O-Ring Dichtung / *O-ring sealing*
5	Schrauben / *Bolts* [2]

SERIE *SERIES*	DN	ABMESSUNGEN [mm] *DIMENSIONS*									O-RING	SCHRAUBEN *BOLTS*	GEWICHT *WEIGHT*	BESTELLCODE *ORDER CODE*
[bar]	[mm]	LW	b	t	d1	di [3]	l1	l2	h1	h2	Pos. 4	Pos. 5	[kg]	TYP DN-Serie-daxs
5 PN 420	**16**	15,5	70	64	46	15,5	55	90	25,5	47	22,4x2,62	M12x60	1,737	WFA 16-5 26,9x5,6
	20	21	80	72	55	21	65	105	30	56	28,0x2,62	M12x70	2,652	WFA 20-5 33,7x6,3
	25	26,5	90	84	63	25	75	120	34	64	34,5x3,53	M16x80	3,950	WFA 25-5 42,4x8,0
	32	31	100	98	76	30,5	85	135	40	79	37,7x3,53	M16x100	5,660	WFA 32-5 48,3x8,8
	40	38,5	120	118	92	38	95	155	53	100	50,17x5,33	M20x130	10,85	WFA 40-5 60,3x11,0
	50	48	150	145	110	47,5	115	190	60	115	56,52x5,33	M24x140	19,43	WFA 50-5 76,1x14,2
	65	61,5	180	175	135	61,5	135	225	73	140	75,57x5,33	M30x180	30,38	WFA 65-5 101,6x20,0
6 PN 500	**16**	16	75	67	50	16	62,5	100	27,5	51	25,07x2,62	M12x60 [2]	2,175	WFA 16-6 30,0x7,0
	20	20,5	90	84	63	20,5	75	120	34	64	31,34x3,53	M16x80 [2]	3,908	WFA 20-6 38,0x8,8
	25	28,5	120	101	76	28,5	95	155	40	76	37,69x3,53	M20x100 [2]	8,711	WFA25-6 48,3x10,0
	32	32	140	125	90	32	105	175	52	100	44,04x3,53	M24x130 [2]	15,44	WFA 32-6 60,3x14,2
	40	41	150	142	110	41	115	190	59,5	115	56,52x5,33	M24x150 [2]	20,01	WFA 40-6 76,1x17,5
	50	49	180	168	125	49	135	225	72	140	62,87x5,33	M30x180 [2]	35,49	WFA 50-6 88,9x20,0
	65	Auf Anfrage lieferbar | *Available on request*												

1 Lochbild bis DN 80 gemäß Norm. | *Hole pattern to DN 80 according to standard.*
2 Serie 6: Stahl Schrauben Klasse 10.9. Edelstahl: Stahl Schrauben 10.9 mit Zinklamellenbeschichtung. | *Series 6: Bolts property class 10.9. Stainless steel: bolts made of steel with zinc flake coating.*
3 Bitte beachten Sie, dass der Innendurchmesser (di) manchmal kleiner als da - 2x s ist! | *Please notice that the inside diameter (di) is sometimes smaller than da - 2x s!*

ISO-FLANSCHANSCHLUSS
ISO-FLANGE CONNECTION

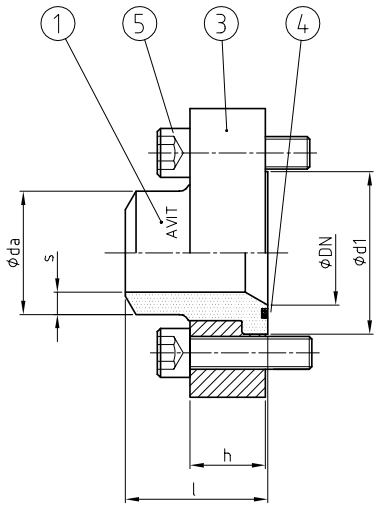

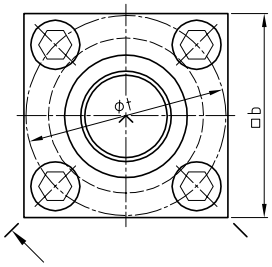

ISO 6164:2017

- Kompatibel mit SAE-Flanschbunden (bis DN38)
- Leichte Montage durch Losflanschsystem

- *Compatible with SAE-flange heads (up to DN38)*
- *Easy assembly by flange clamp system*

WERKSTOFF-KOMBINATION
MATERIAL COMBINATION

Werkstoff, Oberfläche / *Material, Surface*	TYP DN-daxs-**
Stahl, phosphatiert / *Steel, phosphatised*; NBR	FFA 51 - daxs - 01
Stahl, phosphatiert / *Steel, phosphatised;* FKM	FFA 51 - daxs - 02
Edelstahl 1.4571 / *Stainless steel* AISI 316Ti; NBR	FFA 51 - daxs - 41
Edelstahl 1.4571 / *Stainless steel* AISI 316Ti; FKM	FFA 51 - daxs - 44

BESTELLBEISPIEL
ORDER EXAMPLE

STÜCKLISTE
PARTS LIST

Pos.	Bezeichnung / *Description*
1	Flanschbund mit O-Ring Nut / *Flange head with O-ring groove*
3	Losflansche / *Flange clamps*
4	O-Ring Dichtung / *O-ring sealing*
5	Schrauben / *Bolts*

SERIE *SERIES*	DN						O-RING	SCHRAUBEN *BOLTS*	BESTELLCODE *ORDER CODE*
[bar]	[mm]	b	t	d1	l	h	Pos. 4	Pos. 5	TYP DN daxs
420	**25**	65	62	47,6	50	25	32,92x3,53	M10x40	FFA 25 33,7x6,3
	32	75	73	54	55	30	37,69x3,53	M12x50	FFA 32 42,4x8,0
	38	90	85	63,5	60	36	47,22x3,53	M16x60	FFA 38 48,3x8,0
	51	100	98	79,4	70	40	56,52x5,33	M16x65	FFA 51 60,3x10,0
	56	120	118	94,2	98	50	69,22x5,33	M20x80	FFA 56 76,1x12,5
	63	150	145	110	105	52	75,57x5,33	M24x90	FFA 63 88,9x17,5
	70	160	160	119	105	60	85,09x5,33	M24x100	FFA 70 101,6x16,0
	80	180	175	135	135	70	88,27x5,33	M30x120	FFA 80 114,3x17,5

ISO-FLANSCHKUPPLUNG
ISO-FLANGE COUPLING

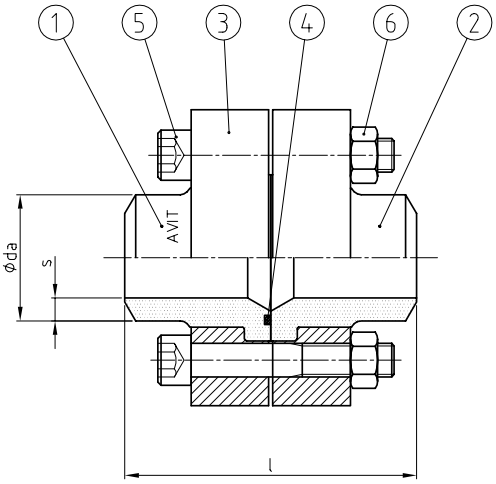

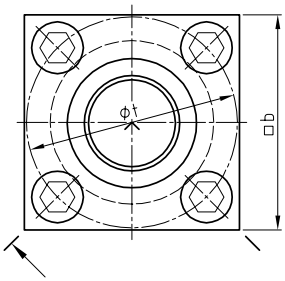

ISO 6164:2017

- Kompatibel mit SAE-Flanschbunden (bis DN38)
- Leichte Montage durch Losflanschsystem

- *Compatible with SAE-flange heads (up to DN38)*
- *Easy assembly by flange clamp system*

WERKSTOFF-KOMBINATION
MATERIAL COMBINATION

Werkstoff, Oberfläche / *Material, Surface*	TYP DN-daxs-**
Stahl, phosphatiert / *Steel, phosphatised*; NBR	FFK 51 - daxs - 01
Stahl, phosphatiert / *Steel, phosphatised;* FKM	FFK 51 - daxs - 02
Edelstahl 1.4571 / *Stainless steel* AISI 316Ti; NBR	FFK 51 - daxs - 41
Edelstahl 1.4571 / *Stainless steel* AISI 316Ti; FKM	FFK 51 - daxs - 44

BESTELLBEISPIEL
ORDER EXAMPLE

STÜCKLISTE
PARTS LIST

Pos.	Bezeichnung / *Description*
1	Flanschbund mit O-Ring Nut / *Flange head with O-ring groove*
2	Gegenflanschbund / Counter *flange*
3	Vierkant-Losflansche / *Square flange clamps*
4	O-Ring Dichtung / *O-ring sealing*
5	Schrauben / *Bolts*
6	Muttern / *Nuts*

SERIE *SERIES*	DN	ABMESSUNGEN [mm] *DIMENSIONS*			O-RING	SCHRAUBEN *BOLTS*	BESTELLCODE *ORDER CODE*
[bar]	[mm]	b	t	l	Pos. 4	Pos. 5	TYP DN daxs
420	**25**	65	62	100	32,92x3,53	M10x65	FFK 25 33,7x6,3
	32	75	73	110	37,69x3,53	M12x75	FFK 32 42,4x8,0
	38	90	85	120	47,22x3,53	M16x90	FFK 38 48,3x8,0
	51	100	98	140	56,52x5,33	M16x100	FFK 51 60,3x10,0
	56	120	118	190	69,22x5,33	M20x120	FFK 56 76,1x12,5
	63	150	145	210	75,57x5,33	M24x130	FFK 63 88,9x17,5
	70	160	160	210	85,09x5,33	M24x150	FFK 70 101,6x16,0
	80	180	175	270	88,27x5,33	M30x180	FFK 80 114,3x17,5

FVH

WINKEL-FLANSCHVERTEILER
ELBOW FLANGE DISTRIBUTOR

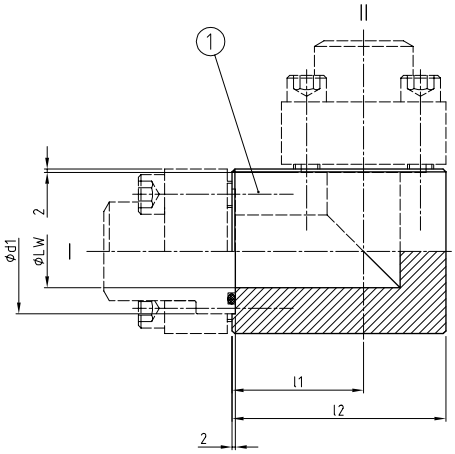

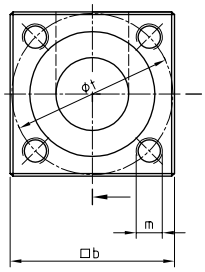

AVIT

- Mit 2 mm Sicherheits-Flansch-Zentrierung
- *With 2 mm safety-flange-centring*

WERKSTOFF-KOMBINATION *MATERIAL COMBINATION*	**BESTELLBEISPIEL** *ORDER EXAMPLE*
Werkstoff, Oberfläche / *Material, Surface*	TYP I / II - **
Stahl, phosphatiert / *Steel, phosphatised*	FVH I=DN-Serie daxs / II=DN-Serie daxs - 01
Edelstahl 1.4571 / *Stainless steel* AISI 316Ti	FVH I=DN-Serie daxs / II=DN-Serie daxs - 41

STÜCKLISTE *PARTS LIST*

Pos.	Bezeichnung / *Description*
1	Verteilerblock / *Manifold block*

SERIE *SERIES*	**DN**	**ABMESSUNGEN [mm]** *DIMENSIONS*						**GEWINDE** *THREAD*	**GEWICHT** *WEIGHT*	**BESTELLCODE** *ORDER CODE*
[bar]	[mm]	LW	b	t	d1	l1	l2	m	[kg]	TYP DN- Series (daxs)
3 PN 250	**20**	20	70	64	46	59	94	4/M12	3,2	FVH 20-3 (26,9x3,6)
	25	25	80	72	55	62	102	4/M12	4,5	FVH 25-3 (33,7x4,5)
	32	31	90	80	60	75	120	4/M16	6,5	FVH 32-3 (42,4x5,6)
	40	45	100	98	76	80	130	4/M16	10,5	FVH 40-3 (60,3x8,0)
	50	55	120	118	92	100	160	4/M20	14,4	FVH 50-3 (76,1x10,0)
	65	67	150	145	110	120	195	4/M24	28,0	FVH 65-3 (88,9x11,0)
	80	77	180	175	135	140	230	4/M30	48,0	FVH 80-3 (101,6x12,5)
	100	105	245	200	168	160	280	8/M24	111	FVH 100-3 (139,7x17,5)
	125	129	300	245	205	195	345	8/M30	205	FVH 125-3 (168,3x20,0)
	150	144	355	290	245	232	410	8/M36	404	FVH 150-3 (193,7x25,0)
4 PN 315	**20**	23	70	64	46	59	94	4/M12	3,1	FVH 20-4 (33,7x5,6)
	25	28	80	72	55	62	102	4/M12	4,4	FVH 25-4 (42,4x7,1)
	32	33	90	80	60	75	120	4/M16	6,4	FVH 32-4 (48,3x8,0)
	40	40	100	98	76	80	130	4/M16	10,7	FVH 40-4 (60,3x10,0)
	50	51	120	118	92	100	160	4/M20	14,8	FVH 50-4 (76,1x12,5)
	65	60	150	145	110	120	195	4/M24	28,8	FVH 65-4 (88,9x14,2)
	80	80	180	175	135	140	230	4/M30	47,5	FVH 80-4 (114,3x17,5)
	100	96	245	200	168	160	280	8/M24	114	FVH 100-4 (139,7x22,2)
	125	118	300	245	205	195	345	8/M30	210	FVH 125-4 (177,8x30,0)
	150	147	355	290	245	232	410	8/M36	403	FVH 150-4 (219,1x36,0)
5 PN 420	**32**	31	100	98	76	80	130	4/M16	8,9	FVH 32-5 (48,3x8,8)
	40	38	120	118	92	100	160	4/M20	15,5	FVH 40-5 (60,3x11,0)
	50	48	150	145	110	120	195	4/M24	30,1	FVH 50-5 (76,1x14,2)
	65	62	180	175	135	140	230	4/M30	50,5	FVH 65-5 (101,6x20,0)
	80	83	245	200	172	160	280	8/M24	117	FVH 80-5 (139,7x28,0)
	90 [1]	93	300	245	205	195	345	8/M30	220	FVH 90-5 (152,4x30,0)
	100	104	315	255	215	195	350	8/M30	245	FVH 100-5 (168,3x32,0)
	125	129	390	315	273	245	440	8/M36	472	FVH 125-5 (219,1x45,0)

1 Frühere Größe DN 100! | *Former size DN 100!*

FLANSCHVERTEILER
FLANGE DISTRIBUTOR

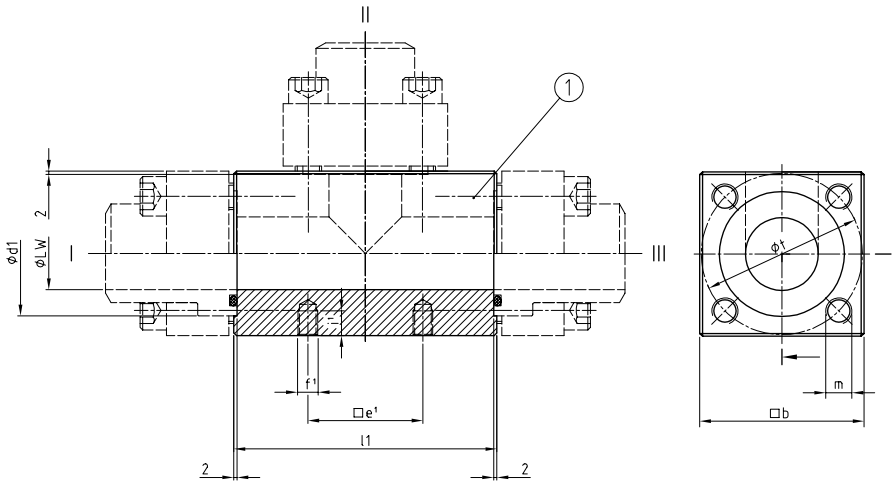

AVIT

- Mit 2 mm Sicherheits-Flansch-Zentrierung
- Flanschverteiler können durch Flansch- oder Gewindeanschlüsse mit unterschiedlichen Nennweiten erweitert werden.

- *With 2 mm safety-flange-centring*
- *Flange distributors can be extended with further connections of different sizes and types.*

WERKSTOFF-KOMBINATION
MATERIAL COMBINATION

Werkstoff, Oberfläche / *Material, Surface*
Stahl, phosphatiert / *Steel, phosphatised*
Edelstahl 1.4571 / *Stainless steel* AISI 316Ti

BESTELLBEISPIEL
ORDER EXAMPLE

TYP I / II / III - **
FV I=DN-Serie daxs / II=DN-Serie daxs / III= DN-Serie daxs - 01
FV I=DN-Serie daxs / II=DN-Serie daxs / III= DN-Serie daxs - 41

STÜCKLISTE
PARTS LIST

Pos.	Bezeichnung / *Description*
1	Verteilerblock / *Manifold block*

SERIE *SERIES*	DN	ABMESSUNGEN [mm] *DIMENSIONS*					GEWINDE *THREAD*	BEFESTIGUNGSGEWINDE [1] *FASTENING THREADS* [1]			GEWICHT *WEIGHT*	BESTELLCODE *ORDER CODE*
[bar]	[mm]	LW	b	t	d1	l1	m	e	i	f	[kg]	TYP DN- Series (daxs)
3 PN 250	**20**	20	70	64	46	118	4/M12	40	16	M10	3,9	FV 20-3 (26,9x3,6)
	25	25	80	72	55	123	4/M12	50	16	M10	5,4	FV 25-3 (33,7x4,5)
	32	31	90	80	60	140	4/M16	60	20	M12	7,8	FV 32-3 (42,4x5,6)
	40	45	100	98	76	160	4/M16	70	20	M12	9,5	FV 40-3 (60,3x8,0)
	50	55	120	118	92	180	4/M20	90	20	M12	16,9	FV 50-3 (76,1x10,0)
	65	67	150	145	110	210	4/M24	100	20	M12	32,4	FV 65-3 (88,9x11,0)
	80	77	180	175	135	260	4/M30	120	20	M12	55,3	FV 80-3 (101,6x12,5)
	100	105	245	200	168	320	8/M24	200	25	M16	120	FV 100-3 (139,7x17,5)
	125	129	300	245	205	390	8/M30	250	25	M16	220	FV 125-3 (168,3x20,0)
	150	144	355	290	245	470	8/M36	300	30	M20	443	FV 150-3 (193,7x25,0)
4 PN 315	**20**	23	70	64	46	118	4/M12	40	16	M10	3,8	FV 20-4 (33,7x5,6)
	25	28	80	72	55	123	4/M12	50	16	M10	5,3	FV 25-4 (42,4x7,1)
	32	33	90	80	60	140	4/M16	60	20	M12	7,5	FV 32-4 (48,3x8,0)
	40	40	100	98	76	160	4/M16	70	20	M12	9,8	FV 40-4 (60,3x10,0)
	50	51	120	118	92	180	4/M20	90	20	M12	17,5	FV 50-4 (76,1x12,5)
	65	60	150	145	110	210	4/M24	100	20	M12	33,8	FV 65-4 (88,9x14,2)
	80	80	180	175	135	260	4/M30	120	20	M12	55,4	FV 80-4 (114,3x17,5)
	100	96	245	200	168	320	8/M24	200	25	M16	124	FV 100-4 (139,7x22,2)
	125	118	300	245	205	390	8/M30	250	25	M16	225	FV 125-4 (177,8x30,0)
	150	147	355	290	245	470	8/M36	300	30	M20	440	FV 150-4 (219,1x36,0)
5 PN 420	**32**	31	100	98	76	160	4/M16	70	20	M12	10,7	FV 32-5 (48,3x8,8)
	40	38	120	118	92	200	4/M20	90	20	M12	19,0	FV 40-5 (60,3x11,0)
	50	48	150	145	110	240	4/M24	100	20	M12	36,1	FV 50-5 (76,1x14,2)
	65	62	180	175	135	280	4/M30	120	20	M12	59,5	FV 65-5 (101,6x20,0)
	80	83	245	200	172	320	8/M24	200	25	M16	129	FV 80-5 (139,7x28,0)
	90 [2]	93	300	245	205	390	8/M30	250	25	M16	241	FV 90-5 (152,4x30,0)
	100	104	315	255	215	390	8/M30	260	30	M20	269	FV 100-5 (168,3x32,0)
	125	129	390	315	273	490	8/M36	340	30	M20	505	FV 125-5 (219,1x45,0)

1 Bestellcode Variante: Mit 4 Befestigungsgewinden . . . **- BF** | *Order code option: 4 fastening threads . . . **- BF***
2 Frühere Größe DN 100! | *Former size DN 100!*

FAM

FLANSCH MIT 24° KONUS
FLANGE WITH 24° CONUS

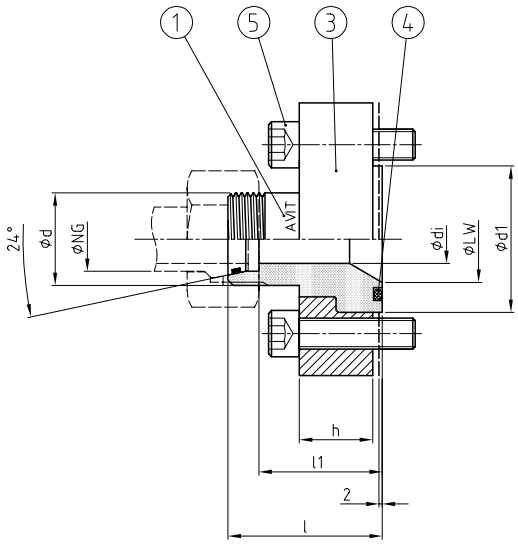

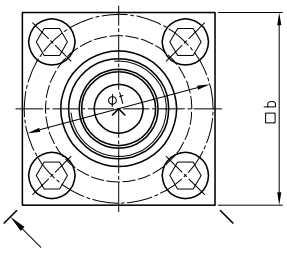

AVIT ≈ ISO 6164 , ISO 8434-1

- Zweiteilige Ausführung für 2 mm Sicherheits-Flansch-Zentrierung
- Gewindezapfen mit 24° Konus nach ISO 8434-1 mit metrischem Gewinde

- *Two-piece design for 2 mm safety-flange-centring*
- *Screwed end with 24° conus acc. ISO 8434-1 with metric thread*

WERKSTOFF-KOMBINATION
MATERIAL COMBINATION

Werkstoff, Oberfläche / *Material, Surface*	BESTELLBEISPIEL / *ORDER EXAMPLE* TYP DN-NG - **
Stahl, verzinkt / *Steel, galvanised*; NBR	FAM 40-S38 - 03
Stahl, verzinkt / *Steel, galvanised;* FKM	FAM 40-S38 - 04
Edelstahl 1.4571 / *Stainless steel* AISI 316Ti; NBR	FAM 40-S38 - 41
Edelstahl 1.4571 / *Stainless steel* AISI 316Ti; FKM	FAM 40-S38 - 44

STÜCKLISTE
PARTS LIST

Pos.	Bezeichnung / *Description*
1	Flanschanschluss mit 24° Konus / *Flange with 24° conus*
3	Vierkant-Losflansch / *Square flange clamp*
4	O-Ring Dichtung / *O-ring sealing*
5	Schrauben / *Bolts*

SERIE *SERIES* [bar]	DN [mm]	NG [mm]	LW	d	di	d1	b	t	l	l1	h	O-RING Pos. 4	SCHRAUBEN *BOLTS* Pos. 5	BESTELLCODE *ORDER CODE* TYP DN - NG
				ABMESSUNGEN [mm] *DIMENSIONS*										
3 PN 250	**10**	**10** [1]	11	M18x1,5	7	28	50	44	43	35,5	19	16,3x2,4	M10x35	FAM 10-S10
		12 [1]		M20x1,5	8				47	39,5				FAM 10-S12
	12	**12**	14	M20x1,5	8	38	60	54	54	46,5	19	20,3x2,4	M10x35	FAM 12-S12
		16		M24x1,5	12				56	47,5				FAM 12-S16
	16	**16**	16	M24x1,5	12	38	60	54	56	47,5	19	22,4x2,62	M10x35	FAM 16-S16
		20 [1]		M30x2,0	15				51	40,5				FAM 16-S20
	20	**20**	20	M30x2,0	15	46	70	64	64	53,5	19	28,0x2,62	M12x40	FAM 20-S20
		25 [1]		M36x2,0	20				55	41				FAM 20-S25
	25	**25**	24,5	M36x2,0	20	55	80	72	72	60	24	34,5x3,53	M12x45	FAM 25-S25
		30		M42x2,0	25				73	59,5				FAM 25-S30
	32	**30**	31,5	M42x2,0	25	60	90	80	83	69,5	29	38,7x3,53	M16x55	FAM 32-S30
		38 [1]		M52x2,0	30				73	57				FAM 32-S38
	40	**38**	44,5	M52x2,0	30	76	100	98	98	82	38	53,0x5,33	M16x60	FAM 40-S38
		50 [1]		M68x2,0	40				91	73				FAM 40-S50
	50	**50**	54,5	M68x2,0	38	92	120	118	118	100	48	61,5x5,33	M20x75	FAM 50-S50

1 Einteilige Ausführung. | *One-piece design.*

BKF

BLOCKKUGELHAHN MIT QUADRAT FLANSCHANSCHLUSS
BALL VALVE WITH SQUARE FLANGE CONNECTION

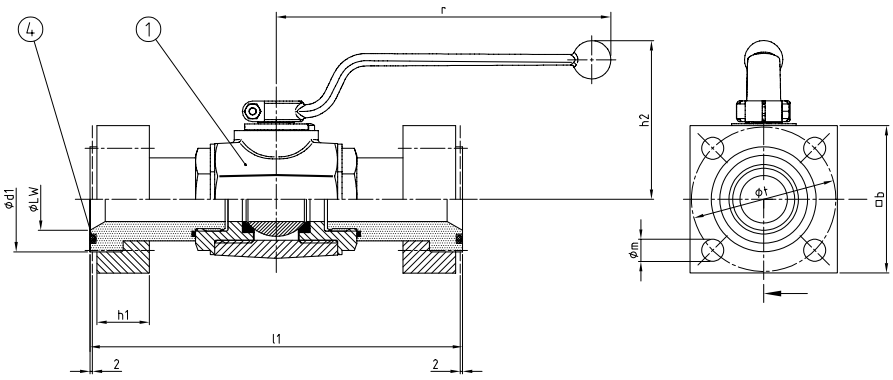

AVIT ≈ ISO 6164 [1]

2/2 Wege Kugelhahn zum Absperren eines Druckmittelstroms in beiden Richtungen. Schalthebel gekröpft.

2/2 way ball valve is used to shut-off a pressure flow in both directions. With cranked lever.

WERKSTOFF-KOMBINATION
MATERIAL COMBINATION

Werkstoff, Oberfläche / *Material, Surface*	TYP DN - **
Stahl, verzinkt / *Steel, galvanised*; NBR	BKF 40 - 01
Stahl, verzinkt / *Steel, galvanised;* FKM	BKF 40 - 02
Stahl, phosphatiert / *Steel, phosphatised*; NBR	BKF 40 - 04
Stahl, phosphatiert / *Steel, phosphatised*; FKM	BKF 40 - 05
Edelstahl 1.4571 / *Stainless steel* AISI 316Ti; NBR	BKF 40 - 41
Edelstahl 1.4571 / *Stainless steel* AISI 316Ti; FKM	BKF 40 - 42

BESTELLBEISPIEL
ORDER EXAMPLE

STÜCKLISTE
PARTS LIST

Pos.	Bezeichnung / *Description*
1	Kugelhahn mit Schalthebel / *Ball valve with lever*
4	O-Ring Dichtung / *O-ring sealing*

SERIE *SERIES*	DN	ABMESSUNGEN [mm] *DIMENSIONS*									O-RING	GEWICHT *WEIGHT*	BESTELLCODE *ORDER CODE*
[bar]	[mm]	LW	b	t	d1	l1	h1	h2	r	m	Pos. 4	[kg]	TYP DN
4 PN 315	**10**	Auf Anfrage lieferbar | *Available on request*											BKF 10
	12												BKF 12
	16												BKF 16
	20	22,5	70	64	46	183	19	95	183	13,5	28,0x2,62	3,1	BKF 20
	25	28	80	72	55	223	24	98	183	13,5	34,5x3,53	4,9	BKF 25
	32	32,5	90	80	60	237,5	29	112	227	17	38,7x3,53	6,2	BKF 32
	40	40,5	100	98	76	274	38	117	227	17	53,0x5,33	11,2	BKF 40
	50	51	120	118	92	312	48	125	227	21	61,5x5,33	17,9	BKF 50

2/2 Wege Kugelhahn mit optischer Stellungsanzeige auf der Betätigungswelle. Geeignet für Hydrauliksysteme mit Hydrauliköl auf Mineralölbasis. Druckflüssigkeitstemperatur von -10°C bis +80°C.

2/2-way ball valve with optical position indicator. Suitable for hydraulic systems with mineral oil-based hydraulic oil. Fluid temperature from -10°C to +80°C

BESTELLCODE VARIANTEN

beidseitig mit Flanschanschluss (O-Ring) . . . . . **BKF**
mit Flanschanschluss (O-Ring) und glattem Gegenflansch. . . . . **-AG**
beidseitig mit glattem Gegenflansch . . . . . **-GG**
mit Abschließvorrichtung und Schloss . . . . . **-SCH**
mit Abschließvorrichtung ohne Schloss . . . . . **-SCHO**

ORDER CODE OPTIONS

*both ends with flange connection (O-ring) . . . . . **BKF***
*with flange connection (O-ring) and counter flange . . . . . **-AG***
*both ends with counter flange . . . . . **-GG***
*with locking device and padlock . . . . . **-SCH***
*with locking device but without padlock. . . . . **-SCHO***

HVAP

HOCHDRUCK ABSPERRVENTIL
HIGH PRESSURE GLOBE VALVE

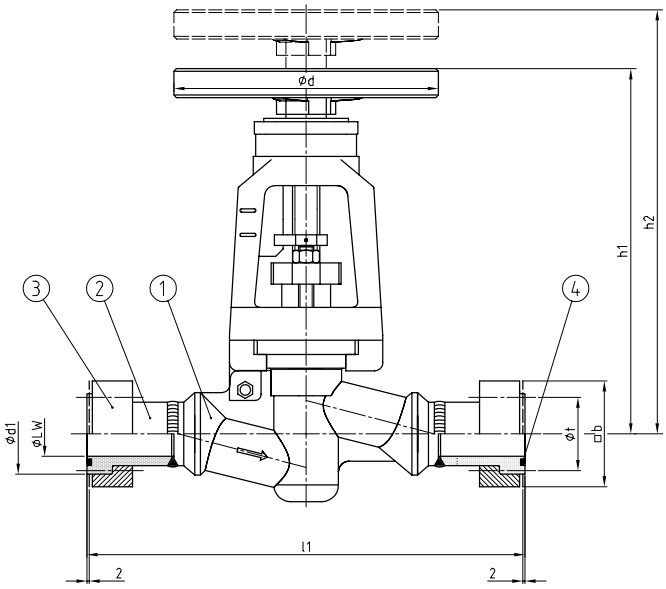

- Einbaufertig mit Quadratflanschen bis PN 500 verschweißt.
- Zum Absperren eines Druckmittelstroms in einer Richtung. Mit optischer Stellungsanzeige.

- *Ready to install with welded square flanges up to PN 500.*
- *To shut-off a pressure flow in one direction. With integrated position indicator*

WERKSTOFF-KOMBINATION
MATERIAL COMBINATION

Werkstoff, Oberfläche / *Material, Surface*	TYP DN-Serie-**
Stahl, phosphatiert / *Steel, phosphatised*; NBR	HVAP 40-3 - 01
Stahl, phosphatiert / *Steel, phosphatised;* FKM	HVAP 40-3 - 02

BESTELLBEISPIEL
ORDER EXAMPLE

STÜCKLISTE
PARTS LIST

Pos.	Bezeichnung / *Description*
1	Absperrventil mit Handrad / *Valve with handwheel*
2	Flanschbund mit O-Ring Nut / *Flange head with O-ring groove*
3	Losflansche / *Flange clamps*
4	O-Ring Dichtung / *O-ring sealing*

SERIE *SERIES*	DN	ABMESSUNGEN [mm] *DIMENSIONS*								O-RING	SCHRAUBEN *BOLTS*	GEWICHT *WEIGHT*	BESTELLCODE *ORDER CODE*
[bar]	[mm]	LW	b	t	d1	l1	d	h1	h2	Pos. 4	m	[kg]	TYP DN-Serie
4 PN 315	**10**	11	50	44	28	240	160	244	335	16,3x2,4	M10	6,96	HVAP 10-4
	16	17,5	60	54	38	254	160	244	335	22,4x2,62	M10	7,40	HVAP 16-4
	20	22,5	70	64	46	276	200	264	375	28,0x2,62	M12	10,38	HVAP 20-4
	25	28	80	72	55	292	200	264	375	34,5x3,53	M12	11,40	HVAP 25-4
	32	32,5	90	80	60	390	250	345	485	38,7x3,53	M16	24,54	HVAP 32-4
	40	40,5	100	98	76	414	250	345	485	53,0x5,33	M16	26,74	HVAP 40-4
	50	51	120	118	92	452	250	345	485	61,5x5,33	M20	32,20	HVAP 50-4
	65	60,5	150	145	110	524	315	415	590	75,6x5,33	M24	51,60	HVAP 65-4
6 PN 500	Weitere Größen auf Anfragen lieferbar | *Other sizes available on request*												
	20	20,5	90	84	63	292	200	264	375	31,34x3,53	M16	13,4	HVAP 20-6
	32	32	140	125	76	414	250	345	485	44,04x3,53	M24	39,6	HVAP 32-6
	50	49	180	168	125	524	315	415	590	62,87x5,33	M30	72,2	HVAP 50-6

Geeignet für Hydrauliksysteme mit Hydrauliköl auf Mineralölbasis, Wasser, Dampf, Gas und sonstige nicht aggressive Medien.

Suitable for hydraulic systems with mineral oil based hydraulic oil, water, steam, gas and other non-aggressive media.

BESTELLCODE VARIANTEN

beidseitig mit Flanschanschluss (O-Ring) . . . . . **HVAP**
mit Flanschanschluss (O-Ring) und glattem Gegenflansch. . . . . **-AG**
beidseitig mit glattem Gegenflansch . . . . . **-GG**

ORDER CODE OPTIONS

both ends with flange connection (O-ring) . . . . . ***HVAP***
with flange connection (O-ring) and counter flange . . . . . ***-AG***
both ends with counter flange . . . . . ***-GG***

HVAL

ABSPERRVENTIL
SHUT-OFF VALVE

- Anschlussfertig für AVIT Quadratflansche
- Für wechselnde Strömungsrichtung und beliebig abzudichtende Druckseite

- *Ready to connect to AVIT square flanges*
- *For changing flow directions and variable shut off pressure sides*

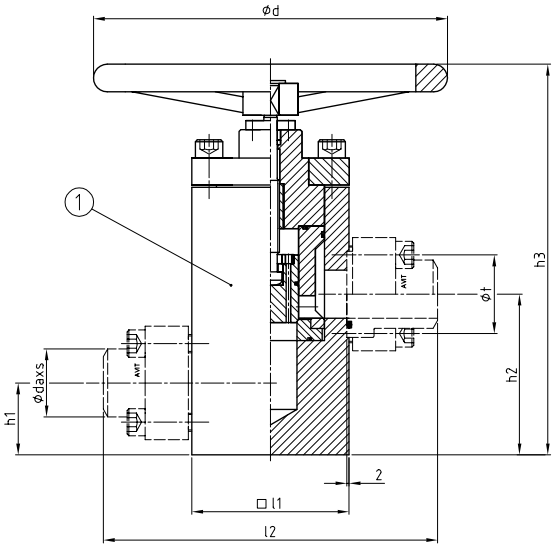

WERKSTOFF-KOMBINATION *MATERIAL COMBINATION*	BESTELLBEISPIEL *ORDER EXAMPLE*
Werkstoff, Oberfläche / *Material, Surface*	TYP DN-Serie-**
Stahl / *Steel*; NBR	HVAL 40-3 - 01
Edelstahl 1.4301 / *Stainless steel* AISI 304; NBR	HVAL 40-3 - 41

STÜCKLISTE *PARTS LIST*

Pos.	Bezeichnung / *Description*
1	Absperrventil mit Handrad / *Shut-off valve with handwheel*

SERIE *SERIES* [bar]	DN [mm]	ABMESSUNGEN [mm] *DIMENSIONS* t	l1	l2	h1	h2	h3	d	GEWICHT *WEIGHT* [kg]	BESTELLCODE *ORDER CODE* TYP DN-Serie
3 PN 250	**40**	98	140	300	65	152	470	315	3,00	HVAL 40-3
	50	118	140	340	65	152	470	315	5,20	HVAL 50-3
	65	145	160	380	80	185	525	315	9,00	HVAL 65-3
	80	175	200	470	105	220	565	315	16,50	HVAL 80-3
	100	200	260	560	130	290	800	500	26,95	HVAL 100-3
	125	245	320	700	160	355	860	500	47,00	HVAL 125-3
	150	290	370	770	180	415	940	500	53,20	HVAL 150-3
4 PN 315	**40**	98	140	300	65	152	470	315	3,20	HVAL 40-4
	50	118	140	340	65	152	470	315	5,60	HVAL 50-4
	65	145	160	380	80	185	525	315	9,50	HVAL 65-4
	80	175	200	470	105	220	565	315	17,60	HVAL 80-4
	100	200	260	560	130	290	800	500	20,00	HVAL 100-4
	125	245	320	700	160	355	860	500	51,62	HVAL 125-4
	150	290	370	770	180	415	940	500	78,46	HVAL 150-4

Geeignet für Hydrauliksysteme mit Hydrauliköl auf Mineralölbasis sowie Wasser oder Emulsion. Medium bitte bei Bestellung angeben. Das Ventil hat eine beliebige Einbaulage und ist auch bei vollem Arbeitsdruck leicht zu öffnen und zu schließen.

Suitable for hydraulic systems with mineral oil-based hydraulic oil, as well as water or emulsions. Please indicate the fluid when ordering. The valve can be installed in any position and is easy to open and close even at full operating pressure.

RÜCKLAUF FLANSCHANSCHLUSS
RETURN FLANGE CONNECTION

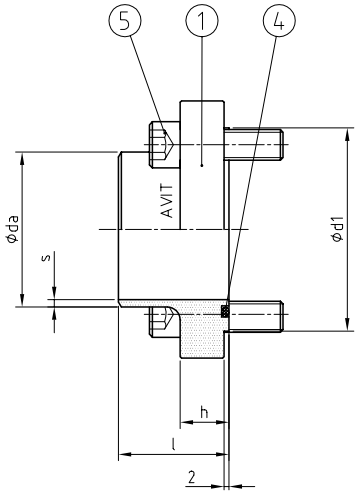

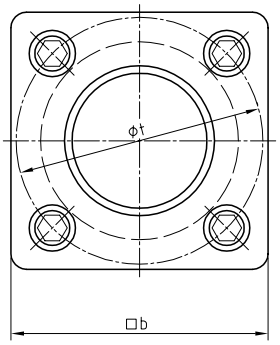

AVIT

Sehr kompakte Bauweise gegenüber herkömmlichen DIN- / EN-Vorschweißflanschen. Mit O-Ring Dichtung.

Very compact design compared to standard DIN-/EN-welding neck flanges. With O-ring sealing.

WERKSTOFF-KOMBINATION
MATERIAL COMBINATION

Werkstoff, Oberfläche / *Material, Surface*	TYP DN-**
Stahl / *Steel*; NBR	FAR 50 - 01
Stahl / *Steel*; FKM	FAR 50 - 02
Edelstahl 1.4571 / *Stainless steel* AISI 316Ti; NBR	FAR 50 - 41
Edelstahl 1.4571 / *Stainless steel* AISI 316Ti; FKM	FAR 50 - 44

BESTELLBEISPIEL
ORDER EXAMPLE

STÜCKLISTE
PARTS LIST

Pos.	Bezeichnung / *Description*
1	Flansch mit O-Ring Nut / *Flange with O-ring groove*
4	O-Ring Dichtung / *O-ring sealing*
5	Schrauben / *Bolts*

PN	DN	ABMESSUNGEN [mm] *DIMENSIONS*						O-RING	SCHRAUBEN *BOLTS*	STK. *PCS.*	GEWICHT *WEIGHT*	BESTELLCODE *ORDER CODE*
[bar]	[mm]	da x s	b	t	d1	l	h	Pos. 4	Pos. 5		kg	TYP DN
16	**40**	48,3x2,6	90	85	68	40	19	49,0x3,0	M12x30	4	1,06	FAR 40
	50	60,3x2,9	100	96	79	43	19	61,0x3,5	M12x30	4	1,23	FAR 50
	65	76,1x2,9	120	112	95	45	20	78,0x3,5	M12x35	4	1,74	FAR 65
	80	88,9x3,2	140	136	113	50	23	90,0x4,0	M16x40	4	2,77	FAR 80
	100	114,3x3,6	150	162	139	60	26	115,0x4,0	M16x40	4	3,75	FAR 100
	125	139,7x4,0	190	187	164	70	30	140,0x4,0	M16x45	4	5,71	FAR 125
	150	168,3x4,5	220	226	197	80	35	168,0x5,0	M20x60	4	8,67	FAR 150

FKR

RÜCKLAUF FLANSCHKUPPLUNG
RETURN FLANGE COUPLING

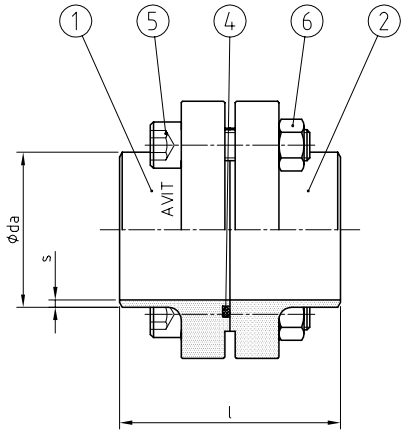

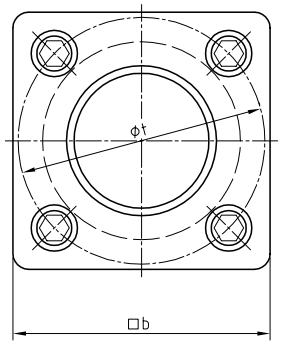

AVIT

Sehr kompakte Bauweise gegenüber herkömmlichen DIN- / EN-Vorschweißflanschen. Mit O-Ring Dichtung.

Very compact design compared to standard DIN-/EN-welding neck flanges. With O-ring sealing.

WERKSTOFF-KOMBINATION
MATERIAL COMBINATION

Werkstoff, Oberfläche / *Material, Surface*	TYP DN-**
Stahl / *Steel*; NBR	FKR 50 - 01
Stahl / *Steel*; FKM	FKR 50 - 02
Edelstahl 1.4571 / *Stainless steel* AISI 316Ti; NBR	FKR 50 - 41
Edelstahl 1.4571 / *Stainless steel* AISI 316Ti; FKM	FKR 50 - 44

BESTELLBEISPIEL
ORDER EXAMPLE

STÜCKLISTE
PARTS LIST

Pos.	Bezeichnung / *Description*
1	Flansch mit O-Ring Nut / *Flange with O-ring groove*
2	Flansch / *Flange*
4	O-Ring Dichtung / *O-ring sealing*
5	Schrauben / *Bolts*
6	Muttern / *Nuts*

PN	DN	ABMESSUNGEN [mm] *DIMENSIONS*				O-RING	SCHRAUBEN *BOLTS*	STK. *PCS.*	GEWICHT *WEIGHT*	BESTELLCODE *ORDER CODE*
[bar]	[mm]	da x s	b	t	l	Pos. 4	Pos. 5		kg	TYP DN
16	**40**	48,3x2,6	90	85	80	49,0x3,0	M12x55	4	2,19	FKR 40
	50	60,3x2,9	100	96	86	61,0x3,5	M12x55	4	2,41	FKR 50
	65	76,1x2,9	120	112	90	78,0x3,5	M12x55	4	3,40	FKR 65
	80	88,9x3,2	140	136	100	90,0x4,0	M16x65	4	5,38	FKR 80
	100	114,3x3,6	150	162	120	115,0x4,0	M16x70	4	7,32	FKR 100
	125	139,7x4,0	190	187	140	140,0x4,0	M16x80	4	11,41	FKR 125
	150	168,3x4,5	220	226	160	168,0x5,0	M20x100	4	17,10	FKR 150

DFA

VORSCHWEISSFLANSCH
WELDING NECK FLANGE

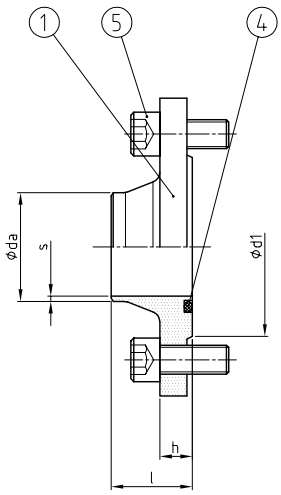

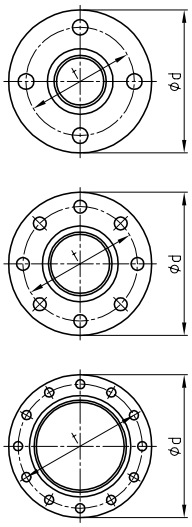

EN 1092-1 TYP 11 PN 16 (DIN 2633)

Für Hydraulikanlagen durch eine O-Ring Dichtung optimiert.
Auch als Blindflansch erhältlich (DFAB Typ 05).

For hydraulic systems optimised by an O-ring sealing.
Also available as a blind flange (DFAB type 05).

WERKSTOFF-KOMBINATION
MATERIAL COMBINATION

Werkstoff, Oberfläche / *Material, Surface*	TYP DN-**
Stahl 1.0460+N / P250GH / *Steel*; NBR	DFA 50 - 01
Stahl 1.0460+N / P250GH / *Steel*; FKM	DFA 50 - 02
Edelstahl 1.4571 / *Stainless steel* AISI 316Ti; NBR	DFA 50 - 41
Edelstahl 1.4571 / *Stainless steel* AISI 316Ti; FKM	DFA 50 - 44

BESTELLBEISPIEL
ORDER EXAMPLE

STÜCKLISTE
PARTS LIST

Pos.	Bezeichnung / *Description*
1	Vorschweißflansch mit O-Ring Nut / *Weld neck flange with O-ring groove*
4	O-Ring Dichtung / *O-ring sealing*
5	Schrauben / *Bolts*

PN	DN	ABMESSUNGEN [mm] *DIMENSIONS*						O-RING	SCHRAUBEN *BOLTS*	STK. *PCS.*	GEWICHT *WEIGHT*	BESTELLCODE *ORDER CODE*
[bar]	[mm]	da x s	d	t	d1	h	l	Pos. 4	Pos. 5		kg	TYP DN
40	**32**	42,4x2,6	140	100	78	18	42	53,3x5,3	M16x35	4	2,03	DFA 32
	40	48,3x2,6	150	110	88	18	45	56,5x5,3	M16x35	4	2,20	DFA 40
16	**50**	60,3x2,9	165	125	102	18	45	69,2x5,3	M16x35	4	2,87	DFA 50
	65	76,1x2,9	185	145	122	18	45	88,3x5,3	M16x35	8 (4)	3,71	DFA 65
	80	88,9x3,2	200	160	138	20	50	110,5x5,3	M16x35	8	4,60	DFA 80
	100	114,3x3,6	220	180	158	20	52	132,7x7,0	M16x35	8	5,30	DFA 100
	125	139,7x4,0	250	210	188	22	55	158,1x7,0	M16x40	8	7,03	DFA 125
	150	168,3x4,5	285	240	212	22	55	183,5x7,0	M20x45	8	9,05	DFA 150
	200	219,1x6,3	340	295	268	24	62	227,9x6,9	M20x45	12	13,36	DFA 200
	250	273,0x6,3	405	355	320	26	70	278,7x6,9	M24x50	12	20,30	DFA 250
	300	323,9x7,1	460	410	378	28	78	329,5x6,9	M24x50	12	25,70	DFA 300

Die in Klammern aufgeführten Werte entsprechen der alten DIN 2633. | *The values in brackets refer to the former DIN 2633.*

VORSCHWEISS-FLANSCHKUPPLUNG
WELDING NECK FLANGE COUPLING

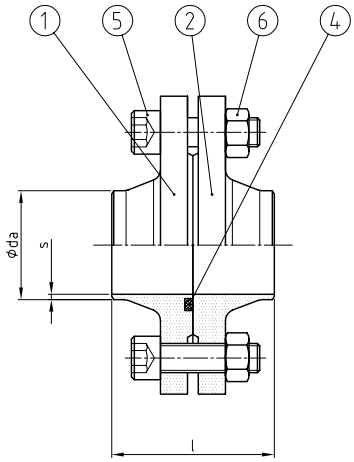

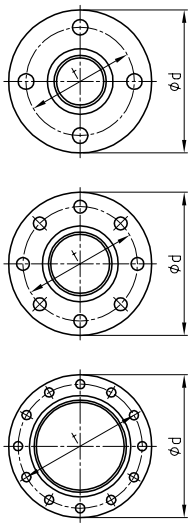

EN 1092-1 TYP 11 PN 16 (DIN 2633)

Für Hydraulikanlagen durch eine O-Ring Dichtung optimiert.

For hydraulic systems optimised by an O-ring sealing.

WERKSTOFF-KOMBINATION
MATERIAL COMBINATION

Werkstoff, Oberfläche / *Material, Surface*	TYP DN-**
Stahl 1.0460+N / P250GH / *Steel*; NBR	DFK 50 - 01
Stahl 1.0460+N / P250GH / *Steel*; FKM	DFK 50 - 02
Edelstahl 1.4571 / *Stainless steel* AISI 316Ti; NBR	DFK 50 - 41
Edelstahl 1.4571 / *Stainless steel* AISI 316Ti; FKM	DFK 50 - 44

BESTELLBEISPIEL
ORDER EXAMPLE

STÜCKLISTE
PARTS LIST

Pos.	Bezeichnung / *Description*
1	Vorschweißflansch mit O-Ring Nut / *Weld neck flange with O-ring groove*
2	Vorschweißflansch / *Weld neck flange*
4	O-Ring Dichtung / *O-ring sealing*
5	Schrauben / *Bolts*
6	Muttern / *Nuts*

PN	DN	ABMESSUNGEN [mm] *DIMENSIONS*				O-RING	SCHRAUBEN *BOLTS*	STK. *PCS.*	GEWICHT *WEIGHT*	BESTELLCODE *ORDER CODE*
[bar]	[mm]	da x s	d	t	l	Pos. 4	Pos. 5		[kg]	TYP DN
40	**32**	42,4x2,6	140	100	84	53,3x5,3	M16x50	4	3,90	DFK 32
	40	48,3x2,6	150	110	90	56,5x5,3	M16x55	4	4,30	DFK 40
16	**50**	60,3x2,9	165	125	90	69,2x5,3	M16x55	4	5,70	DFK 50
	65	76,1x2,9	185	145	90	88,3x5,3	M16x55	8 (4)	6,90	DFK 65
	80	88,9x3,2	200	160	100	110,5x5,3	M16x60	8	8,80	DFK 80
	100	114,3x3,6	220	180	104	132,7x7,0	M16x60	8	10,20	DFK 100
	125	139,7x4,0	250	210	110	158,1x7,0	M16x65	8	13,50	DFK 125
	150	168,3x4,5	285	240	110	183,5x7,0	M20x70	8	17,38	DFK 150
	200	219,1x6,3	340	295	124	227,9x6,9	M20x70	12	25,60	DFK 200
	250	273,0x6,3	405	355	140	278,7x6,9	M24x80	12	37,72	DFK 250
	300	323,9x7,1	460	410	156	329,5x6,9	M24x90	12	48,70	DFK 300

Die in Klammern aufgeführten Werte entsprechen der alten DIN 2633. | *The values in brackets refer to the former DIN 2633.*

STANDARD LIEFERUMFANG

Wir liefern vormontierte Flansche komplett mit Schrauben (ISO 4762) und Muttern (ISO 4032) und O-Ring Dichtungen aus NBR.
Bei **Stahl SAE-Flanschen** sind die Oberflächen der Flanschbunde aus S355J2 (1.0577) metallisch blank und mit einem Korrosionsschutzöl versehen. SAE-Halb- und Vollflansche sind Chrom VI frei verzinkt.
Die zugehörigen Schrauben (Muttern) liefern wir in der Festigkeitsklasse 8.8 (8) verzinkt. Bei **Edelstahl SAE-Flanschen** (Flanschbunde aus 1.4571) sind die Oberflächen metallisch blank und die Schrauben (Muttern) aus der Festigkeitsklasse A2-70 (A2).

SCOPE OF DELIVERY

We supply pre-assembled flanges complete with bolts (ISO 4762) and nuts (ISO 4032) and O-ring sealings made of NBR.
*At **SAE-steel flanges** the surfaces of the flange heads made of S355J2 (1.0577) are metallic bright and coated with an oil film to protect against corrosion. SAE-split and one-piece flange clamps are galvanised.*
The bolts (nuts) are delivered in property class 8.8 (8) galvanised.
*All **SAE-stainless steel flanges** (flange heads made of 1.4571) surfaces are metallic bright. Bolts (nuts) are delivered in property class A2-70 (A2).*

BESTELLBEZEICHNUNG

Unser alphanumerischer Bestellcode ① definiert die Bauform **TYP**, Nennweite **DN**, Druckstufe **Serie** sowie eine mögliche Rohrabmessung **da x s**. Die Werkstoff- und Elastomerkombination wird durch die Kennziffer ② festgelegt. Optionen werden durch Ihre Angabe ③ gesteuert.

TYP DN-Serie - da x s - 00 - *
① ② ③

Bestellbezeichnung | *Principle of the order designation*

ORDER DESIGNATION

*Our alphanumeric order code ① defines the **type**, nominal diameter **DN**, pressure **series** and a possible pipe dimension **da x s**.*
Materials and elastomer are specified by the reference number ②.
Options have to be clearly specified ③ by your information.

AFA 51-3 - 60,3 x 5,6 - 04 - B
① ② ③

Bestellbeispiel | *Order example*

① BESTELLCODE

Bauform, Nennweite, Serie . . . . . **TYP DN-Serie**
Rohrabmessung bei Schweißenden . . . . . TYP DN-Serie **daxs**
Anschluss mit Halbflanschen (Standard) . . . . . **AFA** DN-Serie
Anschluss mit Vollflansch . . . . . AFA**V** DN-Serie
Kupplung mit Vollflanschen (Standard) . . . . . **AFKV** DN-Serie
Kupplung mit Halb- und Vollflansch . . . . . **AFK** DN-Serie

① ORDER CODE

*Type, nominal diameter, series. . . . . **TYPE DN-Series***
*Pipe dimension with weld-on ends . . . . . TYPE DN-Series **daxs***
*Connection with split flange clamp pair (standard). . . . . **AFA** DN-Series*
*Connection with one-piece flange clamp . . . . . AFA**V** DN-Series*
*Coupling with two one-piece flange clamps (standard) . . . **AFKV** DN-Series*
*Coupling with one-piece f. c. and split flange clamp pair . . . . **AFK** DN-Series*

② KENNZIFFER WERKSTOFF-KOMBINATION

Stahl (1.0577), verzinkt, O-Ring NBR. . . . . TYP DN-Serie **- 01**
Stahl (1.0577), verzinkt, O-Ring FKM . . . . . **- 02**
Stahl (1.0577), verzinkt, Kantseal-Ring PUR. . . . . **- 03**
Stahl (1.0577+N) , verzinkt, O-Ring NBR. . . . . **- 04**
Stahl (1.0577+N), verzinkt, O-Ring FKM . . . . . **- 05**
Stahl (1.0577+N), verzinkt, Kantseal-Ring PUR . . . . . **- 06**
Edelstahl (1.4571), O-Ring NBR . . . . . **- 41**
Edelstahl (1.4571), O-Ring FKM . . . . . **- 42**

② REFERENCE NUMBER MATERIAL-COMBINATION

*Steel (1.0577), galvanised, O-ring NBR . . . . . TYPE DN-Series **- 01***
*Steel (1.0577), galvanised, O-ring FKM. . . . . **- 02***
*Steel (1.0577), galvanised, Kantseal-ring PUR . . . . . **- 03***
*Steel (1.0577+N) , galvanised, O-ring NBR . . . . . **- 04***
*Steel (1.0577+N), galvanised, O-ring FKM . . . . . **- 05***
*Steel (1.0577+N), galvanised, Kantseal-ring PUR. . . . . **- 06***
*Stainless steel (1.4571), O-ring NBR . . . . . **- 41***
*Stainless steel (1.4571), O-ring FKM. . . . . **- 42***

③ OPTIONEN

Lieferung ohne Schrauben und Dichtung . . . . . TYP DN-Serie **- A**
Lieferung ohne Schrauben. . . . . **- B**
Lieferung ohne Dichtung . . . . . **- C**
Vollflansch mit metr. Gewindebohrungen . . . . . **- D**
Nur Flanschbund und Dichtung. . . . . **- E**
Bei Größe 32-6 Lieferung mit / für Schrauben M12 . . . . . **(M12)**

③ OPTIONS

*Supplied without bolts and sealing . . . . . TYPE DN-Series **- A***
*Supplied without bolts . . . . . **- B***
*Supplied without sealing . . . . . **- C***
*Metric threaded one-piece flange clamp . . . . . **- D***
*Only flange head and sealing. . . . . **- E***
*For size 32-6: delivery with / for screw M12. . . . . **(M12)***

ZEUGNISSE

Druckführende Bauteile und alle Schweißteile können kostenpflichtig mit entsprechenden Zeugnissen belegt und nachverfolgt werden. Die Bescheinigungsart muss bei Bestellung angegeben werden.
3.2 Abnahmen werden durch das Kurzzeichen der Klassifikationsgesellschaft (zum Beispiel: DNV GL, LR) gekennzeichnet.
Abnahmeprüfzeugnis 3.2. . . . . TYP DN-Serie daxs **- 3.2 DNV**
Abnahmeprüfzeugnis 3.1 . . . . . **- 3.1**
Werkszeugnis. . . . . **- 2.2**
Werksbescheinigung . . . . . **- 2.1**

APPROVALS AND CERTIFICATES

Pressure retaining components and all weldable parts can be attested and traced regarding the raw material with additional costs. The type of certification has to be specified when the order is placed.
3.2 approvals are designated by the abbreviations used by their classification societies (for example DNV GL, LR).
*Inspection certificate 3.2 . . . . . TYPE DN-Series **- 3.2 DNV***
*Inspection certificate 3.1 . . . . . **- 3.1***
*Test report . . . . . **- 2.2***
*Declaration of compliance with order. . . . . **- 2.1***

Reduzierung | *Reducer*

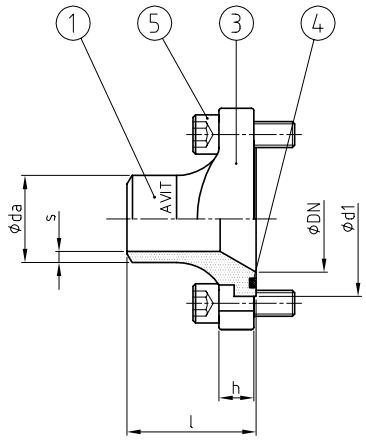

Tulpenform | *Tulip shape*

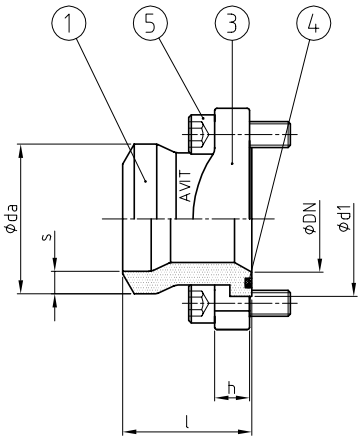

Die folgenden Tabellen enthalten nur die Standard Rohrabmessungen (da x s) für die jeweilige Druckstufe. Wir liefern fast jede mögliche Reduzierung. Bitte fragen Sie bei Bedarf spezifiziert an.

The following tables contain only the standard pipe dimensions (da x s) for given pressure ratings. We supply suitable reduced flange heads. In case of demand for special reduction please enquire in detail.

PN [1]	DN [mm] / *SIZE [inch]*	13 / *½"*		19 / *¾"*		25 / *1"*		32 / *1 ¼"*		38 / *1 ½"*		51 / *2"*		64 / *2 ½"*		76 / *3"*		89 / *3 ½"*	102 / *4"*	127 / *5"*
[bar]	daxs	3000	6000	3000	6000	3000	6000	3000	6000	3000	6000	3000	6000	3000	6000	3000	6000	3000	3000	3000
250	16,0x2,0	o	o	o	o	o	o	o	o	o	o	o	o	o	o					
420	16,0x3,0	o	o	o	o	o	o	o	o	o	o	o	o	o	o					
250	17,2x2,3	o	o	o	o	o	o	o	o	o	o	o	o	o	o					
420	17,2x3,2	o	o	o	o	o	o	o	o	o	o	o	o	o	o					
250	20,0x2,5	o	o	o	o	o	o	o	o	o	o	o	o	o	o					
420	20,0x4,0	o	o	o	o	o	o	o	o	o	o	o	o	o	o					
250	21,3x2,6	o	o	o	o	o	o	o	o	o	o	o	o	o	o					
420	21,3x4,5	o	o	o	o	o	o	o	o	o	o	o	o	o	o					
250	25,0x3,0	●	o	o	o	o	o	o	o	o	o	o	o	o	o					
420	25,0x5,0		●	o	o	o	o	o	o	o	o	o	o	o	o					
250	26,9x3,6			o	o	o	o	o	o	o	o	o	o	o	o					
420	26,9x5,6			o	o	o	o	o	o	o	o	o	o	o	o					
250	30,0x4,0			●	o	o	o	o	o	o	o	o	o	o	o	o	o			
420	30,0x6,0				●	o	o	o	o	o	o	o	o	o	o	o	o			
250	33,7x4,0					o	o	o	o	o	o	o	o	o	o	o	o			
420	33,7x7,1					o	o	o	o	o	o	o	o	o	o	o	o			
250	38,0x5,0					●	o	o	o	o	o	o	o	o	o	o	o			
420	38,0x7,0						●	o	o	o	o	o	o	o	o	o	o			
250	42,4x3,2							●	o	o	o	o	o	o	o	o	o			
420	42,4x6,3								●	o	o	o	o	o	o	o	o			
250	48,3x6,3									o	o	o	o	o	o	o	o			
420	48,3x10,0									o	o	o	o	o	o	o	o			
250	50,0x6,0									●	o	o	o	o	o	o	o			
420	50,0x8,0										●	o	o	o	o	o	o			
250	60,3x5,6											●	o	o	o	o	o	o	o	o
420	60,3x12,5												●	●	o	o	o	o	o	o
175	76,1x3,2														o	o	o	o	o	o
315	76,1x7,1														●	o	o	o	o	o
140	88,9x3,2															●	o	●	o	o
315	88,9x10,0																●		o	o
35	114,3x2,6																		●	o
35	139,7x4,0																			●

SONDERREDUZIERUNG MÖGLICH
SPECIAL REDUCTION POSSIBLE

TULPENFORM NUR MIT FLANSCHHÄLFTEN VERWENDBAR!
TULIP SHAPE ONLY APPLICABLE WITH SPLIT FLANGES!

● Zur Druckstufe empfohlene Rohrabmessung! | *According to the pressure range recommended tube/pipe dimension!*

o Mögliche Reduzierung. | *Possible reduction.*

1 Der max. Arbeitsdruck ist abhängig vom tatsächlichen Rohr und der Schraubenfestigkeit (8.8 / 10.9). | *The maximum working pressure depends on the pipe dimension and on the bolts used (8.8 / 10.9).*

SAE-FLANSCHANSCHLUSS
SAE-FLANGE CONNECTION

ECO DESIGN

AVIT® Hochdruckrohrtechnik

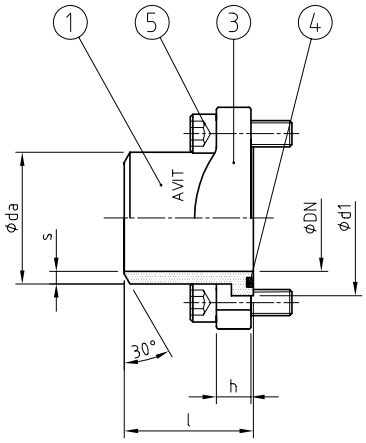

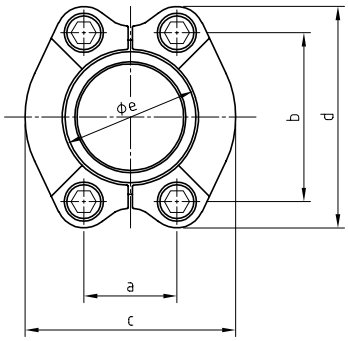

AVIT, ISO 6162-1/2 [1]

- Leichte Montage durch Losflanschsystem
- Ausgelegt für statische Beanspruchungen
- Verwendung mit Vollflansch empfohlen (AFAV)

- *Easy assembly by flange clamp system*
- *Designed for static loads*
- *Recommended use with one-piece flange clamp AFAV*

WERKSTOFF-KOMBINATION / *MATERIAL COMBINATION*

Werkstoff, Oberfläche / *Material, Surface*	TYP DN-Serie-daxs-**
Stahl+N, verzinkt / *Steel+N, galvanised*; NBR	AFA 51-3 - daxs - 04
Stahl+N, verzinkt / *Steel+N, galvanised*; FKM	AFA 51-3 - daxs - 05
Edelstahl 1.4571 / *Stainless steel* AISI 316Ti; NBR	AFA 51-3 - daxs - 41
Edelstahl 1.4571 / *Stainless steel* AISI 316Ti; FKM	AFA 51-3 - daxs - 42

BESTELLBEISPIEL / *ORDER EXAMPLE*

STÜCKLISTE / *PARTS LIST*

Pos.	Bezeichnung / *Description*
1	Flanschbund mit O-Ring Nut / *Flange head with O-ring groove*
3	Voll- oder Halbflansche / *One-piece flange clamp or split flange clamp pair*
4	O-Ring Dichtung / *O-ring sealing*
5	Schrauben / *Bolts*

SERIE *SERIES*	PN [2]	DN	SIZE	NEW SHORT ECO DESIGN	ABMESSUNGEN [mm] *DIMENSIONS*							O-RING	SCHRAUBEN *BOLTS*	GEWICHT *WEIGHT*	BESTELLCODE *ORDER CODE*
[psi]	[bar]	[mm]	[inch]	d1	l	h	a	b	c	d	e	Pos. 4	Pos. 5	[kg]	TYP DN-Serie daxs
„3000“ ISO 6162-1	**350**	**13**	½“	30,2	30	13	17,5	38,1	46	54	24,3	18,64x3,53	M8x25	0,26	AFA 13-3 21,3x2,6
	350	**19**	¾“	38,1	35	14	22,2	47,6	52	65	32,1	24,99x3,53	M10x30	0,41	AFA 19-3 26,9x3,6
	315	**25**	1“	44,4	40	16	26,2	52,4	59	70	38,5	32,92x3,53	M10x30	0,49	AFA 25-3 33,7x3,6
	280	**32**	1¼“	50,8	45	14	30,2	58,7	73	80	43,7	37,69x3,53	M10x30	0,65	AFA 32-3 42,4x3,2
	210	**38**	1½“	60,3	50	16	35,7	69,9	83	94	50,8	47,22x3,53	M12x35	0,98	AFA 38-3 48,3x4,5
	210	**51**	2“	71,4	**57**	16	42,9	77,8	97	102	62,7	56,74x3,53	M12x35	1,27	AFA 51-3 60,3x5,6
	175	**64**	2½“	84,1	**58**	19	50,8	88,9	109	115	74,9	69,44x3,53	M12x40	1,69	AFA 64-3 76,1x3,2 [3]
	160	**76**	3“	101,6	**60**	22	61,9	106,4	131	135	90,9	85,32x3,53	M16x50	2,73	AFA 76-3 88,9x4,0
	35	**89**	3½“	114,3	**60**	23	69,9	120,7	140	152	102,3	98,02x3,53	M16x50	3,02	AFA 89-3 101,6x3,6
	35	**102**	4“	127	**60**	25	77,8	130,2	150	160	115,0	110,72x3,53	M16x50	3,44	AFA 102-3 114,3x3,6
	35	**127**	5“	152,4	**60**	28	92,1	152,4	180	183	140,5	136,12x3,53	M16x55	4,77	AFA 127-3 139,7x4,0
„6000“ ISO 6162-2	**420**	**13**	½“	31,7	**34**	16	18,2	40,5	48	57	24,6	18,64x3,53	M8x30	0,33	AFA 13-6 21,3x4,0
	420	**19**	¾“	41,3	**38**	19	23,8	50,8	60	72	32,5	24,99x3,53	M10x35	0,64	AFA 19-6 26,9x5,6
	420	**25**	1“	47,6	**40**	24	27,8	57,2	70	81	38,9	32,92x3,53	M12x45	1,01	AFA 25-6 33,7x6,3
	420	**32**	1¼“	54	**45**	27	31,8	66,7	78	96	44,5	37,69x3,53	M12x45	1,55	AFA 32-6 42,4x8,0 M12
	420	**32**	1¼“	54	**45**	27	31,8	66,7	78	96	44,5	37,69x3,53	M14x45	1,58	AFA 32-6 42,4x8,0
	420	**38**	1½“	63,5	**50**	30	36,5	79,4	96	113	51,6	47,22x3,53	M16x55	2,40	AFA 38-6 48,3x8,8
	420	**51**	2“	79,4	**58**	37	44,5	96,8	114	134	67,6	56,74x3,53	M20x70	4,10	AFA 51-6 60,3x12,5
	315	**64**	2½“	107,7	80	48	58,7	123,8	150	175	89,5	69,44x3,53	M24x80	8,11	AFA 64-6 76,1x12,5
	315	**76**	3“	131,7	90	58	71,4	152,4	178	210	114,5	85,32x3,53	M30x100	14,41	AFA 76-6 88,9x14,2

BESTELLCODE VARIANTEN

Anschluss mit Halbflanschen (Standard) . . . . . .**AFA**

Anschluss mit Vollflansch . . . . . .AFA**V**

ORDER CODE OPTIONS

*Connection with split flange clamp pair (standard). . . . . .**AFA***

*Connection with one-piece flange clamp . . . . . .AFA**V***

1 Lochbild gemäß Norm. | *Hole pattern according to ISO standard.*

2 Der max. Arbeitsdruck ist abhängig vom tatsächlichen Rohr und der Schraubenfestigkeit (8.8 / 10.9). | *The maximum working pressure depends on the pipe dimension and on the bolts used (8.8 / 10.9).*

3 Der Flanschbund muss bei Verwendung mit Vollflansch auf Ø 74,5 mm reduziert werden. | *If using a one-piece flange clamp, the flange head has to be reduced to Ø 74.5 mm.*

SAE-FLANSCHKUPPLUNG
SAE-FLANGE COUPLING

ECO DESIGN

AVIT Hochdruckrohrtechnik

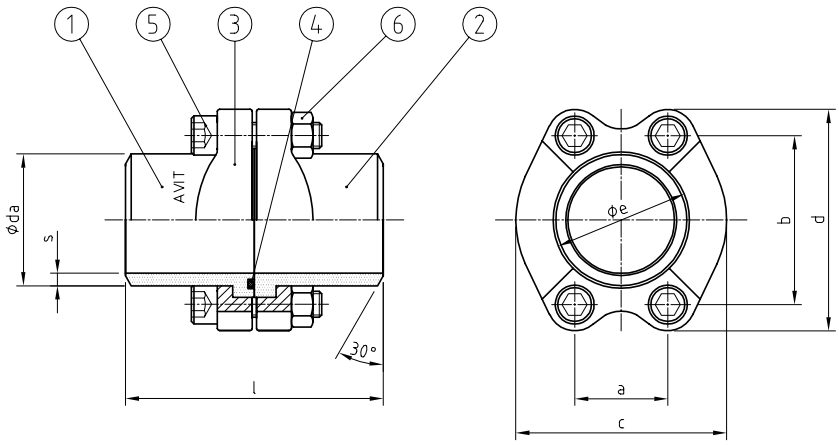

AVIT, ISO 6162-1/2 [1]

- Leichte Montage durch Losflanschsystem
- Ausgelegt für statische Beanspruchungen

- *Easy assembly by flange clamp system*
- *Designed for static loads*

WERKSTOFF-KOMBINATION
MATERIAL COMBINATION

Werkstoff, Oberfläche / *Material, Surface*	TYP DN-Serie-daxs-**
Stahl+N, verzinkt / *Steel+N, galvanised*; NBR	AFKV 51-3 - daxs - 04
Stahl+N, verzinkt / *Steel+N, galvanised*; FKM	AFKV 51-3 - daxs - 05
Edelstahl 1.4571 / *Stainless steel* AISI 316Ti; NBR	AFKV 51-3 - daxs - 41
Edelstahl 1.4571 / *Stainless steel* AISI 316Ti; FKM	AFKV 51-3 - daxs - 42

BESTELLBEISPIEL
ORDER EXAMPLE

STÜCKLISTE
PARTS LIST

Pos.	Bezeichnung / *Description*
1	Flanschbund mit O-Ring Nut / *Flange head with O-ring groove*
2	Gegenflanschbund / *Counter flange*
3	Vollflansche oder Halb- und Vollflansch / *One-piece flange or split- and solidflange*
4	O-Ring Dichtung / *O-ring sealing*
5	Schrauben / *Bolts*
6	Muttern / *Nuts*

NEW SHORT ECO DESIGN

SERIE *SERIES*	PN [2]	DN	SIZE	ABMESSUNGEN [mm] *DIMENSIONS*						O-RING	SCHRAUBEN *BOLTS*	GEWICHT *WEIGHT*	BESTELLCODE *ORDER CODE*
[psi]	[bar]	[mm]	[inch]	l	a	b	c	d	e	Pos. 4	Pos. 5	[kg]	TYP DN-Serie daxs
„3000“ ISO 6162-1	**350**	**13**	½“	60	17,5	38,1	46	54	24,3	18,64x3,53	M8x40	0,52	AFKV 13-3 21,3x2,6
	350	**19**	¾“	70	22,2	47,6	52	65	32,1	24,99x3,53	M10x45	0,80	AFKV 19-3 26,9x3,6
	315	**25**	1“	80	26,2	52,4	59	70	38,5	32,92x3,53	M10x50	0,96	AFKV 25-3 33,7x3,6
	280	**32**	1¼“	90	30,2	58,7	73	80	43,7	37,69x3,53	M10x45	1,27	AFKV 32-3 42,4x3,2
	210	**38**	1½“	100	35,7	69,9	83	94	50,8	47,22x3,53	M12x50	1,90	AFKV 38-3 48,3x4,5
	210	**51**	2“	**114**	42,9	77,8	97	102	62,7	56,74x3,53	M12x50	2,49	AFKV 51-3 60,3x5,6
	175	**64**	2½“	**116**	50,8	88,9	109	115	74,9	69,44x3,53	M12x60	3,31	AFKV 64-3 76,1x3,2 [3]
	160	**76**	3“	**120**	61,9	106,4	131	135	90,9	85,32x3,53	M16x70	5,44	AFKV 76-3 88,9x4,0
	35	**89**	3½“	**120**	69,9	120,7	140	152	102,3	98,02x3,53	M16x70	5,88	AFKV 89-3 101,6x3,6
	35	**102**	4“	**120**	77,8	130,2	150	160	115,0	110,72x3,53	M16x70	6,72	AFKV 102-3 114,3x3,6
	35	**127**	5“	**120**	92,1	152,4	180	183	140,5	136,12x3,53	M16x80	9,32	AFKV 127-3 139,7x4,0
„6000“ ISO 6162-2	**420**	**13**	½	**68**	18,2	40,5	48	57	24,6	18,64x3,53	M8x45	0,66	AFKV 13-6 21,3x4,0
	420	**19**	¾“	**76**	23,8	50,8	60	72	32,5	24,99x3,53	M10x50	1,25	AFKV 19-6 26,9x5,6
	420	**25**	1“	**80**	27,8	57,2	70	81	38,9	32,92x3,53	M12x65	1,34	AFKV 25-6 33,7x6,3
	420	**32**	1¼“	**90**	31,8	66,7	78	96	44,5	37,69x3,53	M12x70	3,03	AFKV 32-6 42,4x8,0 M12
	420	**32**	1¼“	**90**	31,8	66,7	78	96	44,5	37,69x3,53	M14x70	3,06	AFKV 32-6 42,4x8,0
	420	**38**	1½“	**100**	36,5	79,4	96	113	51,6	47,22x3,53	M16x80	4,66	AFKV 38-6 48,3x8,8
	420	**51**	2“	**116**	44,5	96,8	114	134	67,6	56,74x3,53	M20x100	7,94	AFKV 51-6 60,3x12,5
	315	**64**	2½“	160	58,7	123,8	150	175	89,5	69,44x3,53	M24x120	15,68	AFKV 64-6 76,1x12,5
	315	**76**	3“	180	71,4	152,4	178	210	114,5	85,32x3,53	M30x150	27,42	AFKV 76-6 88,9x14,2

BESTELLCODE VARIANTEN

Kupplung mit Vollflanschen (Standard) . . . . . **AFKV**
Kupplung mit Halb- und Vollflansch . . . . . **AFK**

ORDER CODE OPTIONS

Coupling with two one-piece flange clamps (standard) . . . . . ***AFKV***
Coupling with one-piece f. c. and split flange clamp pair . . . . . ***AFK***

1 Lochbild gemäß Norm. | *Hole pattern according to ISO standard.*
2 Der max. Arbeitsdruck ist abhängig vom tatsächlichen Rohr und der Schraubenfestigkeit (8.8 / 10.9). | *The maximum working pressure depends on the pipe dimension and on the bolts used (8.8 / 10.9).*
3 Der Flanschbund muss bei Verwendung mit Vollflansch auf Ø 74,5 mm reduziert werden. | *If using a one-piece flange clamp, the flange head has to be reduced to Ø 74.5 mm.*

AFG.

SAE-GEGENFLANSCH
SAE-COUNTER FLANGE

ECO DESIGN

AVIT Hochdruckrohrtechnik

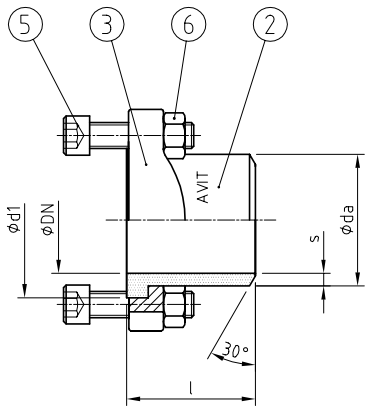

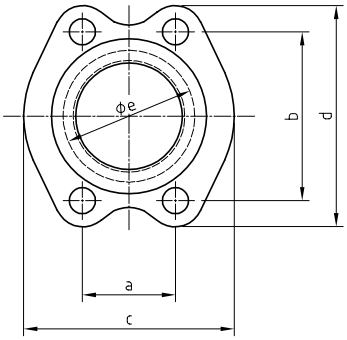

AVIT, ISO 6162-1/2 [1]

- Leichte Montage durch Losflanschsystem
- Ausgelegt für statische Beanspruchungen

- *Easy assembly by flange clamp system*
- *Designed for static loads*

WERKSTOFF-KOMBINATION
MATERIAL COMBINATION

Werkstoff, Oberfläche / *Material, Surface*	TYP DN-Serie-daxs-**
Stahl, verzinkt / *Steel, galvanised*; NBR	AFG 51-3 - daxs - 01
Stahl, verzinkt / *Steel, galvanised;* FKM	AFG 51-3 - daxs - 02
Stahl+N, verzinkt / *Steel+N, galvanised*; NBR	AFG 51-3 - daxs - 04
Stahl+N, verzinkt / *Steel+N, galvanised*; FKM	AFG 51-3 - daxs - 05
Edelstahl 1.4571 / *Stainless steel* AISI 316Ti; NBR	AFG 51-3 - daxs - 41
Edelstahl 1.4571 / *Stainless steel* AISI 316Ti; FKM	AFG 51-3 - daxs - 42

BESTELLBEISPIEL
ORDER EXAMPLE

STÜCKLISTE
PARTS LIST

Pos.	Bezeichnung / *Description*
2	Gegenflanschbund / *Counter flange head*
3	Vollflansch / *One-piece flange clamp*
5	Schrauben / *Bolts*
6	Muttern / *Nuts*

NEW *SHORT ECO DESIGN*

SERIE *SERIES*	PN [2]	DN	SIZE	ABMESSUNGEN [mm] *DIMENSIONS*								SCHRAUBEN *BOLTS*	GEWICHT *WEIGHT*	BESTELLCODE *ORDER CODE*
[psi]	[bar]	[mm]	[inch]	d1	l	h	a	b	c	d	e	Pos. 5	[kg]	TYP DN-Serie daxs
„3000“ ISO 6162-1	**350**	**13**	½“	30,2	30	13	17,5	38,1	46	54	24,3	M8x40	0,33	AFG 13-3 21,3x2,6
	350	**19**	¾“	38,1	35	14	22,2	47,6	52	65	32,1	M10x45	0,51	AFG 19-3 26,9x3,6
	315	**25**	1“	44,4	40	16	26,2	52,4	59	70	38,5	M10x50	0,59	AFG 25-3 33,7x3,6
	280	**32**	1¼“	50,8	45	14	30,2	58,7	73	80	43,7	M10x45	0,74	AFG 32-3 42,4x3,2
	210	**38**	1½“	60,3	50	16	35,7	69,9	83	94	50,8	M12x50	1,11	AFG 38-3 48,3x4,5
	210	**51**	2“	71,4	**57**	16	42,9	77,8	97	102	62,7	M12x50	1,41	AFG 51-3 60,3x5,6
	175	**64**	2½“	84,1	**58**	19	50,8	88,9	109	115	74,9	M12x60	1,83	AFG 64-3 76,1x3,2 [3]
	160	**76**	3“	101,6	**60**	22	61,9	106,4	131	135	90,9	M16x70	3,15	AFG 76-3 88,9x4,0
	35	**89**	3½“	114,3	**60**	23	69,9	120,7	140	152	102,3	M16x70	3,30	AFG 89-3 101,6x3,6
	35	**102**	4“	127	**60**	25	77,8	130,2	150	160	115,0	M16x70	3,75	AFG 102-3 114,3x3,6
	35	**127**	5“	152,4	**60**	28	92,1	152,4	180	183	140,5	M16x80	5,06	AFG 127-3 139,7x4,0
„6000“ ISO 6162-2	**420**	**13**	½“	31,7	**34**	16	18,2	40,5	48	57	24,6	M8x45	0,40	AFG 13-6 21,3x4,0
	420	**19**	¾“	41,3	**38**	19	23,8	50,8	60	72	32,5	M10x50	0,74	AFG 19-6 26,9x5,6
	420	**25**	1“	47,6	**40**	24	27,8	57,2	70	81	38,9	M12x65	1,16	AFG 25-6 33,7x6,3
	420	**32**	1¼“	54	**45**	27	31,8	66,7	78	96	44,5	M12x70	1,78	AFG 32-6 42,4x8,0 M12
	420	**32**	1¼“	54	**45**	27	31,8	66,7	78	96	44,5	M14x70	1,81	AFG 32-6 42,4x8,0
	420	**38**	1½“	63,5	**50**	30	36,5	79,4	96	113	51,6	M16x80	2,73	AFG 38-6 48,3x8,8
	420	**51**	2“	79,4	**58**	37	44,5	96,8	114	134	67,6	M20x100	4,75	AFG 51-6 60,3x12,5
	315	**64**	2½“	107,7	80	48	58,7	123,8	150	175	89,5	M24x120	9,27	AFG 64-6 76,1x12,5
	315	**76**	3“	131,7	90	58	71,4	152,4	178	210	114,5	M30x150	16,3	AFG 76-6 88,9x14,2

BESTELLCODE VARIANTEN

Gegenflansch mit Vollflansch (Standard) . . . . . **AFG**
Gegenflansch mit Halbflanschen. . . . . AFG**H**

ORDER CODE OPTIONS

*Counter flange with one-piece flange clamp (standard). . . . . **AFG***
*Counter flange with split flange clamp pair . . . . . AFG**H***

1 Lochbild gemäß Norm. | *Hole pattern according to ISO standard.*
2 Der max. Arbeitsdruck ist abhängig vom tatsächlichen Rohr und der Schraubenfestigkeit (8.8 / 10.9). | *The maximum working pressure depends on the pipe dimension and on the bolts used (8.8 / 10.9).*
3 Der Flanschbund muss bei Verwendung mit Vollflansch auf Ø 74,5 mm reduziert werden. | *If using a one-piece flange clamp, the flange head has to be reduced to Ø 74.5 mm.*

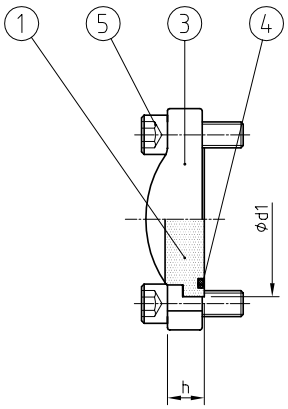

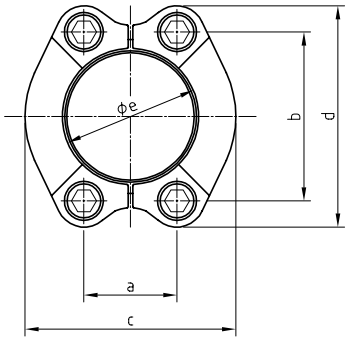

AVIT, ISO 6162-1/2 [1]

- Auch mit Messanschluss G 1/4“ lieferbar
- Verwendung mit Vollflansch empfohlen

- *Also available with test point thread G 1/4”*
- *Recommended use with one-piece flange clamp*

WERKSTOFF-KOMBINATION
MATERIAL COMBINATION

Werkstoff, Oberfläche / *Material, Surface*	TYP DN-Serie-**
Stahl, verzinkt / *Steel, galvanised*; NBR	AFAB 51-3 - 01
Stahl, verzinkt / *Steel, galvanised;* FKM	AFAB 51-3 - 02
Edelstahl 1.4571 / *Stainless steel* AISI 316Ti; NBR	AFAB 51-3 - 41
Edelstahl 1.4571 / *Stainless steel* AISI 316Ti; FKM	AFAB 51-3 - 42

BESTELLBEISPIEL
ORDER EXAMPLE

STÜCKLISTE
PARTS LIST

Pos.	Bezeichnung / *Description*
1	Blindstopfen mit O-Ring Nut / *Lock plug with O-ring groove*
3	Voll- oder Halbflansche / *One-piece flange clamp or split flange clamp pair*
4	O-Ring Dichtung / *O-ring sealing*
5	Schrauben / *Bolts*

SERIE *SERIES*	PN [2]	DN	SIZE	ABMESSUNGEN [mm] *DIMENSIONS*							O-RING	SCHRAUBEN *BOLTS*	GEWICHT *WEIGHT*	BESTELLCODE *ORDER CODE*
[psi]	[bar]	[mm]	[inch]	d1	h	a	b	c	d	e	Pos. 4	Pos. 5	[kg]	TYP DN-Serie
„3000“ ISO 6162-1	**350**	**13**	½“	30,2	13	17,5	38,1	46	54	24,3	18,64x3,53	M8x25	0,26	AFAB 13-3
	350	**19**	¾“	38,1	14	22,2	47,6	52	65	32,1	24,99x3,53	M10x30	0,41	AFAB 19-3
	315	**25**	1“	44,4	16	26,2	52,4	59	70	38,5	32,92x3,53	M10x30	0,49	AFAB 25-3
	280	**32**	1¼“	50,8	14	30,2	58,7	73	80	43,7	37,69x3,53	M10x30	0,65	AFAB 32-3
	210	**38**	1½“	60,3	16	35,7	69,9	83	94	50,8	47,22x3,53	M12x35	0,98	AFAB 38-3
	210	**51**	2“	71,4	16	42,9	77,8	97	102	62,7	56,74x3,53	M12x35	1,27	AFAB 51-3
	175	**64**	2½“	84,1	19	50,8	88,9	109	115	74,9	69,44x3,53	M12x40	1,69	AFAB 64-3
	160	**76**	3“	101,6	22	61,9	106,4	131	135	90,9	85,32x3,53	M16x50	2,73	AFAB 76-3
	35	**89**	3½“	114,3	23	69,9	120,7	140	152	102,3	98,02x3,53	M16x50	3,02	AFAB 89-3
	35	**102**	4“	127	25	77,8	130,2	150	160	115,0	110,72x3,53	M16x50	3,44	AFAB 102-3
	35	**127**	5“	152,4	28	92,1	152,4	180	183	140,5	136,12x3,53	M16x55	4,77	AFAB 127-3
„6000“ ISO 6162-2	**420**	**13**	½“	31,7	16	18,2	40,5	48	57	24,6	18,64x3,53	M8x30	0,33	AFAB 13-6
	420	**19**	¾“	41,3	19	23,8	50,8	60	72	32,5	24,99x3,53	M10x35	0,64	AFAB 19-6
	420	**25**	1“	47,6	24	27,8	57,2	70	81	38,9	32,92x3,53	M12x45	1,01	AFAB 25-6
	420	**32**	1¼“	54	27	31,8	66,7	78	96	44,5	37,69x3,53	M12x45	1,55	AFAB 32-6 M12
	420	**32**	1¼“	54	27	31,8	66,7	78	96	44,5	37,69x3,53	M14x45	1,58	AFAB 32-6
	420	**38**	1½“	63,5	30	36,5	79,4	96	113	51,6	47,22x3,53	M16x55	2,40	AFAB 38-6
	420	**51**	2“	79,4	37	44,5	96,8	114	134	67,6	56,74x3,53	M20x70	4,10	AFAB 51-6
	315	**64**	2½“	107,7	48	58,7	123,8	150	175	89,5	69,44x3,53	M24x80	8,11	AFAB 64-6
	315	**76**	3“	131,7	58	71,4	152,4	178	210	114,5	85,32x3,53	M30x100	14,41	AFAB 76-6

BESTELLCODE VARIANTEN

Blindstopfen mit Halbflanschen (Standard) . . . . . **AFAB**
Blindstopfen mit Vollflansch . . . . . AFAB**V**

ORDER CODE OPTIONS

Lock plug with split flange clamp pair (standard) . . . . . ***AFAB***
Lock plug with one-piece flange clamp. . . . . *AFAB**V***

1 Lochbild gemäß Norm. | *Hole pattern according to ISO standard.*
2 Der max. Arbeitsdruck ist abhängig vom tatsächlichen Rohr und der Schraubenfestigkeit (8.8 / 10.9). | *The maximum working pressure depends on the pipe dimension and on the bolts used (8.8 / 10.9).*

AFKB.

SAE-BLIND-FLANSCHKUPPLUNG
SAE-BLIND FLANGE COUPLING

ECO DESIGN

AVIT Hochdruckrohrtechnik

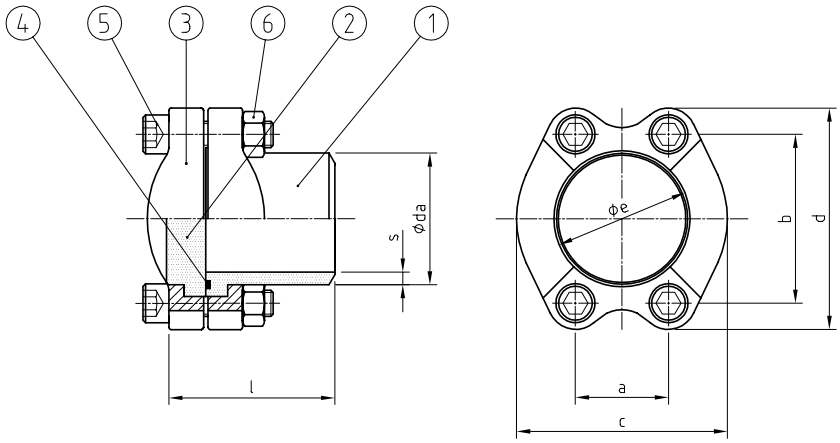

AVIT, ISO 6162-1/2 [1]

- Leichte Montage durch Losflanschsystem
- Ausgelegt für statische Beanspruchungen

- *Easy assembly by flange clamp system*
- *Designed for static loads*

WERKSTOFF-KOMBINATION / ***MATERIAL COMBINATION***

Werkstoff, Oberfläche / *Material, Surface*	BESTELLBEISPIEL / *ORDER EXAMPLE* TYP DN-Serie-daxs-**
Stahl, verzinkt / *Steel, galvanised*; NBR	AFKBV 51-3 - daxs - 01
Stahl, verzinkt / *Steel, galvanised;* FKM	AFKBV 51-3 - daxs - 02
Stahl+N, verzinkt / *Steel+N, galvanised*; NBR	AFKBV 51-3 - daxs - 04
Stahl+N, verzinkt / *Steel+N, galvanised*; FKM	AFKBV 51-3 - daxs - 05
Edelstahl 1.4571 / *Stainless steel* AISI 316Ti; NBR	AFKBV 51-3 - daxs - 41
Edelstahl 1.4571 / *Stainless steel* AISI 316Ti; FKM	AFKBV 51-3 - daxs - 42

STÜCKLISTE / ***PARTS LIST***

Pos.	Bezeichnung / *Description*
1	Flanschbund mit O-Ring Nut / *Flange head with O-ring groove*
2	Gegenblindstopfen, glatt (nicht +N) / *Counter blind plug, plain (not +N)*
3	Vollflansche oder Halb- und Vollflansch / *One-piece flange or split- and solidflange*
4	O-Ring Dichtung / *O-ring sealing*
5	Schrauben / *Bolts*
6	Muttern / *Nuts*

SERIE / *SERIES*	PN [2]	DN	SIZE	ABMESSUNGEN [mm] / *DIMENSIONS*						SCHRAUBEN / *BOLTS*	GEWICHT / *WEIGHT*	BESTELLCODE / *ORDER CODE*
[psi]	[bar]	[mm]	[inch]	l	a	b	c	d	e	Pos. 5	[kg]	TYP DN-Serie daxs
„3000“ ISO 6162-1	**350**	**13**	½“	43	17,5	38,1	46	54	24,3	M8x40	0,51	AFKBV 13-3 21,3x2,6
	350	**19**	¾“	50	22,2	47,6	52	65	32,1	M10x45	0,79	AFKBV 19-3 26,9x3,6
	315	**25**	1“	57	26,2	52,4	59	70	38,5	M10x50	0,85	AFKBV 25-3 33,7x3,6
	280	**32**	1¼“	60	30,2	58,7	73	80	43,7	M10x45	1,26	AFKBV 32-3 42,4x3,2
	210	**38**	1½“	**67**	35,7	69,9	83	94	50,8	M12x50	1,88	AFKBV 38-3 48,3x4,5
	210	**51**	2“	**74**	42,9	77,8	97	102	62,7	M12x50	2,47	AFKBV 51-3 60,3x5,6
	175	**64**	2½“	**78**	50,8	88,9	109	115	74,9	M12x60	3,29	AFKBV 64-3 76,1x3,2 [3]
	160	**76**	3“	**83**	61,9	106,4	131	135	90,9	M16x70	5,42	AFKBV 76-3 88,9x4,0
	35	**89**	3½“	**84**	69,9	120,7	140	152	102,3	M16x70	5,86	AFKBV 89-3 101,6x3,6
	35	**102**	4“	**86**	77,8	130,2	150	160	115,0	M16x70	6,70	AFKBV 102-3 114,3x3,6
	35	**127**	5“	**89**	92,1	152,4	180	183	140,5	M16x80	9,30	AFKBV 127-3 139,7x4,0
„6000“ ISO 6162-2	**420**	**13**	½“	**51**	18,2	40,5	48	57	24,6	M8x45	0,65	AFKBV 13-6 21,3x4,0
	420	**19**	¾“	**58**	23,8	50,8	60	72	32,5	M10x50	1,24	AFKBV 19-6 26,9x5,6
	420	**25**	1“	**65**	27,8	57,2	70	81	38,9	M12x65	1,33	AFKBV 25-6 33,7x6,3
	420	**32**	1¼“	**73**	31,8	66,7	78	96	44,5	M12x70	3,02	AFKBV 32-6 42,4x8,0 M12
	420	**32**	1¼“	**73**	31,8	66,7	78	96	44,5	M14x70	3,04	AFKBV 32-6 42,4x8,0
	420	**38**	1½“	**81**	36,5	79,4	96	113	51,6	M16x80	4,64	AFKBV 38-6 48,3x8,8
	420	**51**	2“	**96**	44,5	96,8	114	134	67,6	M20x100	7,92	AFKBV 51-6 60,3x10,0
	315	**64**	2½“	129	58,7	123,8	150	175	89,5	M24x120	15,66	AFKBV 64-6 76,1x12,5
	315	**76**	3“	149	71,4	152,4	178	210	114,5	M30x150	27,40	AFKBV 76-6 88,9x14,2

BESTELLCODE VARIANTEN

Kupplung mit Vollflanschen (Standard) . . . . . **AFKBV**
Kupplung mit Halb- und Vollflansch . . . . . **AFKB**

ORDER CODE OPTIONS

Coupling with two one-piece flange clamps (standard) . . . . . ***AFKBV***
Coupling with one-piece f. c. and split flange clamp pair . . . . . ***AFKB***

1 Lochbild gemäß Norm. | *Hole pattern according to ISO standard.*
2 Der max. Arbeitsdruck ist abhängig vom tatsächlichen Rohr und der Schraubenfestigkeit (8.8 / 10.9). | *The maximum working pressure depends on the pipe dimension and on the bolts used (8.8 / 10.9).*
3 Der Flanschbund muss bei Verwendung mit Vollflansch auf Ø 74,5 mm reduziert werden. | *If using a one-piece flange clamp, the flange head has to be reduced to Ø 74.5 mm.*

SAE-GEGEN-BLINDFLANSCH
SAE-COUNTER BLIND FLANGE

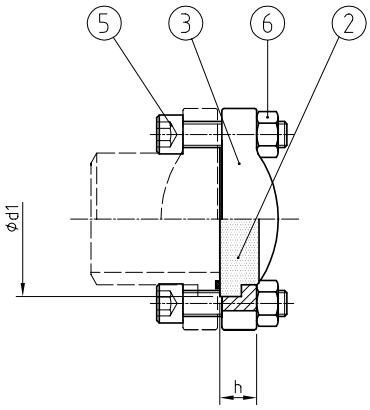

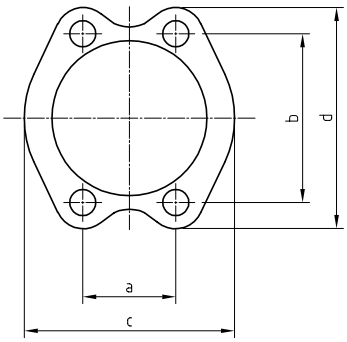

AVIT, ISO 6162-1/2 [1]

Drucksicheres Verschließen von SAE Flansch-anschlüssen nach ISO 6162-1/2.

Pressure-proof closing of SAE-flange connections acc. ISO 6162-1/2.

WERKSTOFF-KOMBINATION / *MATERIAL COMBINATION*

Werkstoff, Oberfläche / *Material, Surface*	TYP DN-Serie-**
Stahl, verzinkt / *Steel, galvanised*; NBR	AFGB 51-3 - 01
Stahl, verzinkt / *Steel, galvanised;* FKM	AFGB 51-3 - 02
Edelstahl 1.4571 / *Stainless steel* AISI 316Ti; NBR	AFGB 51-3 - 41
Edelstahl 1.4571 / *Stainless steel* AISI 316Ti; FKM	AFGB 51-3 - 42

BESTELLBEISPIEL / *ORDER EXAMPLE*

STÜCKLISTE / *PARTS LIST*

Pos.	Bezeichnung / *Description*
2	Gegenblindstopfen, glatt / *Counter blind plug, plain*
3	Vollflansch / *One-piece flange clamp*
5	Schrauben / *Bolts*
6	Muttern / *Nuts*

SERIE *SERIES*	PN [2]	DN	SIZE	ABMESSUNGEN [mm] *DIMENSIONS*						SCHRAUBEN *BOLTS*	GEWICHT *WEIGHT*	BESTELLCODE *ORDER CODE*
[psi]	[bar]	[mm]	[inch]	d1	h	a	b	c	d	Pos. 5	[kg]	TYP DN-Serie
„3000“ ISO 6162-1	**350**	**13**	½“	30,2	13	17,5	38,1	46	54	M8x40	0,26	AFGB 13-3
	350	**19**	¾“	38,1	14	22,2	47,6	52	65	M10x45	0,41	AFGB 19-3
	315	**25**	1“	44,4	16	26,2	52,4	59	70	M10x50	0,49	AFGB 25-3
	280	**32**	1¼“	50,8	14	30,2	58,7	73	80	M10x45	0,65	AFGB 32-3
	210	**38**	1½“	60,3	16	35,7	69,9	83	94	M12x50	0,98	AFGB 38-3
	210	**51**	2“	71,4	16	42,9	77,8	97	102	M12x50	1,27	AFGB 51-3
	175	**64**	2½“	84,1	19	50,8	88,9	109	115	M12x60	1,69	AFGB 64-3
	160	**76**	3“	101,6	22	61,9	106,4	131	135	M16x70	2,73	AFGB 76-3
	35	**89**	3½“	114,3	23	69,9	120,7	140	152	M16x70	3,02	AFGB 89-3
	35	**102**	4“	127	25	77,8	130,2	150	160	M16x70	3,44	AFGB 102-3
	35	**127**	5“	152,4	28	92,1	152,4	180	183	M16x80	4,77	AFGB 127-3
„6000“ ISO 6162-2	**420**	**13**	½“	31,7	16	18,2	40,5	48	57	M8x45	0,33	AFGB 13-6
	420	**19**	¾“	41,3	19	23,8	50,8	60	72	M10x50	0,64	AFGB 19-6
	420	**25**	1“	47,6	24	27,8	57,2	70	81	M12x65	1,01	AFGB 25-6
	420	**32**	1¼“	54	27	31,8	66,7	78	96	M12x70	1,55	AFGB 32-6 M12
	420	**32**	1¼“	54	27	31,8	66,7	78	96	M14x70	1,58	AFGB 32-6
	420	**38**	1½“	63,5	30	36,5	79,4	96	113	M16x80	2,40	AFGB 38-6
	420	**51**	2“	79,4	37	44,5	96,8	114	134	M20x100	4,10	AFGB 51-6
	315	**64**	2½“	107,7	48	58,7	123,8	150	175	M24x120	8,11	AFGB 64-6
	315	**76**	3“	131,7	58	71,4	152,4	178	210	M30x150	14,41	AFGB 76-6

1 Lochbild gemäß Norm. | *Hole pattern according to ISO standard.*

2 Der max. Arbeitsdruck ist abhängig vom tatsächlichen Rohr und der Schraubenfestigkeit (8.8 / 10.9). | *The maximum working pressure depends on the pipe dimension and on the bolts used (8.8 / 10.9).*

AFAL

SAE-EINSCHWEISS-FLANSCHANSCHLUSS
SAE-SOCKET WELD FLANGE CONNECTION

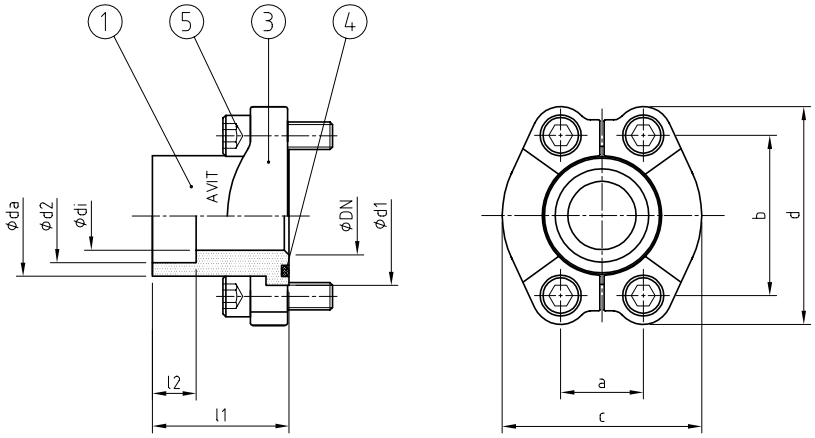

AVIT, ISO 6162-1/2 [1]

- Leichte Montage durch Losflanschsystem
- Ausgelegt für statische Beanspruchungen

- *Flange clamp design*
- *Designed for static loads*

WERKSTOFF-KOMBINATION
MATERIAL COMBINATION

Werkstoff, Oberfläche / *Material, Surface*	TYP DN-Serie-d2-**
Stahl blank, Flansch verzinkt / *Steel, Flange galvanised*; NBR	AFAL 51-3-50- 01
Stahl blank, Flansch verzinkt / *Steel, Flange galvanised;* FKM	AFAL 51-3-50 - 02
Edelstahl 1.4571 / *Stainless steel* AISI 316Ti; NBR	AFAL 51-3-50 - 41
Edelstahl 1.4571 / *Stainless steel* AISI 316Ti; FKM	AFAL 51-3-50 - 42

BESTELLBEISPIEL
ORDER EXAMPLE

STÜCKLISTE
PARTS LIST

Pos.	Bezeichnung / *Description*
1	Flanschbund mit O-Ring Nut / *Flange head with O-ring groove*
3	Voll- oder Halbflansche / *One-piece flange clamp or split flange clamp pair*
4	O-Ring Dichtung / *O-ring sealing*
5	Schrauben / *Bolts*

SERIE *SERIES*	PN [2]	DN	SIZE	ABMESSUNGEN [mm] *DIMENSIONS*										O-RING	SCHRAUBEN *BOLTS*	GEWICHT *WEIGHT*	BESTELLCODE *ORDER CODE*
[psi]	[bar]	[mm]	[inch]	d1	di	d2	da	l1	l2	a	b	c	d	Pos. 4	Pos. 5	[kg]	TYP DN-Serie d2
„3000“ ISO 6162-1	160 (315)	**13**	½“	30,2	12,5	16,5	24	30	12	17,5	38,1	46	54	18,64x3,53	M8x25	0,31	AFAL 13-3
						17,6											AFAL 13-3
		19	¾“	38,1	15	20,5	31,5	35	13	22,2	47,6	52	65	24,99x3,53	M10x30	0,53	AFAL 19-3
						21,7											AFAL 19-3
						25,5											AFAL 19-3
		25	1“	44,4	20	25,5	38	40	14	26,2	52,4	59	70	32,92x3,53	M10x30	0,65	AFAL 25-3
						27,3											AFAL 25-3
						30,5											AFAL 25-3
	160 (210)	**32**	1¼“	50,8	25	30,5	43	45	16	30,2	58,7	73	80	37,69x3,53	M10x30	0,89	AFAL 32-3
						34,2											AFAL 32-3
						38,5											AFAL 32-3
		38	1½“	60,3	32	38,5	50	50	18	35,7	69,9	83	94	47,22x3,53	M12x35	1,34	AFAL 38-3
						42,4											AFAL 38-3
						49											AFAL 38-3
		51	2“	71,4	38	49	62	60	20	42,9	77,8	97	102	56,74x3,53	M12x35	1,75	AFAL 51-3
						50,7											AFAL 51-3
„6000“ ISO 6162-2	160 (420)	**13**	½“	31,7	11	16,5	24	35	13	18,2	40,5	48	57	18,64x3,53	M8x30	0,33	AFAL 13-6
						17,6											AFAL 13-6
		19	¾“	41,3	15	20,5	31,8	40	13	23,8	50,8	60	72	24,99x3,53	M10x35	0,80	AFAL 19-6
						21,7											AFAL 19-6
		25	1“	47,6	20	25,5	38	45	13	27,8	57,2	70	81	32,92x3,53	M12x45	0,98	AFAL 25-6
						27,3											AFAL 25-6
		32	1¼“	54	24	30,5	44	50	16	31,8	66,7	78	96	37,69x3,53	M14(12)x45	1,44	AFAL 32-6 (M12)
						34,2											AFAL 32-6 (M12)
		38	1½“	63,5	31	38,5	51	55	18	36,5	79,4	96	113	47,22x3,53	M16x55	2,14	AFAL 38-6
						42,4											AFAL 38-6

1 Lochbild gemäß Norm. | *Hole pattern according to ISO standard.*

2 Druckeinschränkung wegen Kehlnaht! Je nach Anwendung sind höhere Drücke möglich. | *Pressure restriction due to fillet weld! Depending on the application, higher pressures are possible.*

SAE-FLANSCH GEWINDE ADAPTER (SGA)
SAE-FLANGE THREAD ADAPTER

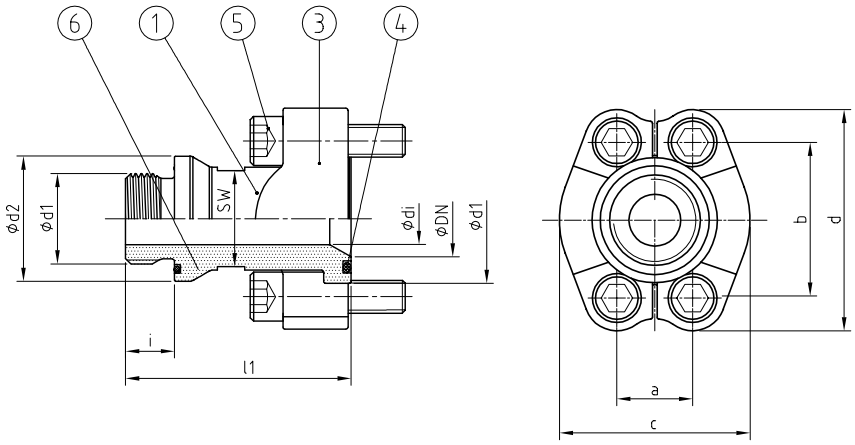

AVIT, ISO 6162-1/2 [1]

Einschraubzapfen mit O-Ring Dichtung mit zylindrischem Whitworth Rohrgewinde nach ISO 1179-2 Type W. Nur mit Halbflanschen (AFH) verwendbar.

Stud end with O-ring sealing with cylindrical BSP thread ISO 1179-2 type W.
Only use with split flange clamp pair (AFH).

WERKSTOFF-KOMBINATION / *MATERIAL COMBINATION*

Werkstoff, Oberfläche / *Material, Surface*	TYP DN-Serie NG-**
Stahl, verzinkt / *Steel, galvanised*; NBR	AFAG 51-3 38 - 01
Stahl, verzinkt / *Steel, galvanised;* FKM	AFAG 51-3 38 - 02
Edelstahl 1.4571 / *Stainless steel* AISI 316Ti; NBR	AFAG 51-3 38 - 41
Edelstahl 1.4571 / *Stainless steel* AISI 316Ti; FKM	AFAG 51-3 38 - 42

BESTELLBEISPIEL / *ORDER EXAMPLE*

STÜCKLISTE / *PARTS LIST*

Pos.	Bezeichnung / *Description*
1	Gewindeflanschbund mit O-Ring Nut / *Threaded flange head with O-ring groove*
3	Halbflansche / *Split flange clamp pair*
4	O-Ring Dichtung / *O-ring sealing*
5	Schrauben / *Bolts*
6	O-Ring Dichtung / *O-ring sealing*

SERIE *SERIES*	PN	DN	ABMESSUNGEN [mm] *DIMENSIONS*											O-RING		SCHRAUBEN *BOLTS*	BESTELLCODE *ORDER CODE*
[psi]	[bar]	[mm]	d	d1	d2	di	l1	i	a	b	c	d	SW	Pos. 4	Pos. 6	Pos. 5	TYP DN-Serie NG
„3000“ ISO 6162-1	**350**	**13**	G 3/8 A	30,2	24	8	57	12	17,5	38,1	46	54	22	18,64x3,53	17,0x1,5	M8x25	AFAG 13-3 12
			G 1/2 A		30	12	56	14							22,0x2,0		AFAG 13-3 16
	350	**19**	G 3/4 A	38,1	40	15	60	16	22,2	47,6	52	65	30	24,99x3,53	29,8x2,6	M10x30	AFAG 19-3 20
	315	**25**	G 3/4 A	44,4	40	15	72	16	26,2	52,4	59	70	36	32,92x3,53	29,8x2,6	M10x30	AFAG 25-3 20
			G 1 A		46	19	68	18							34,5x2,6		AFAG 25-3 25
	280	**32**	G 1 A	50,8	46	19	75	18	30,2	58,7	73	80	41	37,69x3,53	34,5x2,6	M10x30	AFAG 32-3 25
			G 1 1/4 A		54	24	65	20							43,0x3,0		AFAG 32-3 30
	210	**38**	G 1 1/4 A	60,3	54	24	84	20	35,7	69,9	83	94	46	47,22x3,53	43,0x3,0	M12x35	AFAG 38-3 30
			G 1 1/2 A		60	30	82	22							49,0x3,0		AFAG 38-3 38
	210	**51**	G 1 1/2 A	71,4	60	30	88	22	42,9	77,8	97	102	60	56,74x3,53	49,0x3,0	M12x35	AFAG 51-3 38
			G 2 A		75	40	84	24							61,0x3,5		AFAG 51-3 50
„6000“ ISO 6162-2	**420**	**13**	G 3/8 A	31,7	24	8	61	12	18,2	40,5	48	57	22	18,64x3,53	17,0x1,5	M8x30	AFAG 13-6 12
			G 1/2 A		30	12	56	14							22,0x2,0		AFAG 13-6 16
	420	**19**	G 3/4 A	41,3	40	15	64	16	23,8	50,8	60	72	30	24,99x3,53	29,8x2,6	M10x35	AFAG 19-6 20
			G 1 A		46	19	66	18							34,5x2,6		AFAG 19-6 25
	420	**25**	G 3/4 A	47,6	40	15	80	16	27,8	57,2	70	81	36	32,92x3,53	29,8x2,6	M12x45	AFAG 25-6 20
			G 1 A		46	19	75	18							34,5x2,6		AFAG 25-6 25
			G 1 1/4 A		54	24	90	20							43,0x3,0		AFAG 25-6 30
	420	**32**	G 1 A	54	46	19	88	18	31,8	66,7	78	96	41	37,69x3,53	34,5x2,6	M14(12)x45	AFAG 32-6 25 (M12)
			G 1 1/4 A		54	24	83	20							43,0x3,0		AFAG 32-6 30 (M12)
	420	**38**	G 1 1/4 A	63,5	54	24	98	20	36,5	79,4	96	113	46	47,22x3,53	43,0x3,0	M16x55	AFAG 38-6 30
			G 1 1/2 A		60	30	90	22							49,0x3,0		AFAG 38-6 38
	420	**51**	G 1 1/2 A	79,4	60	30	110	22	44,5	96,8	114	134	60	56,74x3,53	49,0x3,0	M20x70	AFAG 51-6 38
			G 2 A		75	40	105	24							61,0x3,5		AFAG 51-6 50

1 Lochbild gemäß Norm. | *Hole pattern according to ISO standard.*

AFAM

SAE-FLANSCHANSCHLUSS MIT 24° KONUS
SAE-FLANGE WITH 24° CONUS

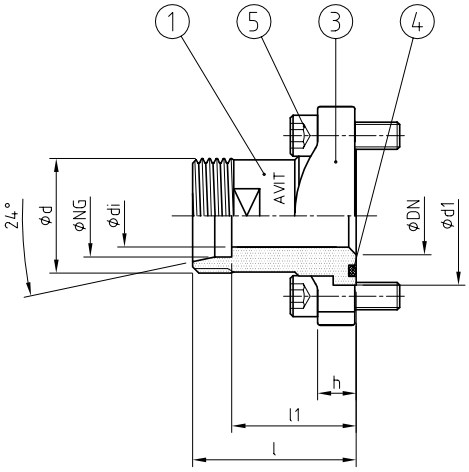

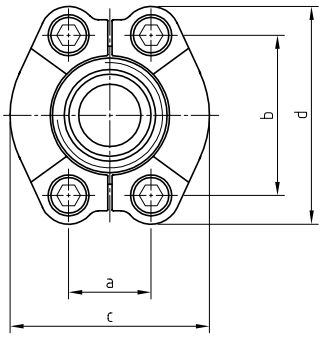

AVIT, ISO 6162-1/2 [1]

- Leichte Montage durch Losflanschsystem
- Gewindezapfen mit 24° Konus-Anschluss mit metrischem Gewinde nach ISO 8434-1

- *Easy assembly by flange clamp system*
- *Screwed end with 24° conus with metric thread acc.ISO 8434-1*

WERKSTOFF-KOMBINATION / *MATERIAL COMBINATION*

Werkstoff, Oberfläche / *Material, Surface*	BESTELLBEISPIEL / *ORDER EXAMPLE* TYP DN-Serie-NG-**
Stahl, verzinkt / *Steel, galvanised*; NBR	AFAM 25-3 - 25 - 01
Stahl, verzinkt / *Steel, galvanised;* FKM	AFAM 25-3 - 25 - 02
Edelstahl 1.4571 / *Stainless steel* AISI 316Ti; NBR	AFAM 25-3 - 25 - 41
Edelstahl 1.4571 / *Stainless steel* AISI 316Ti; FKM	AFAM 25-3 - 25 - 42

STÜCKLISTE / *PARTS LIST*

Pos.	Bezeichnung / *Description*
1	Flansch mit 24° Konus / *Flange with 24° conus*
3	Halbflansche / *Split flange clamp pair*
4	O-Ring Dichtung / *O-ring sealing*
5	Schrauben / *Bolts*

SERIE *SERIES* [psi]	PN [2] [bar]	DN [mm]	SIZE [inch]	NG [mm]	ABMESSUNGEN [mm] *DIMENSIONS* d	di	d1	l	l1	a	b	c	d	O-RING Pos. 4	SCHRAUBEN *BOLTS* Pos. 5	GEWICHT *WEIGHT* [kg]	BESTELLCODE *ORDER CODE* TYP DN-Serie-NG
„3000“ ISO 6162-1	**350**	**13**	½“	**12**	M20x1,5	8	30,2	42	34,5	17,5	38,1	46	54	18,64x3,53	M8x25	0,31	AFAM 13-3-12
				15L	M22x1,5	11		42	40								AFAM 13-3-15
				16	M24x1,5	12		44	38,5								AFAM 13-3-16
	350	**19**	¾“	**16**	M24x1,5	12	38,1	47	38,5	22,2	47,6	52	65	24,99x3,53	M10x30	0,53	AFAM 19-3-16
				20	M30x2,0	16		49	38,5								AFAM 19-3-20
				22L	M30x2,0	18		47	39,5								AFAM 19-3-22
	315	**25**	1“	**20**	M30x2,0	15	44,4	55	44,5	26,2	52,4	59	70	32,92x3,53	M10x30	0,65	AFAM 25-3-20
				25	M36x2,0	20		57	45								AFAM 25-3-25
				28L	M36x2,0	23		53	45,5								AFAM 25-3-28
	280	**32**	1¼“	**25**	M36x2,0	20	50,8	55	43	30,2	58,7	73	80	37,69x3,53	M10x30	0,89	AFAM 32-3-25
				30	M42x2,0	25		57	43,5								AFAM 32-3-30
				35L	M45x2,0	30		53	42,5								AFAM 32-3-35
	210	**38**	1½“	**35L**	M45x2,0	30	60,3	56	45,5	35,7	69,9	83	94	47,22x3,53	M12x35	1,34	AFAM 38-3-35
				38	M52x2,0	30		62	46								AFAM 38-3-38
				42L	M52x2,0	36		56	45								AFAM 38-3-42
	210	**51**	2“	**38**	M52x2,0	30	71,4	66	50	42,9	77,8	97	102	56,74x3,53	M12x35	1,75	AFAM 51-3-38
				42L	M52x2,0	36		60	49								AFAM 51-3-42
„6000“ ISO 6162-2	**420**	**13**	½“	**12**	M20x1,5	8	31,7	45	37,5	18,2	40,5	48	57	18,64x3,53	M8x30	0,33	AFAM 13-6-12
				16	M24x1,5	12		47	38,5								AFAM 13-6-16
	420	**19**	¾“	**16**	M24x1,5	12	41,3	53	44,5	23,8	50,8	60	72	24,99x3,53	M10x35	0,80	AFAM 19-6-16
				20	M30x2,0	15		55	44,5								AFAM 19-6-20
	420	**25**	1“	**20**	M30x2,0	15	47,6	64	48	27,8	57,2	70	81	32,92x3,53	M12x45	0,98	AFAM 25-6-20
				25	M36x2,0	19		66	54								AFAM 25-6-25
	420	**32**	1¼“	**25**	M36x2,0	19	54	71	59	31,8	66,7	78	96	37,69x3,53	M14(12)x45	1,44	AFAM 32-6-25 (M12)
				30	M42x2,0	25		73	59,5								AFAM 32-6-30 (M12)
	420	**38**	1½“	**30**	M42x2,0	25	63,5	78	64,5	36,5	79,4	96	113	47,22x3,53	M16x55	2,14	AFAM 38-6-30
				38	M52x2,0	30		80	64								AFAM 38-6-38

Fußnoten siehe Seite 3.48 | *Footnotes see on page 3.48*

SAE-WINKELFLANSCH MIT 24° KONUS
SAE-ELBOW FLANGE WITH 24° CONUS

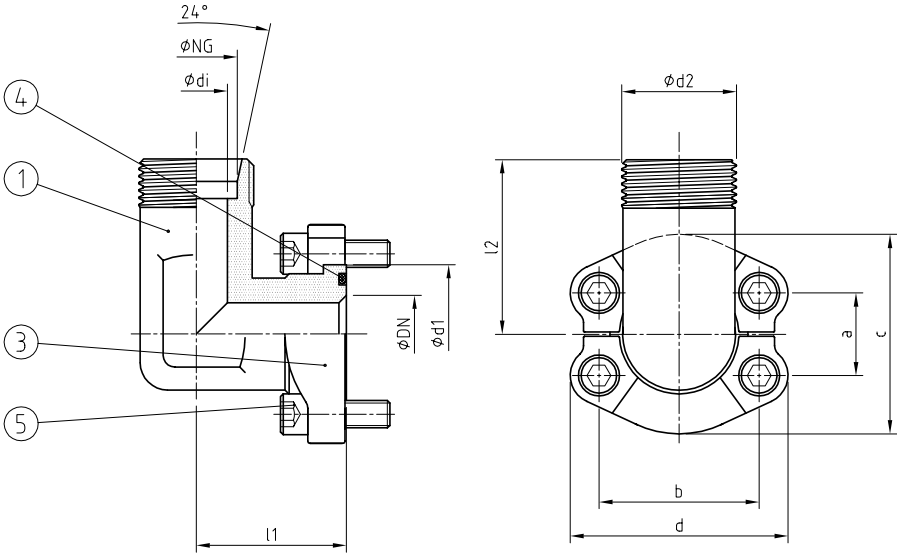

AVIT, ISO 6162-1/2 [1]

- Leichte Montage und richtungseinstellbar durch Losflanschsystem
- Gewindezapfen mit 24° Konus-Anschluss mit metrischem Gewinde nach ISO 8434-1

- *Easy assembly by flange clamp system*
- *Screwed end with 24° conus with metric thread acc. ISO 8434-1*

WERKSTOFF-KOMBINATION / *MATERIAL COMBINATION*

Werkstoff, Oberfläche / *Material, Surface*	TYP DN-Serie-NG-**
Stahl, verzinkt / *Steel, galvanised*; NBR	AFWA 25-3 - 25 - 01
Stahl, verzinkt / *Steel, galvanised;* FKM	AFWA 25-3 - 25 - 02
Edelstahl 1.4571 / *Stainless steel* AISI 316Ti; NBR	AFWA 25-3 - 25 - 41
Edelstahl 1.4571 / *Stainless steel* AISI 316Ti; FKM	AFWA 25-3 - 25 - 42

BESTELLBEISPIEL / *ORDER EXAMPLE*

STÜCKLISTE / *PARTS LIST*

Pos.	Bezeichnung / *Description*
1	Flansch mit 24° Konus / *Flange with 24° conus*
3	Halbflansche / *Split flange clamp pair*
4	O-Ring Dichtung / *O-ring sealing*
5	Schrauben / *Bolts*

SERIE *SERIES*	PN [2]	DN	SIZE	NG	ABMESSUNGEN [mm] *DIMENSIONS*									O-RING	SCHRAUBEN *BOLTS*	GEWICHT *WEIGHT*	BESTELLCODE *ORDER CODE*
[psi]	[bar]	[mm]	[inch]	[mm]	d2	di	d1	l1	l2	a	b	c	d	Pos. 4	Pos. 5	[kg]	TYP DN-Serie-NG
„3000“ ISO 6162-1	210	13	½“	**12**	M20x1,5	8	30,2	44	50	17,5	38,1	46	57	18,64x3,53	M8x25	0,43	AFWA 13-3-12
				15L	M22x1,5	11											AFWA 13-3-15
				16	M24x1,5	12											AFWA 13-3-16
	210	19	¾“	**16**	M24x1,5	12	38,1	53	64	22,2	47,6	52	68	24,99x3,53	M10x30	0,84	AFWA 19-3-16
				20	M30x2,0	16											AFWA 19-3-20
				22L	M30x2,0	18											AFWA 19-3-22
	210	25	1“	**20**	M30x2,0	15	44,4	60	65	26,2	52,4	59	74	32,92x3,53	M10x30	1,02	AFWA 25-3-20
				25	M36x2,0	20											AFWA 25-3-25
				28L	M36x2,0	23											AFWA 25-3-28
	210	32	1¼“	**25**	M36x2,0	20	50,8	55	64	30,2	58,7	73	81	37,69x3,53	M10x30	1,55	AFWA 32-3-25
				30	M42x2,0	25											AFWA 32-3-30
				35L	M45x2,0	30											AFWA 32-3-35
	210	38	1½“	**35L**	M45x2,0	30	60,3	66	78	35,7	69,9	83	95	47,22x3,53	M12x35	2,12	AFWA 38-3-35
				38	M52x2,0	30											AFWA 38-3-38
				42L	M52x2,0	36											AFWA 38-3-42
„6000“ ISO 6162-2	420	13	½“	**12**	M20x1,5	8	31,7	44	50	18,2	40,5	48	57	18,64x3,53	M8x30	0,69	AFWA 13-6-12
				16	M24x1,5	12											AFWA 13-6-16
	420	19	¾“	**16**	M24x1,5	12	41,3	53	64	23,8	50,8	60	72	24,99x3,53	M10x35	1,09	AFWA 19-6-16
				20	M30x2,0	15											AFWA 19-6-20
	420	25	1“	**20**	M30x2,0	15	47,6	60	62	27,8	57,2	70	82	32,92x3,53	M12x45	1,70	AFWA 25-6-20
				25	M36x2,0	20											AFWA 25-6-25
	420	32	1¼“	**25**	M36x2,0	20	54	70	72	31,8	66,7	78	95	37,69x3,53	M14(12)x45	2,32	AFWA 32-6-25 (M12)
				30	M42x2,0	25											AFWA 32-6-30 (M12)
	420	38	1½“	**30**	M42x2,0	25	63,5	80	84	36,5	79,4	96	110	47,22x3,53	M16x55	3,55	AFWA 38-6-30
				38	M52x2,0	30											AFWA 38-6-38

1 Lochbild gemäß Norm. | *Hole pattern according to ISO standard.*

2 Der max. Arbeitsdruck ist abhängig vom tatsächlichen Rohr und der Schraubenfestigkeit (8.8 / 10.9). | *The maximum working pressure depends on the pipe dimension and on the bolts used (8.8 / 10.9).*

SAE-FLANSCHANSCHLUSS
SAE-BUTT WELD FLANGE CONNECTION

ISO 6162-1/2 [1]

Einfache, einteilige Ausführung

Simple one-piece design

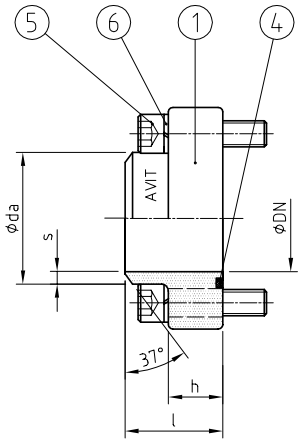

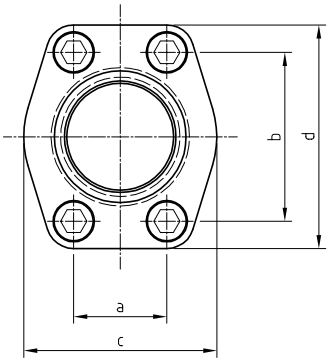

WERKSTOFF-KOMBINATION *MATERIAL COMBINATION*	BESTELLBEISPIEL *ORDER EXAMPLE*
Werkstoff, Oberfläche / *Material, Surface*	TYP DN-Serie-daxs-**
Stahl / *Steel* ; NBR	AFSA 51-3 - daxs - 01
Stahl / *Steel;* FKM	AFSA 51-3 - daxs - 02
Edelstahl 1.4404 / *Stainless steel* AISI 316L; NBR	AFSA 51-3 - daxs - 41
Edelstahl 1.4404 / *Stainless steel* AISI 316L; FKM	AFSA 51-3 - daxs - 42

STÜCKLISTE *PARTS LIST*

Pos.	Bezeichnung / *Description*
1	Flansch mit O-Ring Nut / *Flange with O-ring groove*
4	O-Ring Dichtung / *O-ring sealing*
5	Schrauben / *Bolts*
6	Federringe / *Spring lock washers*

SERIE *SERIES*	PN [2]	DN	SIZE	ABMESSUNGEN [mm] *DIMENSIONS*						O-RING	SCHRAUBEN *BOLTS*	GEWICHT *WEIGHT*	BESTELLCODE *ORDER CODE*
[psi]	[bar]	[mm]	[inch]	l	h	a	b	c	d	Pos. 4	Pos. 5	[kg]	TYP DN-Serie daxs
„3000“ ISO 6162-1	**350**	**13**	½“	36	16	17,5	38,1	47	57	18,64x3,53	M8x30	0,31	AFSA 13-3 21,3x2,6
	350	**19**	¾“	36	18	22,2	47,6	49	66	24,99x3,53	M10x35	0,47	AFSA 19-3 26,9x3,6
	315	**25**	1“	36	18	26,2	52,4	53	71	32,92x3,53	M10x35	0,54	AFSA 25-3 33,7x3,2
	280	**32**	1¼“	41	21	30,2	58,7	69	80	37,69x3,53	M10x35	0,72	AFSA 32-3 42,4x3,2
	210	**38**	1½“	44	25	35,7	69,9	77	94	47,22x3,53	M12x45	1,12	AFSA 38-3 48,3x4,5
	210	**51**	2“	45	25	42,9	77,8	89	103	56,74x3,53	M12x45	1,29	AFSA 51-3 60,3x5,6
	175	**64**	2½“	50	25	50,8	88,9	101	115	69,44x3,53	M12x45	1,50	AFSA 64-3 76,1x2,9
	160	**76**	3“	50	27	61,9	106,4	124	135	85,32x3,53	M16x50	2,37	AFSA 76-3 88,9x3,6
	35	**89**	3½“	50	27	69,9	120,7	136	152	98,02x3,53	M16x50	3,38	AFSA 89-3 101,6x3,6
	35	**102**	4“	50	27	77,8	130,2	146	162	110,72x3,53	M16x50	3,02	AFSA 102-3 114,3x3,6
	35	**127**	5“	50	28	92,1	152,4	180	184	136,12x3,53	M16x55	3,53	AFSA 127-3 139,7x4,0
„6000“ ISO 6162-2	**420**	**13**	½“	36	16	18,2	40,5	47	57	18,64x3,53	M8x30	0,34	AFSA 13-6 21,3x4,5
	420	**19**	¾“	36	19	23,8	50,8	53	71	24,99x3,53	M10x35	0,56	AFSA 19-6 26,9x5,6
	420	**25**	1“	44	24	27,8	57,2	69	80	32,92x3,53	M12x45	1,00	AFSA 25-6 33,7x7,1
	420	**32**	1¼“	44	27	31,8	66,7	77	94	37,69x3,53	M12x50	1,33	AFSA 32-6 42,4x8,0 M12
	420	**32**	1¼“	44	27	31,8	66,7	77	94	37,69x3,53	M14x50	1,36	AFSA 32-6 42,4x8,0
	420	**38**	1½“	51	30	36,5	79,4	89	106	47,22x3,53	M16x55	2,04	AFSA 38-6 48,3x8,8
	420	**51**	2“	70	37	44,5	96,8	116	135	56,74x3,53	M20x70	4,01	AFSA 51-6 60,3x10,0
	315	**64**	2½“	75	45	58,7	123,8	150	166	69,44x3,53	M24x80	6,57	AFSA 64-6 76,1x12,5
	315	**76**	3“	90	55	71,4	152,4	178	208	85,32x3,53	M30x100	14,51	AFSA 76-6 88,9x14,2

1 Lochbild gemäß Norm. | *Hole pattern according to ISO standard.*

2 Der max. Arbeitsdruck ist abhängig vom tatsächlichen Rohr und der Schraubenfestigkeit (8.8 / 10.9). | *The maximum working pressure depends on the pipe dimension and on the bolts used (8.8 / 10.9).*

SAE-FLANSCHKUPPLUNG
SAE-BUTT WELD FLANGE COUPLING

ISO 6162-1/2 [1]

Einfache, einteilige Ausführung

Simple one-piece design

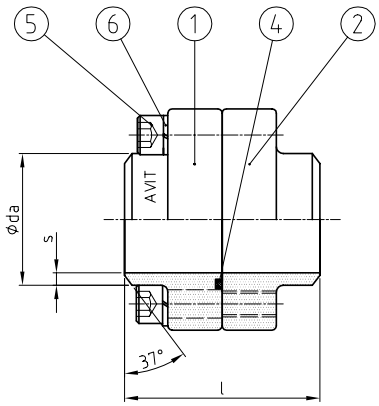

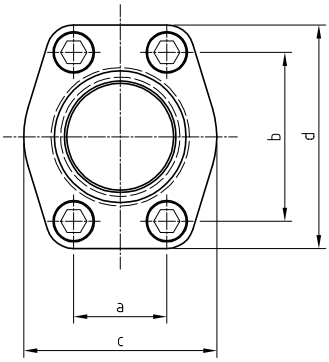

WERKSTOFF-KOMBINATION *MATERIAL COMBINATION*	BESTELLBEISPIEL *ORDER EXAMPLE*
Werkstoff, Oberfläche / *Material, Surface*	TYP DN-Serie-daxs-**
Stahl / *Steel* ; NBR	AFSK 51-3 - daxs - 01
Stahl / *Steel;* FKM	AFSK 51-3 - daxs - 02
Edelstahl 1.4404 / *Stainless steel* AISI 316L; NBR	AFSK 51-3 - daxs - 41
Edelstahl 1.4404 / *Stainless steel* AISI 316L; FKM	AFSK 51-3 - daxs - 42

STÜCKLISTE *PARTS LIST*

Pos.	Bezeichnung / *Description*
1	Flansch mit O-Ring Nut / *Flange with O-ring groove*
2	Gegenflansch / *Counter flange*
4	O-Ring Dichtung / *O-ring sealing*
5	Schrauben / *Bolts*
6	Federringe / *Spring lock washers*

SERIE *SERIES*	PN [2]	DN	SIZE	ABMESSUNGEN [mm] *DIMENSIONS*					O-RING	SCHRAUBEN *BOLTS*	GEWICHT *WEIGHT*	BESTELLCODE *ORDER CODE*
[psi]	[bar]	[mm]	[inch]	l	a	b	c	d	Pos. 4	Pos. 5	[kg]	TYP DN-Serie daxs
„3000“ ISO 6162-1	**350**	**13**	½“	72	17,5	38,1	47	57	18,64x3,53	M8x30	0,58	AFSK 13-3 21,3x2,6
	350	**19**	¾“	72	22,2	47,6	49	66	24,99x3,53	M10x35	0,87	AFSK 19-3 26,9x3,6
	315	**25**	1“	76	26,2	52,4	53	71	32,92x3,53	M10x35	1,01	AFSK 25-3 33,7x3,2
	280	**32**	1¼“	82	30,2	58,7	69	80	37,69x3,53	M10x35	1,14	AFSK 32-3 42,4x3,2
	210	**38**	1½“	88	35,7	69,9	77	94	47,22x3,53	M12x45	2,11	AFSK 38-3 48,3x4,5
	210	**51**	2“	90	42,9	77,8	89	103	56,74x3,53	M12x45	2,47	AFSK 51-3 60,3x5,6
	175	**64**	2½“	100	50,8	88,9	101	115	69,44x3,53	M12x45	2,86	AFSK 64-3 76,1x2,9
	160	**76**	3“	100	61,9	106,4	124	135	85,32x3,53	M16x50	4,43	AFSK 76-3 88,9x3,6
	35	**89**	3½“	100	69,9	120,7	136	152	98,02x3,53	M16x50	6,45	AFSK 89-3 101,6x3,6
	35	**102**	4“	100	77,8	130,2	146	162	110,72x3,53	M16x50	5,72	AFSK 102-3 114,3x3,6
	35	**127**	5“	100	92,1	152,4	180	184	136,12x3,53	M16x55	6,71	AFSK 127-3 139,7x4,0
„6000“ ISO 6162-2	**420**	**13**	½“	72	18,2	40,5	47	57	18,64x3,53	M8x30	0,66	AFSK 13-6 21,3x4,5
	420	**19**	¾“	72	23,8	50,8	53	71	24,99x3,53	M10x35	1,05	AFSK 19-6 26,9x5,6
	420	**25**	1“	88	27,8	57,2	69	80	32,92x3,53	M12x45	1,86	AFSK 25-6 33,7x7,1
	420	**32**	1¼“	88	31,8	66,7	77	94	37,69x3,53	M12x50	2,44	AFSK 32-6 42,4x8,0 M12
	420	**32**	1¼“	88	31,8	66,7	77	94	37,69x3,53	M14x50	2,47	AFSK 32-6 42,4x8,0
	420	**38**	1½“	102	36,5	79,4	89	106	47,22x3,53	M16x55	3,76	AFSK 38-6 48,3x8,8
	420	**51**	2“	140	44,5	96,8	116	135	56,74x3,53	M20x70	7,36	AFSK 51-6 60,3x10,0
	315	**64**	2½“	150	58,7	123,8	150	166	69,44x3,53	M24x80	13,90	AFSK 64-6 76,1x12,5
	315	**76**	3“	180	71,4	152,4	178	208	85,32x3,53	M30x100	26,63	AFSK 76-6 88,9x14,2

1 Lochbild gemäß Norm. | *Hole pattern according to ISO standard.*

2 Der max. Arbeitsdruck ist abhängig vom tatsächlichen Rohr und der Schraubenfestigkeit (8.8 / 10.9). | *The maximum working pressure depends on the pipe dimension and on the bolts used (8.8 / 10.9).*

AFSG

SAE-GEGENFLANSCH
SAE-BUTT WELD COUNTER FLANGE

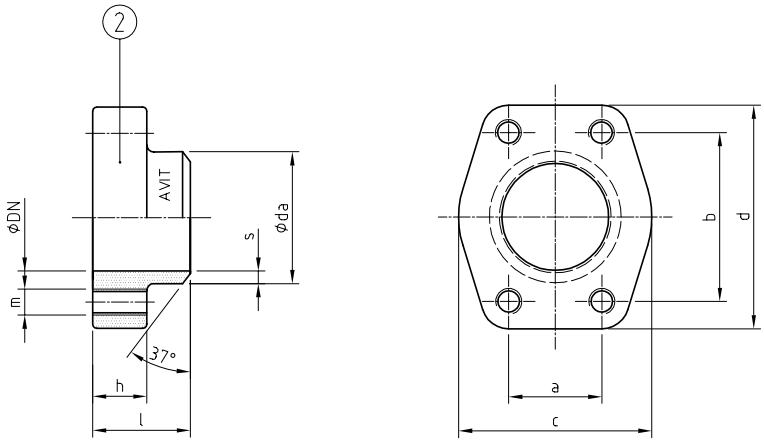

ISO 6162-1/2 [1]

Einfache, einteilige Ausführung

Simple one-piece design

WERKSTOFF-KOMBINATION *MATERIAL COMBINATION*	BESTELLBEISPIEL *ORDER EXAMPLE*
Werkstoff, Oberfläche / *Material, Surface*	TYP DN-Serie-daxs-**
Stahl / *Steel* ; NBR	AFSG 51-3 - daxs - 01
Edelstahl 1.4404 / *Stainless steel* AISI 316L; NBR	AFSG 51-3 - daxs - 41

STÜCKLISTE *PARTS LIST*

Pos.	Bezeichnung / *Description*
2	Gegenflansch / *Counter flange*

SERIE *SERIES*	PN [2]	DN	SIZE	ABMESSUNGEN [mm] *DIMENSIONS*						GEWINDE *THREAD*	GEWICHT *WEIGHT*	BESTELLCODE *ORDER CODE*
[psi]	[bar]	[mm]	[inch]	l	h	a	b	c	d	m	[kg]	TYP DN-Serie daxs
„3000“ ISO 6162-1	**350**	**13**	½“	36	16	17,5	38,1	47	57	M8	0,25	AFSG 13-3 21,3x2,6
	350	**19**	¾“	36	18	22,2	47,6	49	66	M10	0,36	AFSG 19-3 26,9x3,6
	315	**25**	1“	36	18	26,2	52,4	53	71	M10	0,43	AFSG 25-3 33,7x3,2
	280	**32**	1¼“	41	21	30,2	58,7	69	80	M10	0,63	AFSG 32-3 42,4x3,2
	210	**38**	1½“	44	25	35,7	69,9	77	94	M12	0,94	AFSG 38-3 48,3x4,5
	210	**51**	2“	45	25	42,9	77,8	89	103	M12	1,12	AFSG 51-3 60,3x5,6
	175	**64**	2½“	50	25	50,8	88,9	101	115	M12	1,31	AFSG 64-3 76,1x2,9
	160	**76**	3“	50	27	61,9	106,4	124	135	M16	1,95	AFSG 76-3 88,9x3,6
	35	**89**	3½“	50	27	69,9	120,7	136	152	M16	2,96	AFSG 89-3 101,6x3,6
	35	**102**	4“	50	27	77,8	130,2	146	162	M16	2,58	AFSG 102-3 114,3x3,6
	35	**127**	5“	50	28	92,1	152,4	180	184	M16	3,06	AFSG 127-3 139,7x4,0
„6000“ ISO 6162-2	**420**	**13**	½“	36	16	18,2	40,5	47	57	M8	0,28	AFSG 13-6 21,3x4,5
	420	**19**	¾“	36	19	23,8	50,8	53	71	M10	0,45	AFSG 19-6 26,9x5,6
	420	**25**	1“	44	24	27,8	57,2	69	80	M12	0,80	AFSG 25-6 33,7x7,1
	420	**32**	1¼“	44	27	31,8	66,7	77	94	M12	1,07	AFSG 32-6 42,4x8,0 M12
	420	**32**	1¼“	44	27	31,8	66,7	77	94	M14	1,08	AFSG 32-6 42,4x8,0
	420	**38**	1½“	51	30	36,5	79,4	89	106	M16	1,60	AFSG 38-6 48,3x8,8
	420	**51**	2“	70	37	44,5	96,8	116	135	M20	3,13	AFSG 51-6 60,3x10,0
	315	**64**	2½“	75	45	58,7	123,8	150	166	M24	5,97	AFSG 64-6 76,1x12,5
	315	**76**	3“	90	55	71,4	152,4	178	208	M30	11,32	AFSG 76-6 88,9x14,2

1 Lochbild gemäß Norm. | *Hole pattern according to ISO standard.*

2 Der max. Arbeitsdruck ist abhängig vom tatsächlichen Rohr und der Schraubenfestigkeit (8.8 / 10.9). | *The maximum working pressure depends on the pipe dimension and on the bolts used (8.8 / 10.9).*

SAE-WINKELFLANSCHANSCHLUSS
SAE-ELBOW BUTT WELD FLANGE CONNECTION

ISO 6162-1/2 [1]

Sehr kompakte und einfache, einteilige Ausführung.

Very compact and simple one-piece design.

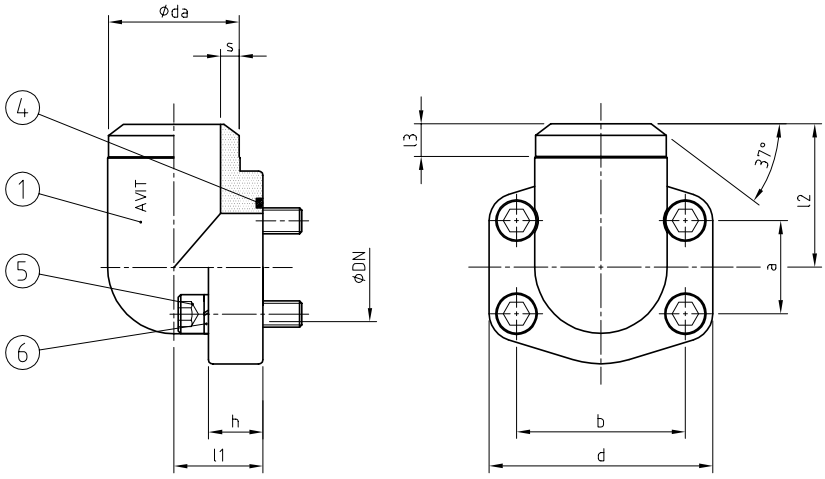

WERKSTOFF-KOMBINATION *MATERIAL COMBINATION*	BESTELLBEISPIEL *ORDER EXAMPLE*
Werkstoff, Oberfläche / *Material, Surface*	TYP DN-Serie-daxs-**
Stahl / *Steel* ; NBR	AFW 51-3 - daxs - 01
Stahl / *Steel;* FKM	AFW 51-3 - daxs - 02
Edelstahl 1.4404 / *Stainless steel* AISI 316L; NBR	AFW 51-3 - daxs - 41
Edelstahl 1.4404 / *Stainless steel* AISI 316L; FKM	AFW 51-3 - daxs - 42

STÜCKLISTE *PARTS LIST*

Pos.	Bezeichnung / *Description*
1	Winkelflansch mit O-Ring Nut / *Elbow flange with O-ring groove*
4	O-Ring Dichtung / *O-ring sealing*
5	Schrauben / *Bolts*
6	Federringe / *Spring lock washers*

SERIE *SERIES*	PN [2]	DN	SIZE	ABMESSUNGEN [mm] *DIMENSIONS*							O-RING	SCHRAUBEN *BOLTS*	GEWICHT *WEIGHT*	BESTELLCODE *ORDER CODE*
[psi]	[bar]	[mm]	[inch]	l1	l2	l3	h	a	b	d	Pos. 4	Pos. 5	[kg]	TYP DN-Serie daxs
„3000“ ISO 6162-1	**350**	**13**	½“	18	40	12	17	17,5	38,1	57	18,64x3,53	M8x30	0,45	AFW 13-3 21,3x2,6
	350	**19**	¾“	22	41	12	18	22,2	47,6	66	24,99x3,53	M10x35	0,63	AFW 19-3 26,9x3,6
	315	**25**	1“	28	50	13	24	26,2	52,4	71	32,92x3,53	M10x35	0,74	AFW 25-3 33,7x3,2
	280	**32**	1¼“	30	57	13	22	30,2	58,7	80	37,69x3,53	M10x35	0,93	AFW 32-3 42,4x3,2
	210	**38**	1½“	36	66	14	25	35,7	69,9	94	47,22x3,53	M12x45	1,22	AFW 38-3 48,3x4,5
	210	**51**	2“	41	66	15	25	42,9	77,8	103	56,74x3,53	M12x45	1,70	AFW 51-3 60,3x5,6
	175	**64**	2½“	50	77	25	25	50,8	88,9	115	69,44x3,53	M12x45	2,70	AFW 64-3 76,1x2,9
„6000“ ISO 6162-2	**420**	**13**	½“	18	40	12	17	18,2	40,5	57	18,64x3,53	M8x30	0,40	AFW 13-6 21,3x4,5
	420	**19**	¾“	28	50	12	24	23,8	50,8	71	24,99x3,53	M10x35	0,53	AFW 19-6 26,9x5,6
	420	**25**	1“	30	57	13	24	27,8	57,2	80	32,92x3,53	M12x45	0,83	AFW 25-6 33,7x7,1
	420	**32**	1¼“	36	66	13	25	31,8	66,7	94	37,69x3,53	M12x50	1,80	AFW 32-6 42,4x8,0 M12
	420	**32**	1¼“	36	66	13	25	31,8	66,7	94	37,69x3,53	M14x50	1,83	AFW 32-6 42,4x8,0
	420	**38**	1½“	41	65	15	26	36,5	79,4	106	47,22x3,53	M16x55	1,90	AFW 38-6 48,3x8,8
	420	**51**	2“	45	75	15	35	44,5	96,8	135	56,74x3,53	M20x70	3,10	AFW 51-6 60,3x10,0

HINWEIS

Bitte beachten Sie, dass bei Blockmontage die gesamte Gegenfläche (Abmessung c, d) eine entsprechende Oberflächengüte haben muss.

INFORMATION

Please note that the entire mating surface (dimension c, d) of a machined block must have an appropriate surface finish.

1 Lochbild gemäß Norm. | *Hole pattern according to ISO standard.*

2 Der max. Arbeitsdruck ist abhängig vom tatsächlichen Rohr und der Schraubenfestigkeit (8.8 / 10.9). | *The maximum working pressure depends on the pipe dimension and on the bolts used (8.8 / 10.9).*

AFE

SAE-FLANSCH MIT WHITWORTH ROHRGEWINDE
SAE-FLANGE WITH BSP THREAD

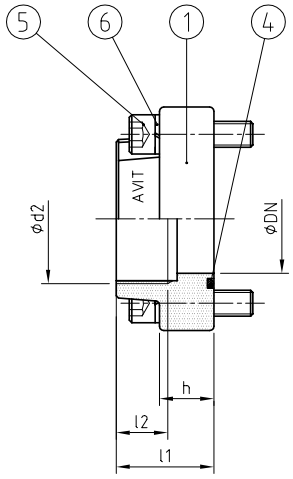

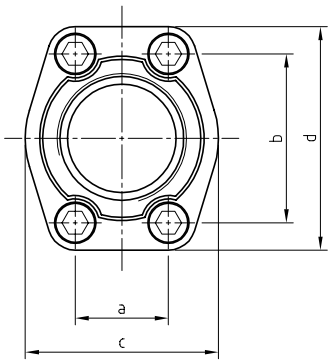

ISO 6162-1/2 [1]

Mit zylindrischem Whitworth Rohrgewinde nach ISO 228-1. Auch als glatte Gegenflanschausführung mit Gewindebohrungen erhältlich (Typ AFEG).

With cylindrical BSP thread acc. ISO 228-1. Also available as counter flange design without O-ring groove with threaded holes (Typ AFEG).

WERKSTOFF-KOMBINATION
MATERIAL COMBINATION

Werkstoff, Oberfläche / *Material, Surface*	TYP DN-Serie-**
Stahl / *Steel* ; NBR	AFE 51-3 - 01
Stahl / *Steel;* FKM	AFE 51-3 - 02
Edelstahl 1.4404 / *Stainless steel* AISI 316L; NBR	AFE 51-3 - 41
Edelstahl 1.4404 / *Stainless steel* AISI 316L; FKM	AFE 51-3 - 42

BESTELLBEISPIEL
ORDER EXAMPLE

STÜCKLISTE
PARTS LIST

Pos.	Bezeichnung / *Description*
1	Gewindeflansch mit O-Ring Nut / *Threaded flange with O-ring groove*
4	O-Ring Dichtung / *O-ring sealing*
5	Schrauben / *Bolts*
6	Federringe / *Spring lock washers*

SERIE *SERIES*	PN [2]	DN	ABMESSUNGEN [mm] *DIMENSIONS*								O-RING	SCHRAUBEN *BOLTS*	GEWICHT *WEIGHT*	BESTELLCODE *ORDER CODE*
[psi]	[bar]	[mm]	d2	l1	l2	h	a	b	c	d	Pos. 4	Pos. 5	[kg]	TYP DN-Serie
„3000“ ISO 6162-1	**350**	**13**	G 1/2	36	15	16	17,5	38,1	47	57	18,64x3,53	M8x30	0,35	AFE 13-3
	350	**19**	G 3/4	36	18	18	22,2	47,6	49	66	24,99x3,53	M10x35	0,50	AFE 19-3
	315	**25**	G 1	38	20	18	26,2	52,4	53	71	32,92x3,53	M10x35	0,57	AFE 25-3
	280	**32**	G 1 1/4	41	22	21	30,2	58,7	69	80	37,69x3,53	M10x35	0,81	AFE 32-3
	210	**38**	G 1 1/2	44	24	25	35,7	69,9	77	94	47,22x3,53	M12x45	1,23	AFE 38-3
	210	**51**	G 2	45	26	25	42,9	77,8	89	103	56,74x3,53	M12x45	1,33	AFE 51-3
	175	**64**	G 2 1/2	50	30	25	50,8	88,9	101	115	69,44x3,53	M12x45	1,67	AFE 64-3
	160	**76**	G 3	50	30	27	61,9	106,4	124	135	85,32x3,53	M16x50	2,60	AFE 76-3
	35	**89**	G 3 1/2	50	27	27	69,9	120,7	136	152	98,02x3,53	M16x50	3,54	AFE 89-3
	35	**102**	G 4	50	30	27	77,8	130,2	146	162	110,72x3,53	M16x50	3,32	AFE 102-3
	35	**127**	G 5	50	30	28	92,1	152,4	180	184	136,12x3,53	M16x55	3,84	AFE 127-3
„6000“ ISO 6162-2	**420**	**13**	G 1/2	36	15	16	18,2	40,5	47	57	18,64x3,53	M8x30	0,36	AFE 13-6
	420	**19**	G 3/4	36	18	19	23,8	50,8	53	71	24,99x3,53	M10x35	0,62	AFE 19-6
	420	**25**	G 1	44	20	24	27,8	57,2	69	80	32,92x3,53	M12x45	1,02	AFE 25-6
	420	**32**	G 1 1/4	44	22	27	31,8	66,7	77	94	37,69x3,53	M12x50	1,41	AFE 32-6 M12
	420	**32**	G 1 1/4	44	22	27	31,8	66,7	77	94	37,69x3,53	M14x50	1,44	AFE 32-6
	420	**38**	G 1 1/2	51	24	30	36,5	79,4	89	106	47,22x3,53	M16x55	2,12	AFE 38-6
	420	**51**	G 2	70	33	37	44,5	96,8	116	135	56,74x3,53	M20x70	4,01	AFE 51-6
	315	**64**	G 2 1/2	75	35	45	58,7	123,8	150	166	69,44x3,53	M24x80	6,75	AFE 64-6
	315	**76**	G 3	90	40	55	71,4	152,4	178	208	85,32x3,53	M30x100	14,86	AFE 76-6

HINWEIS

Bitte beachten Sie, dass bei Blockmontage die gesamte Gegenfläche (Abmessung c, d) eine entsprechende Oberflächengüte haben muss.

INFORMATION

Please note that the entire mating surface (dimension c, d) of a machined block must have an appropriate surface finish.

1 Lochbild gemäß Norm. | *Hole pattern according to ISO standard.*

2 Der max. Arbeitsdruck ist abhängig vom tatsächlichen Rohr und der Schraubenfestigkeit (8.8 / 10.9). | *The maximum working pressure depends on the pipe dimension and on the bolts used (8.8 / 10.9).*

SAE-EINSCHWEISS-FLANSCHANSCHLUSS
SAE-SOCKET WELD FLANGE CONNECTION

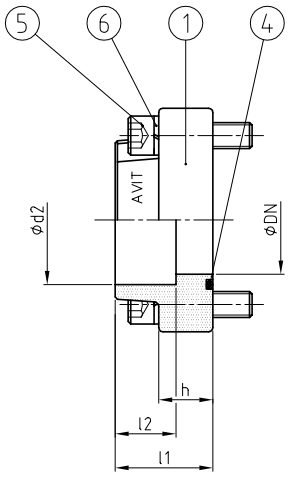

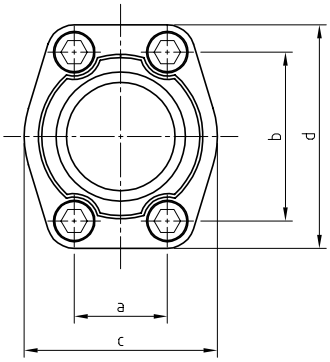

ISO 6162-1/2 [1]

Einfache, einteilige Ausführung.
Auch als Gegenflansch erhältlich (AFLG)

Simple one-piece design.
Also available as counter flange (AFLG)

WERKSTOFF-KOMBINATION *MATERIAL COMBINATION*	**BESTELLBEISPIEL** *ORDER EXAMPLE*
Werkstoff, Oberfläche / *Material, Surface*	TYP DN-Serie-d2-**
Stahl / *Steel* ; NBR	AFLA 51-3 - 61 - 01
Stahl / *Steel;* FKM	AFLA 51-3 - 61 - 02
Edelstahl 1.4404 / *Stainless steel* AISI 316L; NBR	AFLA 51-3 - 61 - 41
Edelstahl 1.4404 / *Stainless steel* AISI 316L; FKM	AFLA 51-3 - 61 - 42

STÜCKLISTE *PARTS LIST*

Pos.	Bezeichnung / *Description*
1	Flansch mit O-Ring Nut / *Flange with O-ring groove*
4	O-Ring Dichtung / *O-ring sealing*
5	Schrauben / *Bolts*
6	Federringe / *Spring lock washers*

SERIE *SERIES*	**PN** [2]	**DN**	**SIZE**	**ABMESSUNGEN [mm]** *DIMENSIONS*								**O-RING**	**SCHRAUBEN** *BOLTS*	**BESTELLCODE** *ORDER CODE*
[psi]	[bar]	[mm]	[inch]	d2	l1	l2	h	a	b	c	d	Pos. 4	Pos. 5	TYP DN-Serie d2
„3000“ ISO 6162-1	**160 (315)**	**13**	½“	21,6	36	18	16	17,5	38,1	47	57	18,64x3,53	M8x30	AFLA 13-3
		19	¾“	27,2	36	18	18	22,2	47,6	49	66	24,99x3,53	M10x35	AFLA 19-3
		25	1“	34,1	36	18	18	26,2	52,4	53	71	32,92x3,53	M10x35	AFLA 25-3
	160 (210)	**32**	1¼“	42,8	41	18	21	30,2	58,7	69	80	37,69x3,53	M10x35	AFLA 32-3
		38	1½“	48,6	44	20	25	35,7	69,9	77	94	47,22x3,53	M12x45	AFLA 38-3
		51	2“	61	45	22	25	42,9	77,8	89	103	56,74x3,53	M12x45	AFLA 51-3
	160	**64**	2½“	76,6	50	24	25	50,8	88,9	101	115	69,44x3,53	M12x45	AFLA 64-3
		76	3“	90,5	50	28	27	61,9	106,4	124	135	85,32x3,53	M16x50	AFLA 76-3
	35	**89**	3½“	103	50	28	27	69,9	120,7	136	152	98,02x3,53	M16x50	AFLA 89-3
		102	4“	115,3	50	28	27	77,8	130,2	146	162	110,72x3,53	M16x50	AFLA 102-3
		127	5“	142	50	28	28	92,1	152,4	180	184	136,12x3,53	M16x55	AFLA 127-3
„6000“ ISO 6162-2	**160 (420)**	**13**	½“	21,6	36	18	16	18,2	40,5	47	57	18,64x3,53	M8x30	AFLA 13-6
		19	¾“	27,2	36	20	19	23,8	50,8	53	71	24,99x3,53	M10x35	AFLA 19-6
		25	1“	34,1	44	22	24	27,8	57,2	69	80	32,92x3,53	M12x45	AFLA 25-6
		32	1¼“	42,8	44	22	27	31,8	66,7	77	94	37,69x3,53	M12x50	AFLA 32-6 M12
		32	1¼“	42,8	44	22	27	31,8	66,7	77	94	37,69x3,53	M14x50	AFLA 32-6
		38	1½“	48,6	51	24	30	36,5	79,4	89	106	47,22x3,53	M16x55	AFLA 38-6
		51	2“	61	70	25	37	44,5	96,8	116	135	56,74x3,53	M20x70	AFLA 51-6

HINWEIS

Bitte beachten Sie, dass bei Blockmontage die gesamte Gegenfläche (Abmessung c, d) eine entsprechende Oberflächengüte haben muss.

INFORMATION

Please note that the entire mating surface (dimension c, d) of a machined block must have an appropriate surface finish.

1 Lochbild gemäß Norm. | *Hole pattern according to ISO standard.*

2 Druckeinschränkung wegen Kehlnaht! Je nach Anwendung sind höhere Drücke möglich. | *Pressure restriction due to fillet weld! Depending on the application, higher pressures are possible..*

AFLAF

SAE-EINSCHWEISS-FLANSCHANSCHLUSS FLACH
SAE-SOCKET WELD FLAT FLANGE

ISO 6162-1/2 [1]

Flache Ausführung

Flat design

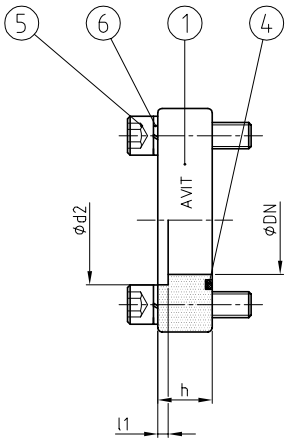

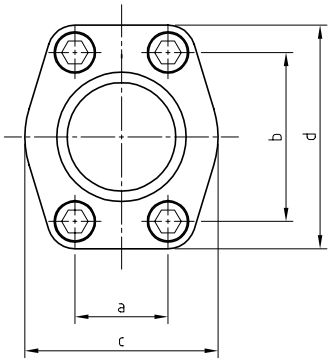

WERKSTOFF-KOMBINATION *MATERIAL COMBINATION*	BESTELLBEISPIEL *ORDER EXAMPLE*
Werkstoff, Oberfläche / *Material, Surface*	TYP DN-Serie-d2-**
Stahl / *Steel* ; NBR	AFLAF 51-3 - 61 - 01
Stahl / *Steel;* FKM	AFLAF 51-3 - 61 - 02
Edelstahl 1.4404 / *Stainless steel* AISI 316L; NBR	AFLAF 51-3 - 61 - 41
Edelstahl 1.4404 / *Stainless steel* AISI 316L; FKM	AFLAF 51-3 - 61 - 42

STÜCKLISTE *PARTS LIST*

Pos.	Bezeichnung / *Description*
1	Flansch mit O-Ring Nut / *Flange with O-ring groove*
4	O-Ring Dichtung / *O-ring sealing*
5	Schrauben / *Bolts*
6	Federringe / *Spring lock washers*

SERIE *SERIES*	PN	DN	SIZE	ABMESSUNGEN [mm] *DIMENSIONS*							O-RING	SCHRAUBEN *BOLTS*	BESTELLCODE *ORDER CODE*
[psi]	[bar]	[mm]	[inch]	d2	l1	h	a	b	c	d	Pos. 4	Pos. 5	TYP DN-Serie d2
„3000“ ISO 6162-1	160 (315)	**13**	½“	21,6	3	16	17,5	38,1	47	57	18,64x3,53	M8x30	AFLAF 13-3
		19	¾“	27,2	4	18	22,2	47,6	49	66	24,99x3,53	M10x35	AFLAF 19-3
		25	1“	34,5	4	19	26,2	52,4	53	71	32,92x3,53	M10x35	AFLAF 25-3
	160 (210)	**32**	1¼“	42,8	4	21	30,2	58,7	69	80	37,69x3,53	M10x35	AFLAF 32-3
		38	1½“	48,6	4	25	35,7	69,9	77	94	47,22x3,53	M12x45	AFLAF 38-3
		51	2“	61	4	25	42,9	77,8	89	103	56,74x3,53	M12x45	AFLAF 51-3
	160	**64**	2½“	76,6	5	25	50,8	88,9	101	115	69,44x3,53	M12x45	AFLAF 64-3
		76	3“	90,5	5	27	61,9	106,4	124	135	85,32x3,53	M16x50	AFLAF 76-3
	35	**89**	3½“	103	5	27	69,9	120,7	136	152	98,02x3,53	M16x50	AFLAF 89-3
		102	4“	115,5	6	27	77,8	130,2	146	162	110,72x3,53	M16x50	AFLAF 102-3
		127	5“	142,5	6	28	92,1	152,4	180	184	136,12x3,53	M16x55	AFLAF 127-3
„6000“ ISO 6162-2	160 (420)	**13**	½“	21,6	4	16	18,2	40,5	47	57	18,64x3,53	M8x30	AFLAF 13-6
		19	¾“	27,2	4	19	23,8	50,8	53	71	24,99x3,53	M10x35	AFLAF 19-6
		25	1“	34,5	4	24	27,8	57,2	69	80	32,92x3,53	M12x45	AFLAF 25-6
		32	1¼“	42,8	4	27	31,8	66,7	77	94	37,69x3,53	M12x50	AFLAF 32-6 M12
		32	1¼“	42,8	4	27	31,8	66,7	77	94	37,69x3,53	M14x50	AFLAF 32-6
		38	1½“	48,6	4	30	36,5	79,4	89	106	47,22x3,53	M16x55	AFLAF 38-6
		51	2“	61	4	37	44,5	96,8	116	135	56,74x3,53	M20x70	AFLAF 51-6

HINWEIS

Bitte beachten Sie, dass bei Blockmontage die gesamte Gegenfläche (Abmessung c, d) eine entsprechende Oberflächengüte haben muss.

INFORMATION

Please note that the entire mating surface (dimension c, d) of a machined block must have an appropriate surface finish.

1 Lochbild gemäß Norm. | *Hole pattern according to ISO standard.*

2 Druckeinschränkung wegen Kehlnaht! Je nach Anwendung sind höhere Drücke möglich. | *Pressure restriction due to fillet weld! Depending on the application, higher pressures are possible.*

SAE-BLINDFLANSCH
SAE-BLIND FLANGE

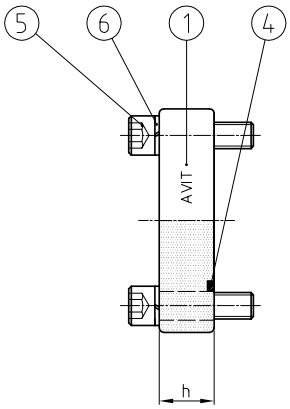

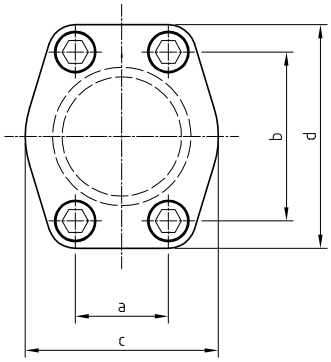

ISO 6162-1/2 [1]

Auch mit Messanschluss G 1/4“ lieferbar.

Also available with test point thread G 1/4”.

WERKSTOFF-KOMBINATION
MATERIAL COMBINATION

Werkstoff, Oberfläche / *Material, Surface*	TYP DN-Serie-**
Stahl / *Steel* ; NBR	AFB 51-3 - 01
Stahl / *Steel;* FKM	AFB 51-3 - 02
Edelstahl 1.4404 / *Stainless steel* AISI 316L; NBR	AFB 51-3 - 41
Edelstahl 1.4404 / *Stainless steel* AISI 316L; FKM	AFB 51-3 - 42

BESTELLBEISPIEL
ORDER EXAMPLE

STÜCKLISTE
PARTS LIST

Pos.	Bezeichnung / *Description*
1	Blindflansch mit O-Ring Nut / *Blind flange with O-ring groove*
4	O-Ring Dichtung / *O-ring sealing*
5	Schrauben / *Bolts*
6	Federringe / *Spring lock washers*

SERIE *SERIES*	PN [2]	DN	SIZE	ABMESSUNGEN [mm] *DIMENSIONS*					O-RING	SCHRAUBEN *BOLTS*	GEWICHT *WEIGHT*	BESTELLCODE *ORDER CODE*
[psi]	[bar]	[mm]	[inch]	h	a	b	c	d	Pos. 4	Pos. 5	[kg]	TYP DN-Serie
„3000“ ISO 6162-1	**350**	**13**	½“	16	17,5	38,1	47	57	18,64x3,53	M8x30	0,18	AFB 13-3
	350	**19**	¾“	18	22,2	47,6	49	66	24,99x3,53	M10x35	0,26	AFB 19-3
	315	**25**	1“	18	26,2	52,4	53	71	32,92x3,53	M10x35	0,34	AFB 25-3
	280	**32**	1¼“	21	30,2	58,7	69	80	37,69x3,53	M10x35	0,66	AFB 32-3
	210	**38**	1½“	25	35,7	69,9	77	94	47,22x3,53	M12x45	1,07	AFB 38-3
	210	**51**	2“	25	42,9	77,8	89	103	56,74x3,53	M12x45	1,33	AFB 51-3
	175	**64**	2½“	25	50,8	88,9	101	115	69,44x3,53	M12x45	1,74	AFB 64-3
	160	**76**	3“	27	61,9	106,4	124	135	85,32x3,53	M16x50	2,98	AFB 76-3
	35	**89**	3½“	27	69,9	120,7	136	152	98,02x3,53	M16x50	3,80	AFB 89-3
	35	**102**	4“	27	77,8	130,2	146	162	110,72x3,53	M16x50	4,24	AFB 102-3
	35	**127**	5“	28	92,1	152,4	180	184	136,12x3,53	M16x55	5,02	AFB 127-3
„6000“ ISO 6162-2	**420**	**13**	½“	16	18,2	40,5	47	57	18,64x3,53	M8x30	0,23	AFB 13-6
	420	**19**	¾“	19	23,8	50,8	53	71	24,99x3,53	M10x35	0,44	AFB 19-6
	420	**25**	1“	24	27,8	57,2	69	80	32,92x3,53	M12x45	0,76	AFB 25-6
	420	**32**	1¼“	27	31,8	66,7	77	94	37,69x3,53	M12x50	1,11	AFB 32-6 M12
	420	**32**	1¼“	27	31,8	66,7	77	94	37,69x3,53	M14x50	1,14	AFB 32-6
	420	**38**	1½“	30	36,5	79,4	89	106	47,22x3,53	M16x55	1,60	AFB 38-6
	420	**51**	2“	37	44,5	96,8	116	135	56,74x3,53	M20x70	3,32	AFB 51-6
	315	**64**	2½“	45	58,7	123,8	150	166	69,44x3,53	M24x80	6,02	AFB 64-6
	315	**76**	3“	55	71,4	152,4	178	208	85,32x3,53	M30x100	12,45	AFB 76-6

HINWEIS

Bitte beachten Sie, dass bei Blockmontage die gesamte Gegenfläche (Abmessung c, d) eine entsprechende Oberflächengüte haben muss.

INFORMATION

Please note that the entire mating surface (dimension c, d) of a machined block must have an appropriate surface finish.

1 Lochbild gemäß Norm. | *Hole pattern according to ISO standard.*

2 Der max. Arbeitsdruck ist abhängig von der Schraubenfestigkeit (8.8 / 10.9). | *The maximum working pressure depends on the bolts used (8.8 / 10.9).*

AFM

SAE-FLANSCH MIT 24° KONUS
SAE-FLANGE WITH 24° CONUS

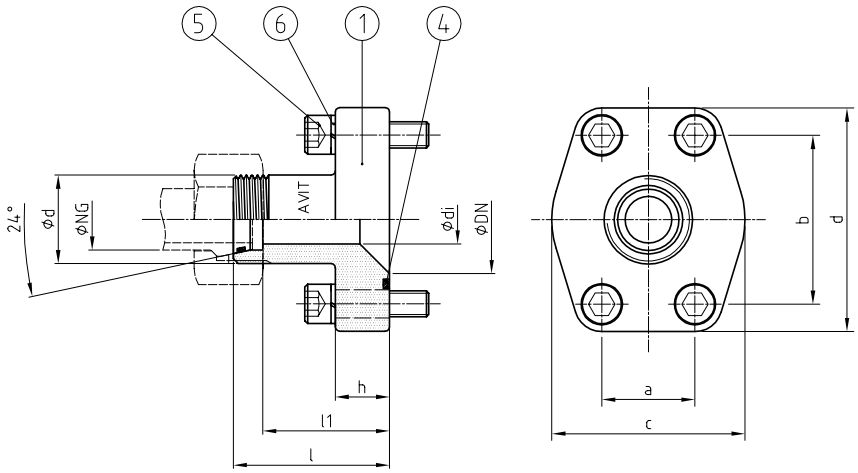

ISO 6162-1/2 [1, 3]

Gewindezapfen mit 24° Konus-Anschluss mit metrischem Gewinde nach ISO 8434-1.

Screwed end with 24° conus with metric thread acc. ISO 8434-1.

WERKSTOFF-KOMBINATION *MATERIAL COMBINATION*	**BESTELLBEISPIEL** *ORDER EXAMPLE*
Werkstoff, Oberfläche / *Material, Surface*	TYP DN-Serie-NG-**
Stahl, verzinkt / *Steel, galvanised*; NBR	AFM 25-3 - 25 - 01
Stahl, verzinkt / *Steel, galvanised;* FKM	AFM 25-3 - 25 - 02
Edelstahl 1.4404 / *Stainless steel* AISI 316L; NBR	AFM 25-3 - 25 - 41
Edelstahl 1.4404 / *Stainless steel* AISI 316L; FKM	AFM 25-3 - 25 - 42

STÜCKLISTE *PARTS LIST*

Pos.	Bezeichnung / *Description*
1	Flansch mit 24° Konus / *Flange with 24° conus*
4	O-Ring Dichtung / *O-ring sealing*
5	Schrauben / *Bolts*
6	Federringe / *Spring lock washers*

SERIE *SERIES*	**PN** [2]	**DN**	**SIZE**	**NG**				**ABMESSUNGEN [mm]** *DIMENSIONS*						**O-RING**	**SCHRAUBEN** *BOLTS*	**GEWICHT** *WEIGHT*	**BESTELLCODE** *ORDER CODE*
[psi]	[bar]	[mm]	[inch]	[mm]	d2	di	l	l1	h	a	b	c	d	Pos. 4	Pos. 5	[kg]	TYP DN-Serie-NG
„3000“ ISO 6162-1	**350**	**13**	½“	**12**	M20x1,5	8	47	39,5	16	17,5	38,1	46	54	18,64x3,53	M8x30	0,31	AFM 13-3-12
				15L	M22x1,5	11		40									AFM 13-3-15
				16	M24x1,5	12		38,5									AFM 13-3-16
	350	**19**	¾“	**16**	M24x1,5	12	52	43,5	18	22,2	47,6	52	65	24,99x3,53	M10x35	0,53	AFM 19-3-16
				20	M30x2,0	16		41,5									AFM 19-3-20
				22L	M30x2,0	18		44,5									AFM 19-3-22
	315	**25**	1“	**20**	M30x2,0	15	55	44,5	18	26,2	52,4	59	70	32,92x3,53	M10x35	0,65	AFM 25-3-20
				25	M36x2,0	20		43									AFM 25-3-25
				28L	M36x2,0	23		47,5									AFM 25-3-28
	280	**32**	1¼“	**25**	M36x2,0	20	60	48	21	30,2	58,7	73	80	37,69x3,53	M10x35	0,89	AFM 32-3-25
				30	M42x2,0	25		46,5									AFM 32-3-30
				35L	M45x2,0	30		49,5									AFM 32-3-35
	210	**38**	1½“	**35L**	M45x2,0	30	70	59,5	25	35,7	69,9	83	94	47,22x3,53	M12x45	1,34	AFM 38-3-35
				38	M52x2,0	30		54									AFM 38-3-38
				42L	M52x2,0	36		59									AFM 38-3-42
	210	**51**	2“	**38**	M52x2,0	30	72	56	25	42,9	77,8	97	102	56,74x3,53	M12x45	1,75	AFM 51-3-38
				42L	M52x2,0	36		61									AFM 51-3-42
„6000“ ISO 6162-2	**420**	**13**	½“	**12**	M20x1,5	8	47	39,5	16	18,2	40,5	48	57	18,64x3,53	M8x30	0,33	AFM 13-6-12
				16	M24x1,5	12		38,5									AFM 13-6-16
	420	**19**	¾“	**16**	M24x1,5	12	52	43,5	18	23,8	50,8	60	72	24,99x3,53	M10x35	0,80	AFM 19-6-16
				20	M30x2,0	15		41,5									AFM 19-6-20
	420	**25**	1“	**20**	M30x2,0	15	60	49,5	21	27,8	57,2	70	81	32,92x3,53	M12x45	0,98	AFM 25-6-20
				25	M36x2,0	20		48									AFM 25-6-25
	420	**32**	1¼“	**25**	M36x2,0	20	68	56	24	31,8	66,7	78	96	37,69x3,53	M14(12)x50	1,44	AFM 32-6-25 (M12)
				30	M42x2,0	25		54,5									AFM 32-6-30 (M12)
	420	**38**	1½“	**30**	M42x2,0	25	72	58,5	27	36,5	79,4	96	113	47,22x3,53	M16x55	2,14	AFM 38-6-30
				38	M52x2,0	30		56									AFM 38-6-38

Fußnoten siehe Seite 3.58 | *Footnotes see on page 3.58*

SAE-WINKELFLANSCH MIT 24° KONUS
SAE-ELBOW FLANGE WITH 24° CONUS

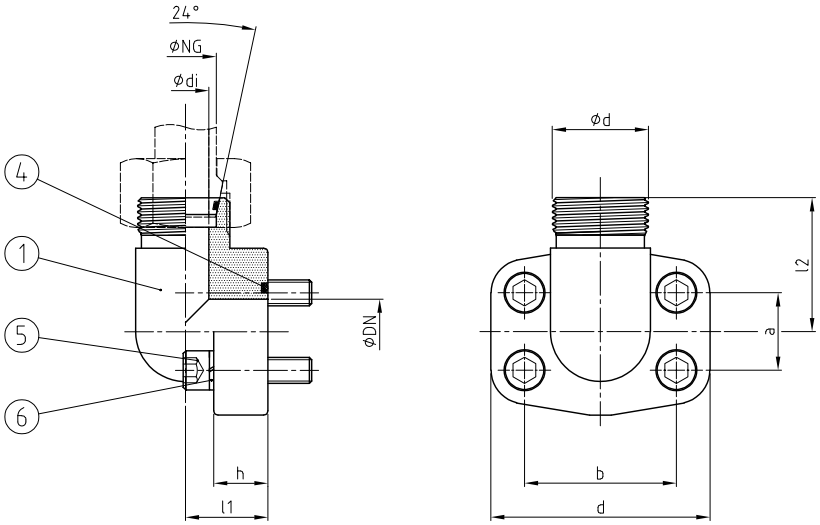

ISO 6162-1/2 [1, 3]

Gewindezapfen mit 24° Konus-Anschluss mit metrischem Gewinde nach ISO 8434-1.

Screwed end with 24° conus with metric thread acc. ISO 8434-1.

WERKSTOFF-KOMBINATION *MATERIAL COMBINATION*	BESTELLBEISPIEL *ORDER EXAMPLE*
Werkstoff, Oberfläche / *Material, Surface*	TYP DN-Serie-NG-**
Stahl, verzinkt / *Steel, galvanised*; NBR	AFMW 25-3 - 25 - 01
Stahl, verzinkt / *Steel, galvanised;* FKM	AFMW 25-3 - 25 - 02
Edelstahl 1.4404 / *Stainless steel* AISI 316L; NBR	AFMW 25-3 - 25 - 41
Edelstahl 1.4404 / *Stainless steel* AISI 316L; FKM	AFMW 25-3 - 25 - 42

STÜCKLISTE *PARTS LIST*

Pos.	Bezeichnung / *Description*
1	Winkelflansch mit 24° Konus / *Elbow flange with 24° conus*
4	O-Ring Dichtung / *O-ring sealing*
5	Schrauben / *Bolts*
6	Federringe / *Spring lock washers*

SERIE *SERIES*	PN [2]	DN	SIZE	NG	ABMESSUNGEN [mm] *DIMENSIONS*								O-RING	SCHRAUBEN *BOLTS*	GEWICHT *WEIGHT*	BESTELLCODE *ORDER CODE*
[psi]	[bar]	[mm]	[inch]	[mm]	d2	di	l1	l2	h	a	b	d	Pos. 4	Pos. 5	[kg]	TYP DN-Serie -NG
„3000“ ISO 6162-1	**350**	**13**	½“	**12**	M20x1,5	8	18	36	19	17,5	38,1	57	18,64x3,53	M8x30	0,36	AFMW 13-3-12
				15L	M22x1,5	11										AFMW 13-3-15
				16	M24x1,5	12										AFMW 13-3-16
	350	**19**	¾“	**16**	M24x1,5	12	22	38	22	22,2	47,6	68	24,99x3,53	M10x35	0,55	AFMW 19-3-16
				20	M30x2,0	16										AFMW 19-3-20
				22L	M30x2,0	18										AFMW 19-3-22
	315	**25**	1“	**20**	M30x2,0	15	28	42	24	26,2	52,4	74	32,92x3,53	M10x35	0,75	AFMW 25-3-20
				25	M36x2,0	20										AFMW 25-3-25
				28L	M36x2,0	23										AFMW 25-3-28
	280	**32**	1¼“	**25**	M36x2,0	20	30	50	22	30,2	58,7	81	37,69x3,53	M10x35	1,09	AFMW 32-3-25
				30	M42x2,0	25										AFMW 32-3-30
				35L	M45x2,0	30										AFMW 32-3-35
	210	**38**	1½“	**35L**	M45x2,0	30	36	58	25	35,7	69,9	95	47,22x3,53	M12x45	1,61	AFMW 38-3-35
				38	M52x2,0	30										AFMW 38-3-38
				42L	M52x2,0	36										AFMW 38-3-42
„6000“ ISO 6162-2	**420**	**13**	½“	**12**	M20x1,5	8	20	36	16	18,2	40,5	57	18,64x3,53	M8x30	0,34	AFMW 13-6-12
				16	M24x1,5	12										AFMW 13-6-16
	420	**19**	¾“	**16**	M24x1,5	12	26	41	19	23,8	50,8	72	24,99x3,53	M10x35	1,61	AFMW 19-6-16
				20	M30x2,0	15										AFMW 19-6-20
	420	**25**	1“	**20**	M30x2,0	15	30	50	24	27,8	57,2	82	32,92x3,53	M12x45	1,42	AFMW 25-6-20
				25	M36x2,0	20										AFMW 25-6-25
	420	**32**	1¼“	**25**	M36x2,0	20	36	58	27	31,8	66,7	95	37,69x3,53	M14(12)x50	1,88	AFMW 32-6-25 (M12)
				30	M42x2,0	25										AFMW 32-6-30 (M12)
	420	**38**	1½“	**30**	M42x2,0	25	41	65	30	36,5	79,4	110	47,22x3,53	M16x55	2,71	AFMW 38-6-30
				38	M52x2,0	30										AFMW 38-6-38

1 Lochbild gemäß Norm. | *Hole pattern according to ISO standard.*

2 Der max. Arbeitsdruck ist abhängig vom tatsächlichen Rohr und der Schraubenfestigkeit (8.8 / 10.9). | *The maximum working pressure depends on the pipe dimension and on the bolts used (8.8 / 10.9).*

3 Bei Blockmontage muss die gesamte Gegenfläche (c, d) eine entsprechende Oberflächengüte haben. | *The entire mating surface (c, d) of a machined block must have an appropriate surface finish.*

SAE-WINKEL-FLANSCHVERTEILER
SAE-ELBOW FLANGE DISTRIBUTOR

ECO DESIGN

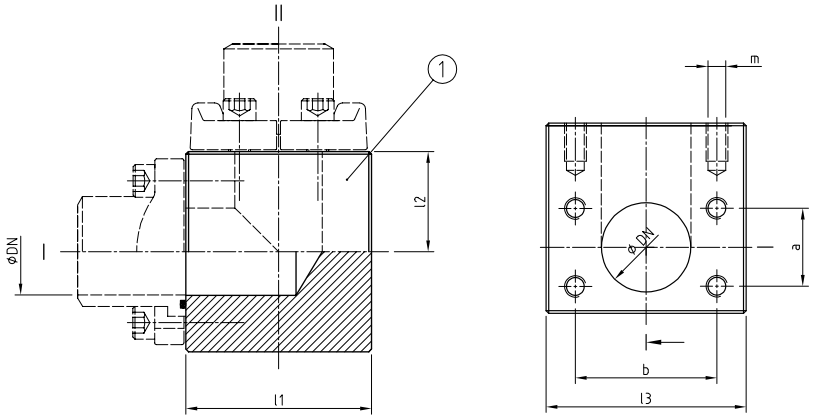

AVIT ≈ ISO 6162-1/2 [1]

Flanschverteiler können durch Flansch- oder Gewindeanschlüsse mit unterschiedlichen Nennweiten erweitert werden.

Flange distributors can be extended with further connections of different sizes and types.

WERKSTOFF-KOMBINATION
MATERIAL COMBINATION

Werkstoff, Oberfläche / *Material, Surface*	TYP DN-Serie - **
Stahl, verzinkt / *Steel, galvanised*	SFVH 51-3 - 01
Edelstahl / *Stainless steel*	SFVH 51-3 - 41

BESTELLBEISPIEL
ORDER EXAMPLE

STÜCKLISTE
PARTS LIST

Pos.	Bezeichnung / *Description*
1	Verteilerblock / *Manifold block*

SERIE *SERIES* [psi]	PN [bar]	DN [mm]	SIZE [inch]	NEW SHORT ECO DESIGN l1	l2	l3	a	b	GEWINDE *THREAD* m	GEWICHT *WEIGHT* [kg]	BESTELLCODE *ORDER CODE* TYP DN-Serie
„3000“ ISO 6162-1	350	13	½“	38	33	50	17,5	38,1	M8	1,15	SFVH 13-3
	350	19	¾“	50	45	70	22,2	47,6	M10	2,06	SFVH 19-3
	315	25	1“	50	45	70	26,2	52,4	M10	3,01	SFVH 25-3
	280	32	1¼“	55	50	80	30,2	58,7	M10	4,44	SFVH 32-3
	210	38	1½“	65	57	90	35,7	69,9	M12	6,04	SFVH 38-3
	210	51	2“	72	60	100	42,9	77,8	M12	7,89	SFVH 51-3
	175	64	2½“	88	63	110	50,8	88,9	M12	9,56	SFVH 64-3
	160	76	3“	105	80	140	61,9	106,4	M16	15,3	SFVH 76-3
	35	89	3½“	120	85	150	69,9	120,7	M16	22,1	SFVH 89-3
	35	102	4“	130	95	170	77,8	130,2	M16	25,2	SFVH 102-3
	35	127	5“	160	105	190	92,1	152,4	M16	33,6	SFVH 127-3
„6000“ ISO 6162-2	420	13	½“	38	38	60	18,2	40,5	M8	1,38	SFVH 13-6
	420	19	¾“	50	44	70	23,8	50,8	M10	2,73	SFVH 19-6
	420	25	1“	58	52	80	27,8	57,2	M12	3,95	SFVH 25-6
	420	32	1¼“	63	55	90	31,8	66,7	M12	6,18	SFVH 32-6 M12
	420	32	1¼“	63	55	90	31,8	66,7	M14	6,18	SFVH 32-6
	420	38	1½“	70	62	100	36,5	79,3	M16	10,6	SFVH 38-6
	420	51	2“	89	80	130	44,5	96,8	M20	16,9	SFVH 51-6
	315	64	2½“	110	90	160	58,7	123,8	M24	37,1	SFVH 64-6
	315	76	3“	135	110	200	71,4	152,4	M30	66,8	SFVH 76-6

1 Lochbild gemäß Norm. | *Hole pattern according to ISO standard.*

SAE-FLANSCHVERTEILER
SAE-FLANGE DISTRIBUTOR

ECO DESIGN

AVIT Hochdruckrohrtechnik

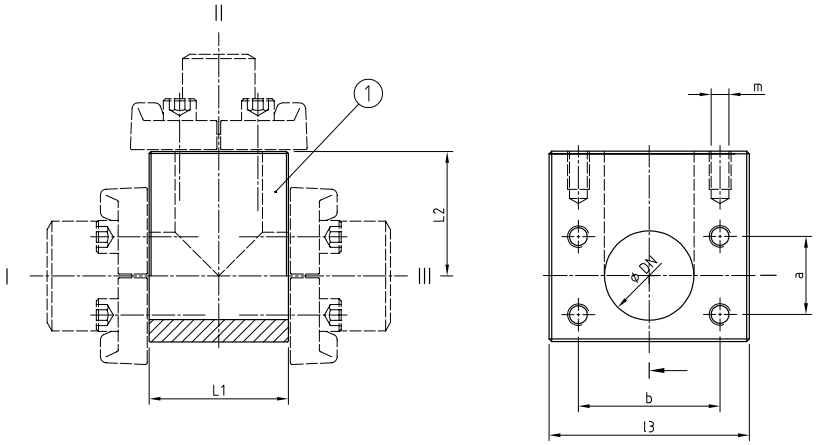

AVIT ≈ ISO 6162-1/2 [1]

ECO-Ausführung - 50% weniger Materialeinsatz. Flanschverteiler können mit reduzieren AVIT Flansch-bunden kombiniert werden.

ECO design - over 50% material reduction. Flange distributors can be extended with further connections of different sizes and types.

WERKSTOFF-KOMBINATION
MATERIAL COMBINATION

Werkstoff, Oberfläche / *Material, Surface*	TYP DN-Serie - **
Stahl, verzinkt / *Steel, galvanised*	SFV 51-3 - 01
Edelstahl / *Stainless steel*	SFV 51-3 - 41

BESTELLBEISPIEL
ORDER EXAMPLE

STÜCKLISTE
PARTS LIST

Pos.	Bezeichnung / *Description*
1	Verteilerblock / *Manifold block*

SERIE *SERIES* [psi]	PN [bar]	DN [mm]	SIZE [inch]	NEW SHORT ECO DESIGN L1	L2	L3	a	b	GEWINDE *THREAD* M	GEWICHT *WEIGHT* [kg]	BESTELLCODE *ORDER CODE* TYP DN-Serie
„3000“ ISO 6162-1	350	13	½“	38	33	50	17,5	38,1	M8	0,59	SFV 13-3
	350	19	¾“	50	45	70	22,2	47,6	M10	1,56	SFV 19-3
	315	25	1“	50	45	70	26,2	52,4	M10	1,43	SFV 25-3
	280	32	1¼“	55	50	80	30,2	58,7	M10	2,00	SFV 32-3
	210	38	1½“	65	57	90	35,7	69,9	M12	2,91	SFV 38-3
	210	51	2“	72	60	100	42,9	77,8	M12	3,62	SFV 51-3
	175	64	2½“	88	63	110	50,8	88,9	M12	4,89	SFV 64-3
	160	76	3“	105	80	140	61,9	106,4	M16	10,00	SFV 76-3
	35	89	3½“	120	85	150	69,9	120,7	M16	12,27	SFV 89-3
	35	102	4“	130	95	170	77,8	130,2	M16	17,06	SFV 102-3
	35	127	5“	160	105	190	92,1	152,4	M16	23,29	SFV 127-3
„6000“ ISO 6162-2	420	13	½“	38	38	60	18,2	40,5	M8	0,89	SFV 13-6
	420	19	¾“	50	44	70	23,8	50,8	M10	1,56	SFV 19-6
	420	25	1“	58	52	80	27,8	57,2	M12	2,25	SFV 25-6
	420	32	1¼“	63	55	90	31,8	66,7	M12	2,96	SFV 32-6 M12
	420	32	1¼“	63	55	90	31,8	66,7	M14	2,96	SFV 32-6
	420	38	1½“	70	62	100	36,5	79,3	M16	3,91	SFV 38-6
	420	51	2“	89	80	130	44,5	96,8	M20	8,37	SFV 51-6
	315	64	2½“	110	90	160	58,7	123,8	M24	16,19	SFV 64-6
	315	76	3“	135	110	200	71,4	152,4	M30	31,93	SFV 76-6

1 Lochbild gemäß Norm. | *Hole pattern according to ISO standard.*

SAE-REDUZIERFLANSCH
SAE-ADAPTER FLANGE

Ausführung kann je nach Variante variieren! | *Design may vary depending on the size*

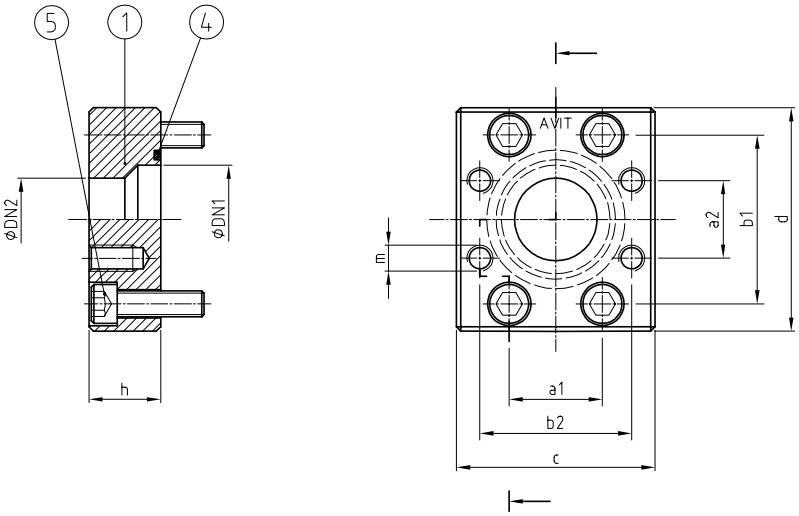

AVIT ≈ ISO 6162-1/2 [1]

Diese Tabelle enthält nur Standardreduzierungen. Andere Ausführungen, auch serienübergreifend, sind ebenfalls kurzfristig lieferbar.

Only the standards are indicated in the table. Other sizes and combinations across the series are deliverable in short time.

WERKSTOFF-KOMBINATION
MATERIAL COMBINATION

Werkstoff, Oberfläche / *Material, Surface*	TYP DN1>DN2 - **
Stahl, phosphatiert / *Steel, phosphatised;* NBR	AFR 51-3 > 38-3 - 01
Stahl, phosphatiert / *Steel, phosphatised; FKM*	AFR 51-3 > 38-3 - 02
Edelstahl / *Stainless steel*; NBR	AFR 51-3 > 38-3 - 41
Edelstahl / *Stainless steel*; FKM	AFR 51-3 > 38-3 - 42

BESTELLBEISPIEL
ORDER EXAMPLE

STÜCKLISTE
PARTS LIST

Pos.	Bezeichnung / *Description*
1	Reduzierflansch mit O-Ring Nut / *Adapter flange with O-ring groove*
4	O-Ring Dichtung / *O-ring sealing*
5	Schrauben / *Bolts*

1 Lochbild gemäß Norm | *Hole pattern according to ISO standard*

SERIE *SERIES*	PN	DN1>DN2	SIZE	ABMESSUNGEN [mm] *DIMENSIONS*								O-RING	SCHRAUBEN *BOLTS*	BESTELLCODE *ORDER CODE*
[psi]	[bar]	[mm]	[inch]	h	a1	b1	a2	b2	c	d	m	Pos. 4	Pos. 5	TYP DN1>DN2
„3000“ ISO 6162-1	**315**	**25 > 19**	1“ > ¾“	28	26,2	52,4	22,2	47,6	62	72	M10	32,92x3,53	M10x25	AFR 25-3>19-3
	280	**32 > 25**	1¼“ > 1“	28	30,2	58,7	26,2	52,4	73	80	M10	37,69x3,53	M10x30	AFR 32-3>25-3
	210	**38 > 32**	1½“ > 1¼“	32	35,7	69,9	30,2	58,7	80	94	M10	47,22x3,53	M12x35	AFR 38-3>32-3
		38 > 25	1½“ > 1“				26,2	52,4						AFR 38-3>25-3
	210	**51 > 38**	2“ > 1½“	32	42,9	77,8	35,7	69,9	97	102	M12	56,74x3,53	M12x35	AFR 51-3>38-3
		51 > 32	2“ > 1¼“	34			30,2	58,7			M10			AFR 51-3>32-3
	175	**64 > 51**	2½“ > 2“	36	50,8	88,9	42,9	77,8	109	115	M12	69,44x3,53	M12x40	AFR 64-3>51-3
		64 > 38	2½“ > 1½“				35,7	69,9			M12			AFR 64-3>38-3
	160	**76 > 64**	3“ > 2½“	40	61,9	106,4	50,8	88,9	131	135	M12	85,32x3,53	M16x50	AFR 76-3>64-3
		76 > 51	3“ > 2“				42,9	77,8			M12			AFR 76-3>51-3
	35	**89 > 76**	3½“ > 3“	40	69,9	120,7	61,9	106,4	140	152	M16	98,02x3,53	M16x50	AFR 89-3>76-3
		89 > 64	3½“ > 2½“				50,8	88,9			M12			AFR 89-3>64-3
	35	**102 > 76**	4“ > 3“	50	77,8	130,2	61,9	106,4	152	162	M16	110,72x3,53	M16x50	AFR 102-3>76-3
	35	**127 > 76**	5“ > 3“	58	92,1	152,4	61,9	106,4	180	185	M16	136,12x3,53	M16x60	AFR 127-3>76-3
„6000 ISO 6162-2	**420**	**25 > 19**	1“ > ¾“	32	27,8	57,2	23,8	50,8	70	81	M10	32,92x3,53	M12x25	AFR 25-6>19-6
	420	**32 > 19**	1¼“ > ¾“	38	31,8	66,7	23,8	50,8	78	96	M10	37,69x3,53	M14(12)x40	AFR 32-6 (M12) >19-6
		32 > 25	1¼“ > 1“				27,8	57,2			M12			AFR 32-6 (M12) >25-6
	420	**38 > 25**	1½“ > 1“	44	36,5	79,4	27,8	57,2	96	113	M12	47,22x3,53	M16x50	AFR 38-6>25-6
		38 > 32	1½“ > 1¼“				31,8	66,7			M14(M12)			AFR 38-6>32-6 (M12)
	420	**51 > 32**	2“ > 1¼“	48	44,5	96,8	31,8	66,7	114	134	M14(M12)	56,74x3,53	M20x50	AFR 51-6>32-6 (M12)
		51 > 38	2“ > 1½“				36,5	79,4			M16			AFR 51-6>38-6
	315	**64 > 38**	2½“ > 1½“	48	58,7	123,8	36,5	79,4	150	175	M16	69,44x3,53	M24x50	AFR 64-6>38-6
		64 > 51	2½“ > 2“				44,5	96,8			M20			AFR 64-6>51-6
	315	**76 >51**	3“ > 2“	80	71,4	152,4	44,5	96,8	178	210	M20	85,32x3,53	M30x70	AFR 76-6>51-6
		76 > 64	3“ > 2½“				58,7	123,8			M24			AFR 76-6>64-6

BKS

BLOCKKUGELHAHN MIT SAE-FLANSCHANSCHLUSS
BALL VALVE WITH SAE-FLANGE CONNECTION

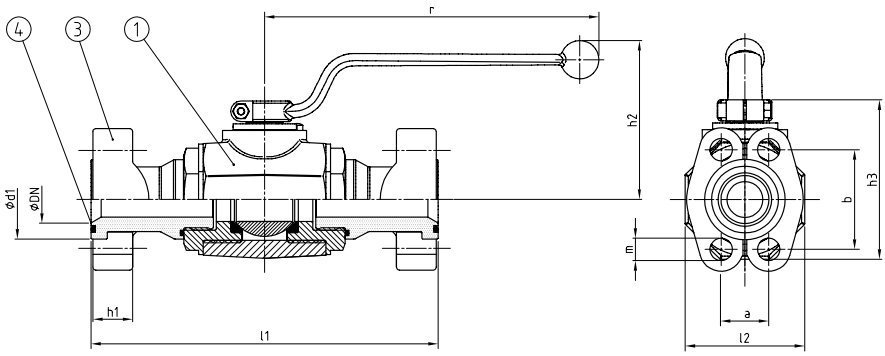

ISO 6162-1/2 [1]

2/2 Wege Kugelhahn zum Absperren eines Druckmittelstroms in beiden Richtungen. Schalthebel gekröpft.

2/2 way ball valve is used to shut-off a pressure flow in both directions. With cranked lever.

WERKSTOFF-KOMBINATION
MATERIAL COMBINATION

Werkstoff, Oberfläche / *Material, Surface*	TYP DN-Serie-**
Stahl, verzinkt / *Steel, galvanised, NBR*	BKS 51-3 - 21
Stahl, verzinkt / *Steel, galvanised, FKM*	BKS 51-3 - 22
Edelstahl / *Stainless steel*; NBR	BKS 51-3 - 41
Edelstahl / *Stainless steel*; FKM	BKS 51-3 - 42

BESTELLBEISPIEL
ORDER EXAMPLE

STÜCKLISTE
PARTS LIST

Pos.	Bezeichnung / *Description*
1	Kugelhahn mit Schalthebel / *Ball valve with lever*
3	Halbflansche / *Split flanges*
4	O-Ring Dichtung / *O-ring sealing*

SERIE *SERIES*	PN	DN	SIZE	ABMESSUNGEN [mm] *DIMENSIONS*									O-RING	BESTELLCODE *ORDER CODE*
[psi]	[bar]	[mm]	[inch]	l1	l2	r	h1	h2	h3	a	b	m	Pos. 4	TYP DN-Serie
„3000“ ISO 6162-1	**350**	**13**	½“	167	40	163	13	80	62	17,5	38,1	9	18,64x3,53	BKS 13-3
	350	**19**	¾“	183	49	183	14	92	75	22,2	47,6	11	24,99x3,53	BKS 19-3
	315	**25**	1“	213	58	183	16	95	82	26,2	52,4	11	32,92x3,53	BKS 25-3
	280	**32**	1¼“	200	82	227	14	108	106	30,2	58,7	11,5	37,69x3,53	BKS 32-3
	210	**38**	1½“	250	94	227	16	115	118	35,7	69,9	13,5	47,22x3,53	BKS 38-3
	210	**51**	2“	260	111	227	16	120	134	42,9	77,8	13,5	56,74x3,53	BKS 51-3
„6000“ ISO 6162-2	**420**	**13**	½“	167	40	163	16	80	62	18,2	40,5	9	18,64x3,53	BKS 13-6
	420	**19**	¾“	191	49	183	19	92	75	23,8	50,8	11	24,99x3,53	BKS 19-6
	420	**25**	1“	227	58	183	24	95	82	27,8	57,2	13	32,92x3,53	BKS 25-6
	420	**32**	1¼“	235	82	227	27	108	106	31,8	66,7	13	37,69x3,53	BKS 32-6 M12
	420	**32**	1¼“	235	82	227	27	108	106	31,8	66,7	15	37,69x3,53	BKS 32-6
	420	**38**	1½“	266	94	227	30	115	118	36,5	79,4	17	47,22x3,53	BKS 38-6
	420	**51**	2“	302	111	227	37	120	134	44,5	96,8	21	56,74x3,53	BKS 51-6

BESTELLCODE VARIANTEN

beidseitig mit Flanschanschluss (O-Ring) . . . . . **BKS**
mit Flanschanschluss (O-Ring) und glattem Gegenflansch. . . . . **-AG**
beidseitig mit glattem Gegenflansch . . . . . **-GG**
mit Abschließvorrichtung und Schloss . . . . . **-SCH**
mit Abschließvorrichtung ohne Schloss . . . . . **-SCHO**

ORDER CODE OPTIONS

*both ends with flange connection (O-ring) . . . . . **BKS***
*with flange connection (O-ring) and counter flange . . . . . **-AG***
*both ends with counter flange . . . . . **-GG***
*with locking device and padlock . . . . . **-SCH***
*with locking device but without padlock. . . . . **-SCHO***

1 Lochbild gemäß Norm. | *Hole pattern according to ISO standard.*

AFZ

SAE-ZWISCHENFLANSCH MIT MESSANSCHLUSS
SAE-INTERMEDIATE FLANGE WITH TEST POINT

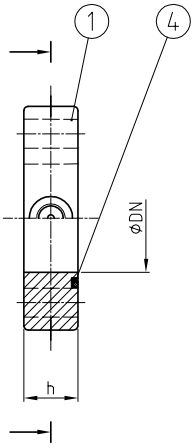

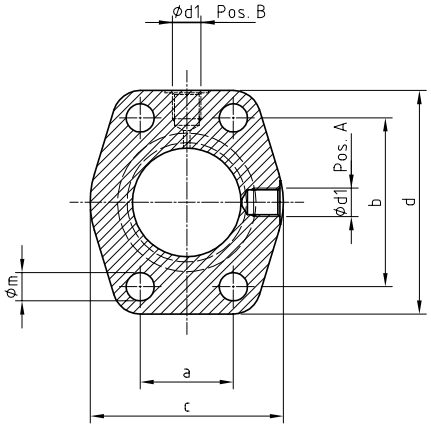

ISO 6162-1/2 [1]

Zwischenflansch mit O-Ring Dichtung mit G 1/8 oder G 1/4 Innengewinde für Messkupplungen. [2]
Bitte geben Sie die gewünschte Gewindeposition entsprechend an (A = Standard)

Intermediate flange with O-ring sealing with G 1/4" internal thread for test couplings. [2]
A = Standard position for internal thread.

WERKSTOFF-KOMBINATION
MATERIAL COMBINATION

Werkstoff, Oberfläche / *Material, Surface*	TYP DN-Serie-Pos.-**
Stahl / *Steel* ; NBR	AFZ 51-3 - A - 01
Stahl / *Steel;* FKM	AFZ 51-3 - A - 02
Edelstahl 1.4404 / *Stainless steel* AISI 316L; NBR	AFZ 51-3 - A - 41
Edelstahl 1.4404 / *Stainless steel* AISI 316L; FKM	AFZ 51-3 - A - 42

BESTELLBEISPIEL
ORDER EXAMPLE

STÜCKLISTE
PARTS LIST

Pos.	Bezeichnung / *Description*
1	Zwischenflansch mit O-Ring Nut / *Intermediate flange with O-ring groove*
4	O-Ring Dichtung / *O-ring sealing*

SERIE *SERIES*	PN [2]	DN	SIZE	ABMESSUNGEN [mm] *DIMENSIONS*							O-RING	BESTELLCODE *ORDER CODE*
[psi]	[bar]	[mm]	[inch]	h	d1	a	b	c	d	m	Pos. 4	TYP DN-Serie
„3000" ISO 6162-1	**315**	**25**	1"	18	G 1/8	26,2	52,4	53	71	11	32,92x3,53	AFZ 25-3
	280	**32**	1¼"	20	G 1/8	30,2	58,7	69	80	11,5	37,69x3,53	AFZ 32-3
	210	**38**	1½"	24	G 1/4	35,7	69,9	77	94	13,5	47,22x3,53	AFZ 38-3
	210	**51**	2"	24	G 1/4	42,9	77,8	89	103	13,5	56,74x3,53	AFZ 51-3
	175	**64**	2½"	24	G 1/4	50,8	88,9	101	115	13,5	69,44x3,53	AFZ 64-3
	160	**76**	3"	26	G 1/4	61,9	106,4	124	135	17	85,32x3,53	AFZ 76-3
	35	**89**	3½"	26	G 1/4	69,9	120,7	136	152	17	98,02x3,53	AFZ 89-3
	35	**102**	4"	26	G 1/4	77,8	130,2	146	162	17	110,72x3,53	AFZ 102-3
	35	**127**	5"	27	G 1/4	92,1	152,4	180	184	17	136,12x3,53	AFZ 127-3
„6000" ISO 6162-2	**420**	**25**	1"	23	G 1/8	27,8	57,2	69	80	13	32,92x3,53	AFZ 25-6
	420	**32**	1¼"	26	G 1/4	31,8	66,7	77	94	13	37,69x3,53	AFZ 32-6 M12
	420	**32**	1¼"	26	G 1/4	31,8	66,7	77	94	15	37,69x3,53	AFZ 32-6
	420	**38**	1½"	29	G 1/4	36,5	79,4	89	106	17	47,22x3,53	AFZ 38-6
	420	**51**	2"	36	G 1/4	44,5	96,8	116	135	21	56,74x3,53	AFZ 51-6
	315	**64**	2½"	44	G 1/4	58,7	123,8	150	166	25	69,44x3,53	AFZ 64-6
	315	**76**	3"	54	G 1/4	71,4	152,4	178	208	32	85,32x3,53	AFZ 76-6

1 Lochbild gemäß Norm. | *Hole pattern according to ISO standard.*
2 Eine Messkupplung ist nicht im Lieferumfang enthalten und muss separat bestellt werden. | *The test coupling is not part of the scope of delivery and must be ordered separately.*

SAE-FLANSCH BLINDPLATTE
SAE-FLANGE LOCKING PLATE

ISO 6162-1/2 [1]

Auch als Zwischenplatte mit Bohrung erhältlich (Typ AFZP).

Available as intermediate flange plate with bore (Typ AFZP)

Typ AFP

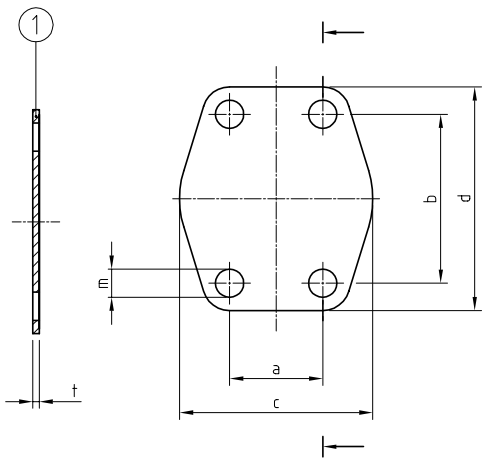

Typ AFZP

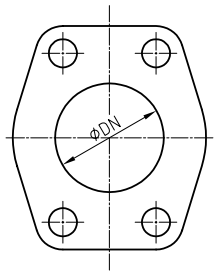

WERKSTOFF-KOMBINATION *MATERIAL COMBINATION*	**BESTELLBEISPIEL** *ORDER EXAMPLE*
Werkstoff, Oberfläche / *Material, Surface*	TYP DN - **
Stahl / *Steel*	AFP 51-3 - 01
Stahl, verzinkt / *Steel, galvanised*	AFP 51-3 - 21
Edelstahl 1.4301 / *Stainless steel* AISI 304	AFP 51-3 - 41

STÜCKLISTE *PARTS LIST*

Pos.	Bezeichnung / *Description*
1	Blindplatte / *Blind plate*

SERIE *SERIES* [psi]	**PN** [bar]	**DN** [mm]	**SIZE** [inch]	**ABMESSUNGEN [mm]** *DIMENSIONS* t	a	b	c	d	m	**BESTELLCODE** *ORDER CODE* TYP DN-Serie	TYP DN-Serie
„3000“ ISO 6162-1	-	**13**	½“	3	17,5	38,1	47	57	9	AFP 13-3	AFZP 13-3
	-	**19**	¾“	3	22,2	47,6	49	66	11	AFP 19-3	AFZP 19-3
	-	**25**	1“	3	26,2	52,4	53	71	11	AFP 25-3	AFZP 25-3
	-	**32**	1¼“	3	30,2	58,7	69	80	11,5	AFP 32-3	AFZP 32-3
	-	**38**	1½“	3	35,7	69,9	77	94	13,5	AFP 38-3	AFZP 38-3
	-	**51**	2“	3	42,9	77,8	89	103	13,5	AFP 51-3	AFZP 51-3
	-	**64**	2½“	3	50,8	88,9	101	115	13,5	AFP 64-3	AFZP 64-3
	-	**76**	3“	4	61,9	106,4	124	135	17	AFP 76-3	AFZP 76-3
	-	**89**	3½“	4	69,9	120,7	136	152	17	AFP 89-3	AFZP 89-3
	-	**102**	4“	4	77,8	130,2	146	162	17	AFP 102-3	AFZP 102-3
	-	**127**	5“	4	92,1	152,4	180	184	17	AFP 127-3	AFZP 127-3
„6000“ ISO 6162-2	-	**13**	½“	4	18,2	40,5	47	57	9	AFP 13-6	AFZP 13-6
	-	**19**	¾“	4	23,8	50,8	53	71	11	AFP 19-6	AFZP 19-6
	-	**25**	1“	4	27,8	57,2	69	80	13	AFP 25-6	AFZP 25-6
	-	**32**	1¼“	4	31,8	66,7	77	94	13	AFP 32-6 M12	AFZP 32-6 M12
	-	**32**	1¼“	4	31,8	66,7	77	94	15	AFP 32-6	AFZP 32-6
	-	**38**	1½“	4	36,5	79,4	89	106	17	AFP 38-6	AFZP 38-6
	-	**51**	2“	4	44,5	96,8	116	135	21	AFP 51-6	AFZP 51-6
	-	**64**	2½“	4	58,7	123,8	150	166	25	AFP 64-6	AFZP 64-6
	-	**76**	3“	4	71,4	152,4	178	208	32	AFP 76-6	AFZP 76-6

1 Lochbild gemäß Norm. | *Hole pattern according to ISO standard.*

ROHRDREHGELENKE
UND MEHRKANALDREHDURCHFÜHRUNGEN

SWIVEL JOINTS
AND MULTIPORT SWIVEL UNITS

WIR VERBINDEN. SICHER!
WE CONNECT. SECURELY!

FUNKTIONSPRINZIP ROHRDREHGELENKE

AVIT Rohrdrehgelenke sind unter Druck bewegliche Rohrleitungskomponenten für starre Rohrleitungen. Sie können aber auch als Torsionsentlastung für Schlauchverbindungen eingesetzt werden.

Ein Schwenken und eine endlose Rotation mit niedriger Geschwindigkeit in beiden Richtungen ist bei allen Drehgelenken möglich. Bei Drehgelenken Typ DKG ist zusätzlich ein Winkelausgleich von bis zu 7,5° entlang der Drehachse möglich.

AVIT Rohrdrehgelenke finden Anwendung in unterschiedlichsten Industriebereichen und eignen sich für flüssige oder gasförmige Medien.
Je nach Ausführung können hohe Innendrücke oder Vakuum sicher abgedichtet werden. Standardmäßig liegt die max. Temperatur bei 80°C.

FUNCTIONAL PRINCIPLE OF PIPE SWIVEL JOINTS

AVIT pipe swivel joints are pipe components that can move under pressure. They are suitable for use with rigid pipework or can be used with hose connections that require protection against torsional loads.

All types allow a continuous rotation and swivelling in either direction at low speed. The DKG type swivel joint features additional angle compensation of up to 7.5° along the axis of rotation.

AVIT pipe swivel joints are used in various industrial applications and are suitable for liquid or gaseous media. Different versions ensure a reliable seal in use with high internal pressures or vacuum. The standard maximum temperature is 80°C.

Rohrdrehgelenksschere | *Pipe swivel joint shear*

Mehrkanaldrehdurchführung | *Multi-channel rotary unit*

ROHRDREHGELENKSSCHEREN

Durch Arrangieren mehrerer Rohrdrehgelenke in verschiedenen Ebenen sind beliebige Leitungswege im Raum möglich. Da Gewinde-, Flansch- oder Schweißanschlüsse möglich sind, sind den Kombinationsmöglichkeiten z.B. mit Rohrbögen, Verschraubungen und Flanschen keine Grenzen gesetzt.

PIPE SWIVEL JOINT SHEARS

By arranging several pipe swivel joints in different levels it is possible to achieve virtually any routing configuration. Due to the different connection options – threaded, flanged or welded with elbows, couplings and flanges - the possibilities are nearly unlimited.

DREHDURCHFÜHRUNGEN

Wenn mehrere Medien (flüssig oder gasförmig) getrennt voneinander durchgeleitet werden müssen, kommen Mehrkanaldrehdurchführungen zum Einsatz. Diese können einteilige (Typ DG) oder segmentierte Gehäuse (Typ DS) haben.

MULTI-CHANNEL ROTARY UNITS

If different media (whether liquid or gaseous) have to be conveyed separately, multi-channel rotary units can be used. These can have either one-piece (type DG) or segmented housings (type DS).

INFORMATIONEN 4.05
INFORMATION

HOCHDRUCKBAUREIHE | *HIGH PRESSURE LINE*

GERADES DREHGELENK MIT 24° KONUS. . . . . .**DVG** 4.07
STRAIGHT SWIVEL JOINT WITH 24° CONUS

WINKELDREHGELENK MIT 24° KONUS . . . . . .**DVW** 4.08
ELBOW SWIVEL JOINT WITH 24° CONUS

ROHRDREHGELENK MIT INNENGEWINDE . . . . . .**DVL** 4.09
SWIVEL JOINT WITH INSIDE THREAD

ROHRDREHGELENK MIT SCHWEISSENDEN . . . . .**DGA** 4.10
SWIVEL JOINT WITH WELD-ON ENDS

KUGELROHRDREHGELENK. . . . . .**DKG** 4.11
BALL-TYPE ROTARY PIPE JOINT

MEHRKANALDREHDURCHFÜHRUNGEN. . . . . .**DG/DS** 4.12
MULTI-CHANNEL ROTARY UNITS

NIEDERDRUCKBAUREIHE | *LOW-PRESSURE LINE*

ROHRDREHGELENK MIT SCHWEISSENDEN . . . . .**DGN-S** 4.14
SWIVEL JOINT WITH WELD-ON ENDS

ROHRDREHGELENK MIT INNENGEWINDE . . . . . .**DGN-T** 4.15
SWIVEL JOINT WITH INSIDE THREAD

ROHRDREHGELENK MIT FLANSCHANSCHLUSS . . .**DGN-F** 4.16
SWIVEL JOINT WITH FLANGE CONNECTION

STANDARD LIEFERUMFANG

Wir liefern verschiedene bewährte Rohrdrehgelenke für die unterschiedlichsten Einsatzgebiete. Standardmedien sind Hydrauliköl, Druckluft und Gase. Wasser, Schmutzwasser, Chemikalien und Lebensmittel sind nach genauer Spezifikation ebenso möglich.
AVIT Stahl Rohrdrehgelenke werden aus geeigneten Qualitätsstählen hergestellt. Die Oberflächen werden zum Korrosionsschutz wärmebehandelt und gehärtet.
AVIT Edelstahl Rohrdrehgelenke (1.4571) der Hochdruckbaureihe werden wärmebehandelt, um die Festigkeit zu erhöhen.

DREHZAHL, DRUCK UND TEMPERATUREN

AVIT Rohrdrehgelenke sind für langsame Drehbewegungen n_{max}= 20-30 min^{-1} ausgelegt und haben einen zulässigen Betriebstemperaturbereich von 0°C bis +80°C. Bitte beachten Sie mögliche Druckabschläge bei höheren Temperaturen!

AVIT Rohrdrehgelenke - Hochdruckbaureihe sind durch spezielle Lagerung in Verbindung mit Profildichtungen für hohe Drücke und entsprechende Beanspruchungen ausgelegt. Je nach Rohrdrehgelenkstyp können diese statisch bis 420 bar belastet werden. Bei schwellender Druckbeanspruchung sind max. 315 bar möglich. Druckspitzen in der Hydraulikanlage dürfen den maximal zulässigen Druck nicht überschreiten.

AVIT Rohrdrehgelenke - Niederdruckbaureihe sind für einen Betriebsdruck bis 40 bar ausgelegt. Der für den Einsatzfall zulässige Betriebsdruck ist durch das Verbindungsteil zur Rohrleitung bestimmt und kann dadurch geringer sein als der für das Drehgelenk genannte Maximaldruck (z.B. Niederdruckverschraubungen oder -vorschweißflansche).

DICHTUNGEN

Für die Auslegung der passenden Dichtungstechnologie ist es sehr wichtig, die Betriebsbedingungen des Rohrdrehgelenkes zu kennen, damit wir einen problemlosen Betrieb gewährleisten können. Daher müssen Sie uns die Angaben der Spezifikation (Seite 4.06) mit Ihrer Anfrage zur Verfügung stellen.

ZEUGNISSE

Die Bescheinigungsart muss generell mit der Bestellung angegeben werden. Zeugniskosten sind in unseren Artikelpreisen nicht enthalten.

Abnahmeprüfzeugnis 3.1 . . . . . TYP DN **- 3.1**
Werkszeugnis 2.2 . . . . . **- 2.2**
Werksbescheinigung 2.1 . . . . . **- 2.1**

SERVICE

Bei den Kugellagern wird ein alterungsbeständiges Fett verwendet, welches einen ca. 3 bis 5 jährigen wartungsfreien Einsatz ermöglicht. Für Rohrdrehgelenke ab DN 50 kann eine Instandsetzung eine wirtschaftliche Alternative zum Neuteil sein. Wenn Sie Interesse an einer kostenpflichtigen Überprüfung haben, setzen Sie sich bitte dazu mit unseren Technikern in Verbindung.

SCOPE OF DELIVERY

We provide various proven swivel joints for various applications. The standard media are hydraulic oil, compressed air and gases. Water, waste water, chemicals and foods are also possible with more detailed specifications.
***AVIT steel swivel joints** are manufactured of high-grade steel. The surfaces are heat-treated and hardened for anti-corrosive protection.*
***AVIT stainless steel swivel joints** (1.4571) of the high pressure line are heat-treated to increase solidity.*

PRESSURE, TEMPERATURES

AVIT swivel joints are designed for slow rotating movements n_{max} = 20-30 rpm^{-1} with a permissible operating temperature range of 0°C to +80°C. Please pay attention to the pressure reductions due to high temperatures!

***AVIT swivel joints - high-pressure line** are designed with special bearings in combination with profile seals for high pressures and corresponding stresses. Depending on the types of swivel joints, they can be subjected to static loads of up to 420 bar. A maximum dynamic pressure load of 315 bar is possible. Pressure surges in the hydraulic system may not exceed the maximum permissible pressure.*

***AVIT swivel joints - low-pressure line** are designed for an operating pressure of up to 40 bar. The operating pressure permissible for the application is determined by the connecting part to the pipeline and can actually be lower than the maximum pressure mentioned for the sviwel joint (e.g. low-pressure screw connections or welding neck flanges).*

SEALINGS

It is important to know the operating conditions of the swivel joint in order to choose the optimal sealing technology for failure-free operation. Therefore, you must provide us the details by filling in the specification (page 4.06) with your request.

CERTIFICATES

The type of certification should generally be specified when the order is placed. The costs of certificates are not included in our item prices.

*Inspection certificate 3.1 . . . . . TYPE DN **- 3.1***
*Test report . . . . . **- 2.2***
*Declaration of compliance with order. . . . . **- 2.1***

SERVICE

The ball bearing is provided with an anti-ageing grease. This enables maintenance-free use for approximately three to five years.
For swivel joints from DN 50 on, a repair can be an economical alternative to new parts. If you are interested in an inspection subject to a charge, please contact our engineers for further information.

BAUFORM

AVIT Rohrdrehgelenke liefern wir einzeln zum Einbauen oder einbaufertig konfektioniert mit Rohrverschraubungen oder Flanschen aller Typen entsprechend der Bauform und Ihrer Spezifikation.
Durch die Kombination mit Rohren, Rohrbögen und Flanschen sind verschiedene Standardformen von Gelenkscheren für Ihren Einsatzfall auslegbar. Alle Rohrdrehgelenke sind in diesen Bauformen lieferbar.

CONFIGURATION

AVIT swivel joints are provided individually for installation or pre-assembled with pipe screw connections or flanges of all types, ready for installation, according to the design and your specifications.
With the combination of pipes, elbows and flanges, various standard forms of joint shears can be designed for your application. All swivel joints are available in these designs.

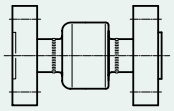
TYP 1

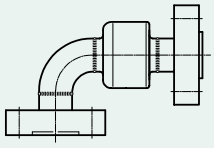
TYP 2

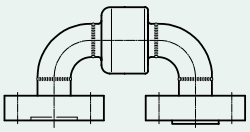
TYP 3

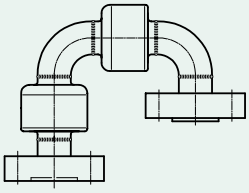
TYP 4

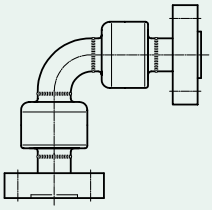
TYP 5

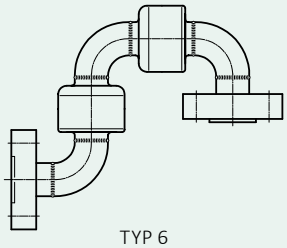
TYP 6

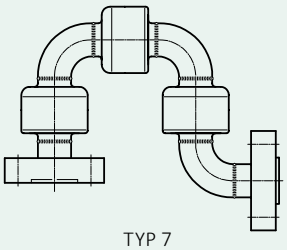
TYP 7

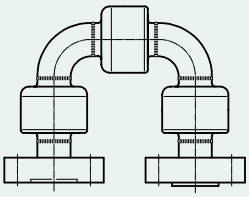
TYP 8

SPEZIFIKATION

Für die Auslegung der Rohrdrehgelenke ist es wichtig, einige Werte zu kennen. Bitte geben Sie bereits bei Ihrer Anfrage folgende Daten an:

Einsatzbereich . . . . . .
Bauform . . . . . .
Medium, Viskosität . . . . . .
Werkstoff . . . . . .
Rohranschlussmaß da x s . . . . . [mm]
Betriebsdruck - Statisch . . . . . [bar]
Betriebsdruck - Schwellend . . . . . [bar]
Betriebstemperatur . . . . . [°C]
Umgebungstemperatur . . . . . [°C]
Geschwindigkeit . . . . . [U/min]
Dreh- / Schwenkbewegung . . . . . .
Axial Kraft . . . . . [kN]
Radial Kraft . . . . . [kN]
Zugbelastung . . . . . [kN]
Abnahmen . . . . . .

Diese Spezifikation finden Sie auch auf unserer Webseite www.avit.de.

SPECIFICATION

It is important to know some values for the layout of the swivel joints. Please have the following data ready when contacting us with your enquiry:

Range of application . . . . . .
Configuration . . . . . .
Medium, viscosity . . . . . .
Material . . . . . .
Dimension of the pipe connection da x s . . . . . [mm]
Operating pressure - statical . . . . . [bar]
Operating pressure - dynamic . . . . . [bar]
Operating temperature . . . . . [°C]
Ambient temperature . . . . . [°C]
Speed . . . . . [rpm]
Rotary motion . . . . . .
Axial force . . . . . [kN]
Radial force . . . . . [kN]
Tensile load . . . . . [kN]
Certification . . . . . .

This specification is also available on our website www.avit.de.

GERADES DREHGELENK MIT 24° KONUS
STRAIGHT SWIVEL JOINT WITH 24° CONUS

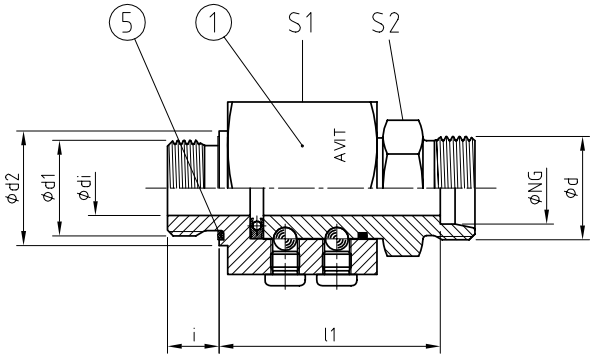

AVIT

- Gewindezapfen mit 24° Konus nach ISO 8434-1 mit metrischem Gewinde
- Einschraubzapfen mit U-Ring Dichtung (ED) nach ISO 1179-2 mit zylindrischem Whitworth Rohrgewinde ISO 228-1

- *Screwed end with 24° conus acc. ISO 8434-1 with metric thread*
- *Stud end with U-ring sealing acc. ISO 1179-2 with cylindrical BSP thread ISO 228-1*

PN	NG	ABMESSUNGEN [mm] *DIMENSIONS*								BESTELLCODE *ORDER CODE*
[bar]	[mm]	d1	di	d2	i	d	l1	S1	S2	TYP NG
160	**10**	G 3/8 A	7	21,9	12	M18x1,5	59,5	46	22	DVG 10
	12	G 3/8 A	7	21,9	12	M20x1,5	61,5	46	22	DVG 12
	16	G 1/2 A	12	26,9	14	M24x1,5	66,5	50	27	DVG 16
	20	G 3/4 A	15	31,9	16	M30x2,0	68,5	50	32	DVG 20
	25	G 1 A	19	39,9	18	M36x2,0	77,0	60	41	DVG 25
	30	G 1 1/4 A	24	49,9	20	M42x2,0	85,5	65	50	DVG 30
	38	G 1 1/2 A	30	54,9	22	M52x2,0	91,5	70	55	DVG 38

DVW

WINKELDREHGELENK MIT 24° KONUS
ELBOW SWIVEL JOINT WITH 24° CONUS

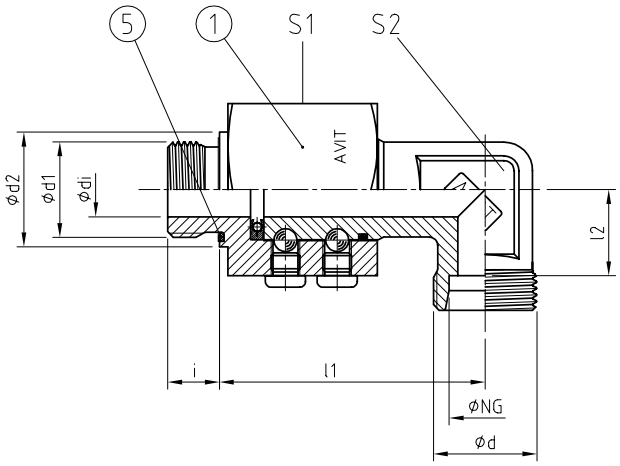

AVIT

- Gewindezapfen mit 24° Konus nach ISO 8434-1 mit metrischem Gewinde
- Einschraubzapfen mit U-Ring Dichtung (ED) nach ISO 1179-2 mit zylindrischem Whitworth Rohrgewinde ISO 228-1

- *Screwed end with 24° conus acc. ISO 8434-1 with metric thread*
- *Stud end with U-ring sealing acc. ISO 1179-2 with cylindrical BSP thread ISO 228-1*

PN	NG	ABMESSUNGEN [mm] *DIMENSIONS*									BESTELLCODE *ORDER CODE*
[bar]	[mm]	d1	di	d2	i	d	l1	l2	S1	S2	TYP NG
160	**10**	G 3/8 A	7	21,9	12	M18x1,5	66,0	22,5	46	22	DVW 10
	12	G 3/8 A	7	21,9	12	M20x1,5	66,0	22,5	46	24	DVW 12
	16	G 1/2 A	12	26,9	14	M24x1,5	74,0	27,5	50	30	DVW 16
	20	G 3/4 A	15	31,9	16	M30x2,0	76,0	26,5	50	36	DVW 20
	25	G 1 A	19	39,9	18	M36x2,0	92,5	33,0	60	46	DVW 25
	30	G 1 1/4 A	24	49,9	20	M42x2,0	101,5	34,5	65	50	DVW 30
	38	G 1 1/2 A	30	54,9	22	M52x2,0	110,0	42,0	70	60	DVW 38

ROHRDREHGELENK MIT INNENGEWINDE
SWIVEL JOINT WITH INSIDE THREAD

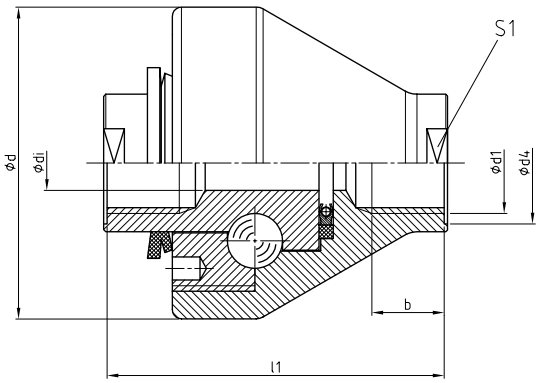

AVIT

- Zur Kombination mit Geraden- und Winkel-Einschraubverschraubungen
- Einschraubloch TYPE N (schmal) ISO 1179-1 mit zylindrischem Whitworth Rohrgewinde ISO 228-1

- *For combination with straight and elbow screw couplings*
- *Port TYPE N (narrow) acc. ISO 1179-1 with cylindrical BSP thread acc. ISO 228-1*

PN	DN	ABMESSUNGEN [mm] *DIMENSIONS*							GEWICHT *WEIGHT*	BESTELLCODE *ORDER CODE*
[bar]	[mm]	d1	d4	di	d	b	l1	S1	[kg]	TYP DN
315	**10**	G 1/4	22	6	49	15	60	19	0,450	DVL 10
	12	G 3/8	24	8	56	15	65	22	0,590	DVL 12
	16	G 1/2	30	12	68	17	75	27	0,970	DVL 16
	20	G 3/4	40	15	78	19	87	36	1,720	DVL 20
	25	G 1	46	19	88	21	95	41	2,200	DVL 25
	30	G 1 1/4	54	24	98	23	110	50	3,300	DVL 30
	38	G 1 1/2	60	30	108	25	120	55	4,000	DVL 38
	50	G 2	75	38	128	30	140	70	7,000	DVL 50

ROHRDREHGELENK MIT SCHWEISSENDEN
SWIVEL JOINT WITH WELD-ON ENDS

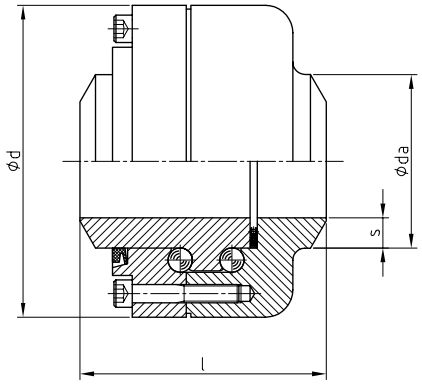

AVIT

- Rohrdrehgelenk mit speziellem Doppel-Schräg-rillenkugellager
- Vormontierte Lieferung zur Selbstmontage
- Dichtungen sind vor dem Verschweißen auszubauen

- *Swivel joint with special double angular contact ball bearing*
- *Pre-assembled for self installation*
- *Seals have to be dismounted before welding*

PN	DN	ABMESSUNGEN [mm] *DIMENSIONS*			BESTELLCODE *ORDER CODE*
[bar]	[mm]	da x s	d	l	TYP DN daxs
160	20	25,0 x 3,0	88	90	DGA 20 daxs
	25	30,0 x 4,0	103	98	DGA 25 daxs
	32	38,0 x 5,0	118	103	DGA 32 daxs
	40	48,3 x 5,0	128	110	DGA 40 daxs
	50	60,3 x 6,3	145	120	DGA 50 daxs
	65	76,1 x 7,1	175	145	DGA 65 daxs
	80	101,6 x 8,8	205	162	DGA 80 daxs
	100	114,3 x 10,0	226	176	DGA 100 daxs
	125	139,7 x 8,0	226	192	DGA 125 daxs
	150	Auf Anfrage lieferbar | *Available on request*			DGA 150 daxs
	175				DGA 175 daxs
	200				DGA 200 daxs
315	20	30,0 x 5,0	88	90	DGA 20 daxs
	25	42,4 x 7,1	103	98	DGA 25 daxs
	32	48,3 x 8,0	118	103	DGA 32 daxs
	40	60,3 x 10,0	128	110	DGA 40 daxs
	50	76,1 x 12,5	145	120	DGA 50 daxs
	65	88,9 x 14,2	175	145	DGA 65 daxs
	80	114,3 x 20,0	205	162	DGA 80 daxs
	100	139,7 x 22,2	226	176	DGA 100 daxs
	125	177,8 x 30,0	226	192	DGA 125 daxs
	150	Auf Anfrage lieferbar | *Available on request*			DGA 150 daxs
	175				DGA 175 daxs
	200				DGA 200 daxs

KUGELROHRDREHGELENK
BALL-TYPE ROTARY PIPE JOINT

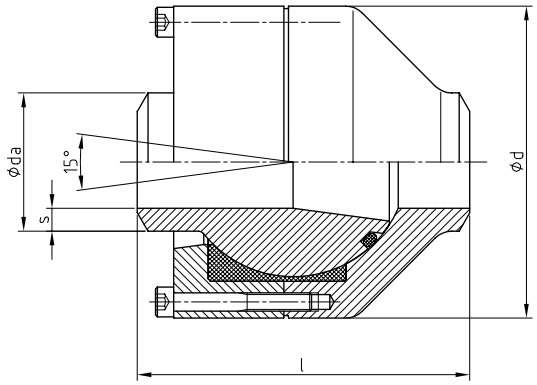

AVIT

- Zusätzlich zur herkömmlichen Drehung bei Rohrdrehgelenken ist beim Kugelrohrdrehgelenk eine Winkeländerung der Drehachse um +/- 7,5° möglich
- Vormontierte Lieferung zur Selbstmontage
- Dichtungen sind vor dem Verschweißen auszubauen

- *Additionally to the normal rotation of swivel joints, the ball-type rotary pipe joint allows an angular change of the rotation axis of +/- 7.5°*
- *Pre-assembled for self installation*
- *Seals have to be dismounted before welding*

PN	DN	ABMESSUNGEN [mm] *DIMENSIONS*			BESTELLCODE *ORDER CODE*
[bar]	[mm]	da x s	d	l	TYP DN daxs
160	20	25,0 x 3,0	88	90	DKG 20 daxs
	25	30,0 x 4,0	98	108	DKG 25 daxs
	32	38,0 x 5,0	108	122	DKG 32 daxs
	40	48,3 x 5,0	138	145	DKG 40 daxs
	50	60,3 x 6,3	162	180	DKG 50 daxs
	65	76,1 x 7,1	188	198	DKG 65 daxs
	80	101,6 x 8,8	238	250	DKG 80 daxs
	100	114,3 x 10,0	298	300	DKG 100 daxs
	125	139,7 x 8,0	336	350	DKG 125 daxs
315	20	30,0 x 5,0	88	90	DKG 20 daxs
	25	42,4 x 7,1	98	108	DKG 25 daxs
	32	48,3 x 8,0	108	122	DKG 32 daxs
	40	60,3 x 10,0	138	145	DKG 40 daxs
	50	76,1 x 12,5	162	180	DKG 50 daxs
	65	88,9 x 14,2	188	198	DKG 65 daxs
	80	114,3 x 20,0	238	250	DKG 80 daxs
	100	139,0 x 22,2	298	300	DKG 100 daxs
	125	177,8 x 30,0	336	350	DKG 125 daxs

Type DG

Type DS

AVIT

Kunden individuelles Produkt

Customer-specific product

PRODUKTINFORMATION

Wir fertigen, basierend auf den uns vorliegenden Betriebsparametern, speziell auf den Kunden zugeschnittene Drehdurchführungen.
Je nach Anwendungsfall kommen einteilige Außengehäuse (Typ „DG“) oder solche in Segmentbauform (Typ „DS“) zum Einsatz. Abhängig von der Art der Lagerung sind Drehzahlen bis 30 U/min möglich.

Der Drehwinkel beträgt 360° und eine konstante Rotation ist möglich.
Die Betriebstemperatur sollte standardmäßig ca. 70°C nicht überschreiten. Mit entsprechenden Abschlägen bei der Druckfestigkeit sind auch höhere Temperaturen realisierbar.
Die Dichtungen werden ebenfalls auf den Betriebsfall ausgelegt und sind zumeist aus einem PTFE-Kohle Compound oder Polyurethan.
Der Maximaldruck beträgt je nach Dichtungsausführung und Werkstoff 160 bis 250 bar.

Die Dichtungen sind für saubere Flüssigkeiten ohne Feststoffpartikel geeignet. Wir empfehlen eine Filtrationsrate von 30 bis 60 Mikrometer in den Zuleitungen der Drehdurchführungen sicherzustellen.
Wir haben in der Vergangenheit bereits Dichtungskonzepte für Medien wie beispielsweise Hydrauliköl, Wasser, Erdgas, Argon, Luft, – aber auch für Vakuum, entwickelt.

Die Abmessungen und Anschlussstellen sind im Rahmen der möglichen Geometrie frei wählbar. Beispielsweise Einschraubgewinde analog ISO 1179-1 oder SAE Flanschanschlüsse mit Lochbild nach ISO 6162-1/2 in axialer bzw. radialer Richtung wurden oft ausgeführt.

Wellendurchmesser bis 385 mm und –längen bis ca. 900 mm wurden bereits gefertigt. Als Werkstoffe kommen 42CrMo4 (1.7225) bzw. St52 oder Edelstahl 1.4571 zum Einsatz. Wenn besondere Verschleißfestigkeit benötigt wird, können die dynamischen Dichtungsflächen auf der Welle mit besonderen Beschichtungen versehen werden.

PRODUCT INFORMATION

We manufacture multi-channel rotary units based on the customer-specific operating parameters.
Depending on the application, the external housing is of one-piece (Type “DG”) or segmented (type “DS”) design. Depending on the type of bearing, rotating speeds of up to 30 rpm are possible.

The rotating angle is 360° and constant rotation is possible.
The operating temperature should not exceed about 70°C. With appropriate reductions in the pressure resistance, higher temperatures can also be realised.
The seals are also designed according to the application and are usually made of a PTFE carbon compound or polyurethane.
The maximum pressure depending on the seal design and material is 160 to 250 bar.

The seals are suitable for clean fluids without solid particles.
We recommend assuring a filtration rate of 30 to 60 micrometres in the supply lines of the swivel units.
In the past we have developed seal concepts for media such as hydraulic oil, water, natural gas, argon, air – and even vacuum.

The dimensions and connection points can be freely selected in the scope of the possible geometry. For example, threaded ends analogous to DIN 3852-2 or SAE flange connections with a hole pattern acc. ISO 6162-1/2 have often been designed in the axial or radial direction.

Shaft diameters up to 385 mm and lengths up to approximately 900 mm have been produced. The materials that are used are 42CrMo4 (1.7225) and/or St52 or stainless steel 1.4571.
If especially high wear resistance is required, the dynamic seal surfaces on the shaft can be provided with special coatings.

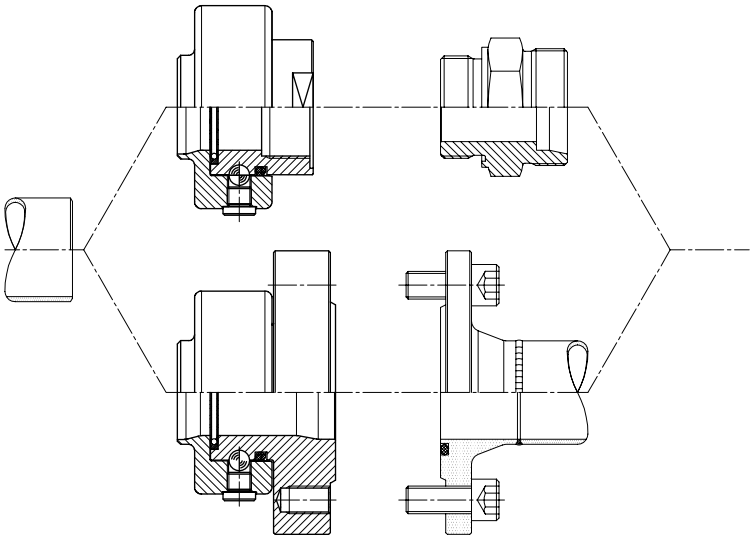

PRODUKTINFORMATION

Bewährte und leichtgängige Rohrdrehgelenke für niedrige Drücke mit frei wählbaren Anschlussenden. Standardmäßig in der Ausführung mit Schweißenden (**-S**), mit Innengewinde (**-T**) und Flanschanschluss (**-F**) lieferbar.

PRODUCT INFORMATION

*Reliable and smooth-running swivel joints for low pressures with freely selectable connection ends. The default version has welding ends (**-S**). Versions with internal threads (**-T**) and flange (**-F**) are available.*

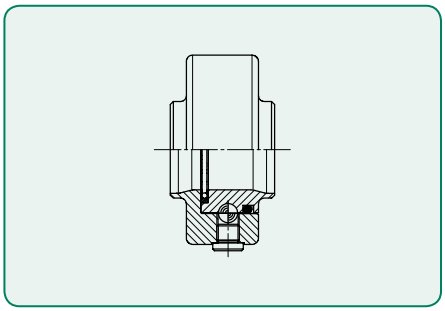

DGN-S

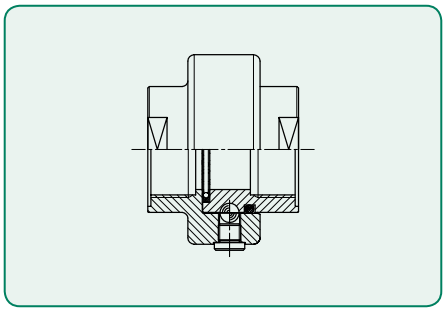

DGN-T

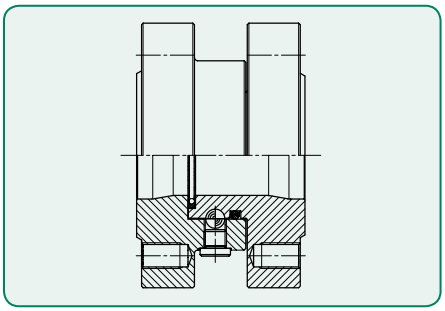

DGN-F

Durch die modulare Kombinationsmöglichkeit können variable Anschlussformen mit unterschiedlichen Anschlussseiten mit Schweißenden (**-S**), mit Innengewinde (**-T**) und Flanschanschluss (**-F**) untereinander variabel kombiniert und zusammengesetzt werden.

*Due to the combination possibilities among the standardised parts, different connection ends like welding end (**-S**), inside thread (**-T**) and flanged ends (**-F**) can be realised easily.*

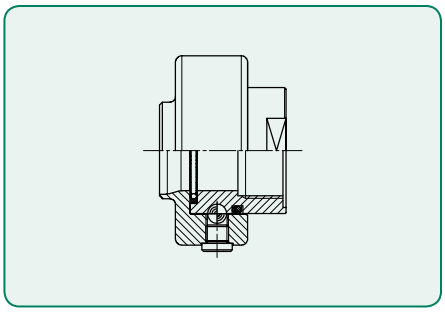

DGN-ST

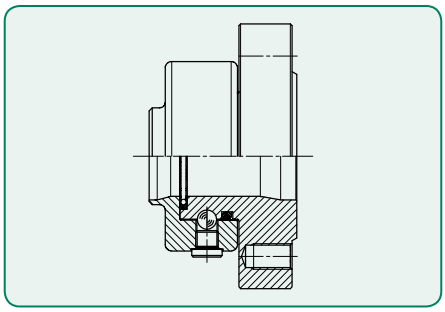

DGN-SF

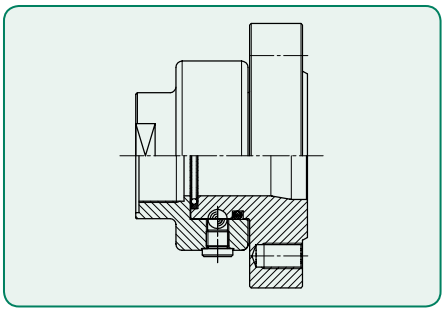

DGN-TF

DGN-S

ROHRDREHGELENK MIT SCHWEISSENDEN
SWIVEL JOINT WITH WELD-ON ENDS

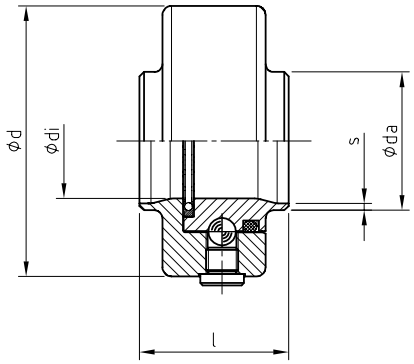

AVIT

- Niederdruck Rohrdrehgelenk mit Schweißenden
- Vormontierte Lieferung zur Selbstmontage
- Dichtungen sind vor dem Verschweißen auszubauen

- *Low pressure swivel joint with weld-on ends*
- *Pre-assembled for self assembly*
- *Seals have to be dismounted before welding*

PN	DN	ABMESSUNGEN [mm] *DIMENSIONS*				BESTELLCODE *ORDER CODE*
[bar]	[mm]	da x s	d	di	l	TYP DN daxs
16	20	26,9 x 2,3	74	22,3	52	DGNS 20
	25	33,7 x 2,6	78	28,5	52	DGNS 25
	32	42,4 x 2,6	88	37,2	56	DGNS 32
	40	48,3 x 2,6	107	41	60	DGNS 40
	50	60,3 x 2,9	118	50	65	DGNS 50
	65	76,1 x 2,9	133	61	70	DGNS 65
	80	88,9 x 3,2	152	82,5	75	DGNS 80
	100	114,3 x 3,6	181	104	76,5	DGNS 100
	125	139,7 x 4,0	208	131	90	DGNS 125
	150	168,3 x 4,5	243	159,3	120	DGNS 150
	200	219,1 x 6,3	302	206,5	132	DGNS 200

ROHRDREHGELENK MIT INNENGEWINDE
SWIVEL JOINT WITH INSIDE THREAD

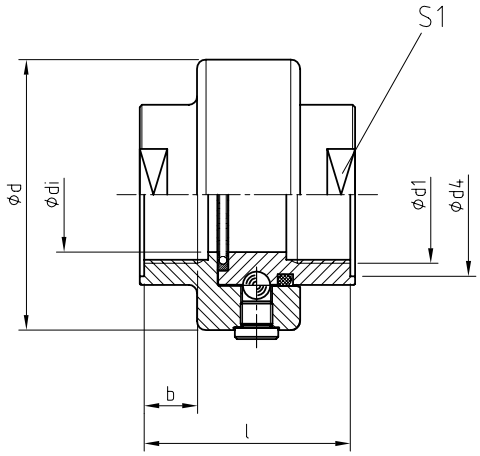

AVIT

- Niederdruck Rohrdrehgelenk mit zylindrischem Whitworth Rohrgewinde nach ISO 228-1
- Einbaufertig zur Kombination mit Einschraubverschraubungen
- Einschraubloch bis DN 50 TYPE N (schmal) ISO 1179-1

- *Low pressure swivel joint with cylindrical BSP thread acc. ISO 228-1*
- *Ready to install with screw couplings*
- *Up to DN 50 Port TYPE N (narrow) acc. ISO 1179-1*

PN	DN	ABMESSUNGEN [mm] *DIMENSIONS*							BESTELLCODE *ORDER CODE*
[bar]	[mm]	d1	d4	d	di	l	b	S1	TYP DN d1
16	20	G 3/4	33	74	22,3	75	19	36	DGNT 20
	25	G 1	41	78	28,5	72	20	46	DGNT 25
	32	G 1 1/4	51	88	37,2	77	20	50	DGNT 32
	40	G 1 1/2	56	107	41	82	26	60	DGNT 40
	50	G 2	71	118	50	94	26	70	DGNT 50
	65	G 2 1/2	-	133	61	97	30	-	DGNT 65
	80	G 3	-	152	82,5	100	30	-	DGNT 80
	100	G 4	-	181	104	109	30	-	DGNT 100
	125	G 5	Auf Anfrage lieferbar | *Available on request*						DGNT 125
	150	G 6							DGNT 150

DGN-F

ROHRDREHGELENK MIT FLANSCHANSCHLUSS
SWIVEL JOINT WITH FLANGE CONNECTION

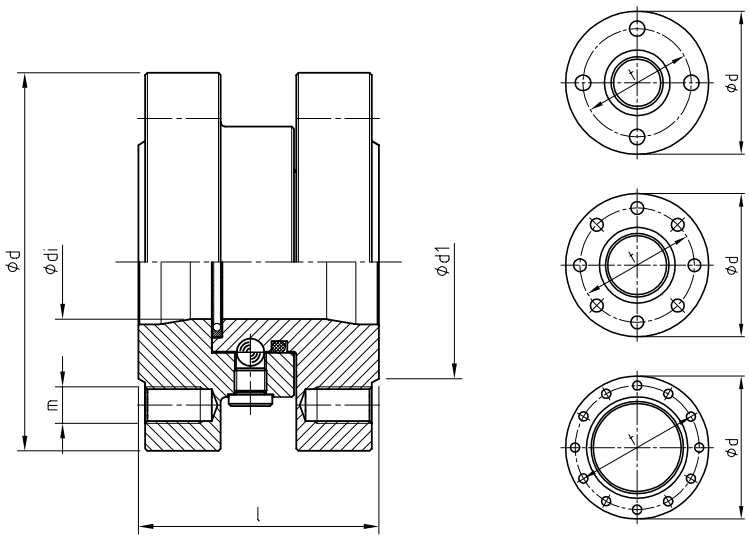

AVIT

- Niederdruck Rohrdrehgelenk mit Flanschanschluss EN 1092-1 TYP 11 PN 16 (DIN 2633)
- Einbaufertig zur Kombination mit Vorschweißflanschen

- *Low pressure swivel joint with flange connection EN 1092-1 TYP 11 PN 16 (DIN 2633)*
- *Ready to install with welding neck flanges*

PN	DN	FÜR FLANSCH *FOR FLANGE*	ABMESSUNGEN [mm] *DIMENSIONS*					GEWINDE *THREAD*	STK. *PCS.*	BESTELLCODE *ORDER CODE*
[bar]	[mm]	da x s	d	d1	di	l	t	m	l	TYP DN
	32	42,4 x 2,6	140	78	37,2	95	100	M16	4	DGNF 32
	40	48,3 x 2,6	150	88	41	105	110	M16	4	DGNF 40
	50	60,3 x 2,9	165	102	50	105	125	M16	4	DGNF 50
	65	76,1 x 2,9	185	122	61	110	145	M16	8	DGNF 65
	80	88,9 x 3,2	200	138	82,5	115	160	M16	8	DGNF 80
16	100	114,3 x 3,6	220	158	104	120	180	M16	8	DGNF 100
	125	139,7 x 4,0	250	188	131	132	210	M16	8	DGNF 125
	150	168,3 x 4,5	285	212	159,3	150	240	M20	8	DGNF 150
	200	219,1 x 6,3	340	268	206,5	155	295	M20	12	DGNF 200
	250	273,0 x 6,3	405	320	260	160	355	M24	12	DGNF 250
	300	323,9 x 7,1	460	378	310	175	410	M24	12	DGNF 300

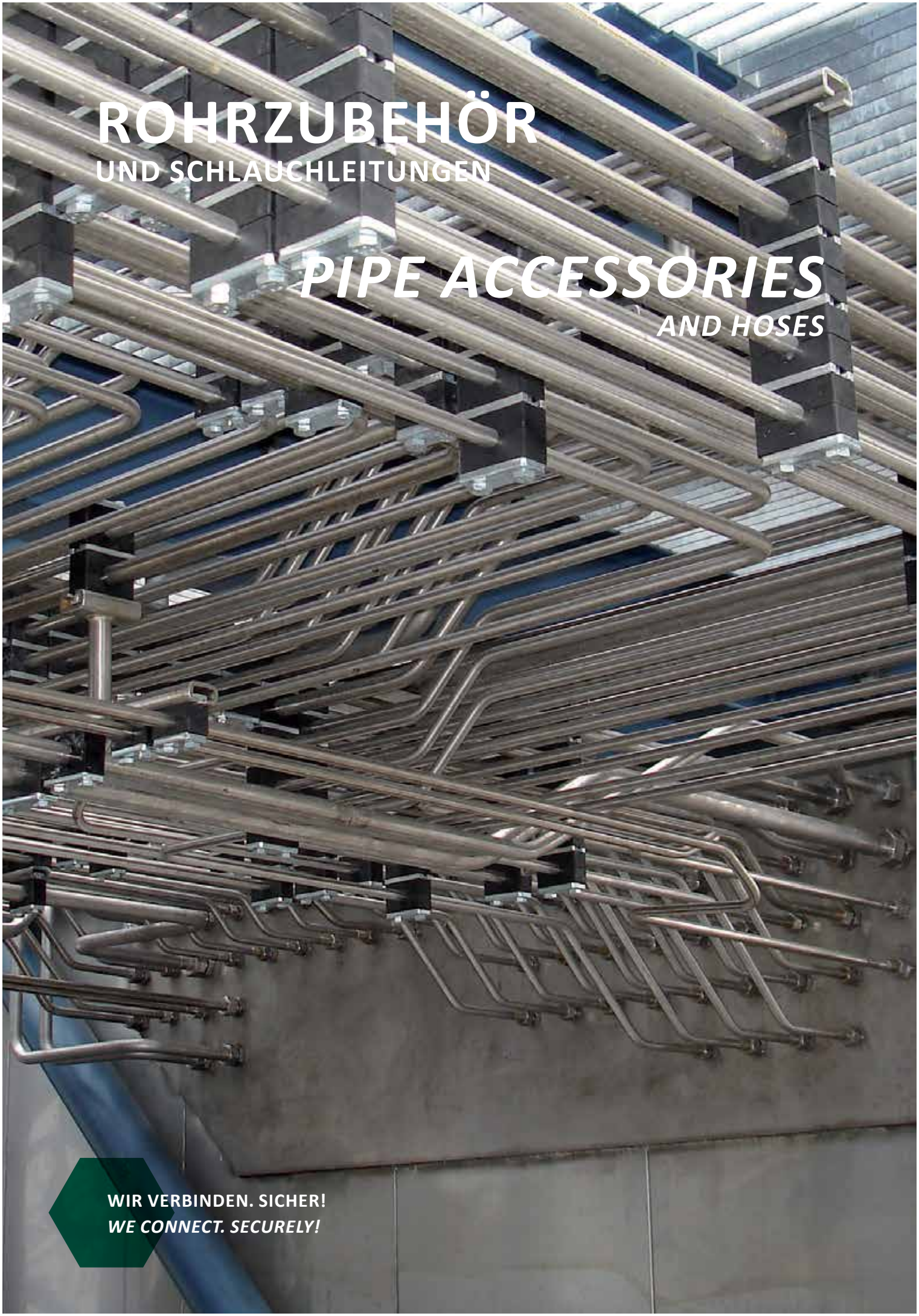

ROHRZUBEHÖR
UND SCHLAUCHLEITUNGEN

PIPE ACCESSORIES
AND HOSES

WIR VERBINDEN. SICHER!
WE CONNECT. SECURELY!

ROHRE | *TUBES AND PIPES*

NAHTLOSES PRÄZISIONS-STAHLROHR ..... **RO** 5.03
SEAMLESS PRECISION STEEL TUBE

NAHTLOSE ROHRBOGEN ..... **RB** 5.04
SEAMLESS PRECISION TUBE ELBOW

KONZENTRISCHES REDUZIERSTÜCK ..... **KOR** 5.05
CONCENTRIC REDUCER

ROHRBOGEN ..... **RBD** 5.06
ELBOW

T-STÜCK ..... **T** 5.07
TEE FITTING

SCHWEISSMUFFE ..... **SM** 5.08
WELDING SOCKET

WINKEL SCHWEISSMUFFE ..... **SMW** 5.09
WELDING ELBOW SOCKET

T-SCHWEISSMUFFE ..... **SMT** 5.10
WELDING T-SOCKET

ROHRSCHELLEN | *PIPE CLAMPS*

INFORMATIONEN 5.11
INFORMATION

ROHRSCHELLE ..... **RS** 5.12
PIPE CLAMP

TRAGSCHIENEN ROHRSCHELLE ..... **TRS** 5.13
PIPE CLAMP FOR MOUNTING RAIL

TRAGSCHIENE ..... **STS** 5.14
MOUNTING RAIL

AUFBAUSCHELLE ..... **AS** 5.15
BUILD-UP CLAMP

TECHNISCHER ANHANG 5.16
TECHNICAL ANNEXE

SCHLAUCHLEITUNGEN | *HOSE LINES*

INFORMATIONEN 5.17
INFORMATION

MIT 24° DICHTKEGEL ..... **AOS** 5.19
WITH 24° SEAL CONE END

MIT 24° KONUS ..... **HS** 5.20
WITH 24° CONUS

MIT 90° BOGEN ..... **BS** 5.21
WITH 90° ELBOW

MIT QUADRATFLANSCHANSCHLUSS ..... **FAS** 5.23
WITH SQUARE FLANGE CONNECTION

MIT 90° QUADRATFLANSCHANSCHLUSS ..... **FBS** 5.24
WITH 90° SQUARE FLANGE CONNECTION

MIT SAE-FLANSCHANSCHLUSS ..... **SFS** 5.25
WITH SAE-FLANGE CONNECTION

MIT 90° SAE-FLANSCHANSCHLUSS ..... **SBS** 5.26
WITH 90° SAE-FLANGE CONNECTION

NAHTLOSES PRÄZISIONS-STAHLROHR
SEAMLESS PRECISION STEEL TUBE

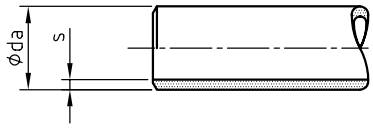

EN 10305-4 (DIN 2391)

- Lieferlänge ca. 6,0 m
- Normal geglüht (NBK), phosphatiert und geölt
- Andere Abmessungen auf Anfrage lieferbar!

- *Standard length approx. 6,0 m*
- *Tubes are annealed, phosphatised and oiled*
- *Other dimensions available on request!*

Empfohlene Biegeradien
Für das Kaltbiegen von Rohren mit Biegevorrichtung wird ein Biegeradius von 3xda (Rohraußendurchmesser)empfohlen.

da [mm]	s [mm]	DIN 2413 I [1] [bar]	DIN 2413 III [2] [bar]	GEWICHT *WEIGHT* [kg/m]	BESTELLCODE *ORDER CODE* TYP daxs
6	1,0	409	391	0,166	RO 6x1
	1,5	567	551	0,166	RO 6x1,5
8	1,5	452	433	0,240	RO 8x1,5
	2,0	576	551	0,296	RO 8x2
10	1,0	282	248	0,222	RO 10x1
	1,5	373	357	0,314	RO 10x1,5
	2,0	478	458	0,395	RO 10x2
	2,5	576	551	0,462	RO 10x2,5
12	1,5	353	303	0,388	RO 12x1,5
	2,0	409	391	0,493	RO 12x2
	2,5	495	475	0,586	RO 12x2,5
	3,0	576	551	0,586	RO 12x3
15	1,5	282	248	0,345	RO 15x1,5
	2,0	336	321	0,641	RO 15x2
	2,5	409	391	0,771	RO 15x2,5
16	1,5	336	321	0,536	RO 16x1,5
	2,0	353	303	0,691	RO 16x2
	2,5	386	370	0,832	RO 16x25
	3,0	452	433	0,962	RO 16x3
18	1,5	235	209	0,610	RO 18x1,5
	2,0	313	273	0,789	RO 18x2
	2,5	348	333	0,956	RO 18x2,5
20	2,0	282	248	0,888	RO 20x2
	2,5	353	303	1,079	RO 20x2,5
	3,0	373	357	1,258	RO 20x3
	4,0	478	458	1,578	RO 20x4

da [mm]	s [mm]	DIN 2413 I [1] [bar]	DIN 2413 III [2] [bar]	GEWICHT *WEIGHT* [kg/m]	BESTELLCODE *ORDER CODE* TYP daxs
22	2,0	256	227	0,986	RO 22x2
	2,5	315	278	1,202	RO 22x2,5
	3,0	343	328	1,406	RO 22x3
25	2,5	226	201	1,387	RO 25x2,5
	3,0	338	292	1,628	RO 25x3
	4,0	394	378	2,072	RO 25x4
	5,0	478	458	2,466	RO 25x5
28	2,0	201	181	1,282	RO 28x2
	2,5	252	223	1,572	RO 28x2,5
	3,0	302	264	1,850	RO 28x3
30	3,0	282	248	1,998	RO 30x3
	4,0	363	321	2,565	RO 30x4
	5,0	409	391	3,083	RO 30x5
	6,0	478	458	3,551	RO 30x6
35	2,5	201	181	2,004	RO 35x2,5
	3,0	242	215	2,368	RO 35x3
	4,0	322	280	3,058	RO 35x4
38	4,0	297	260	3,354	RO 38x4
	5,0	332	318	4,069	RO 38x5
	6,0	390	373	4,735	RO 38x6
	8,0	446	427	5,919	RO 38x8
42	3,0	201	181	2,885	RO 42x3
	4,0	269	237	3,749	RO 42x4
50	5,0	282	248	5,549	RO 50x5
	6,0	338	292	6,511	RO 50x6
	8,0	394	378	8,286	RO 50x8
	10,0	434	415	9,865	RO 50x10

KENNWERTE

Werkstoff . . . . . Stahl, E 235 +N (St 37.4) EN 10305-4 (DIN 2391)
Zugfestigkeit . . . . . 350 - 480 N/mm²
Streckgrenze . . . . . min. 235 N/mm²
Bruchdehnung. . . . . A5 min 25%

1 Geltungsbereich I = Ruhende Beanspruchung | *Case I = static load*
2 Geltungsbereich III = Schwellende Beanspruchung | *Case III = dynamic load*

CHARACTERISTICS

Material . . . . . Steel, E 235 +N, EN 10305-4
Tensile strength . . . . . 350 - 480 N/mm²
Yield point . . . . . min. 235 N/mm²
Elongation at rupture . . . . . .A 5 min 25%

RB

NAHTLOSER ROHRBOGEN
SEAMLESS STEEL TUBE ELBOW

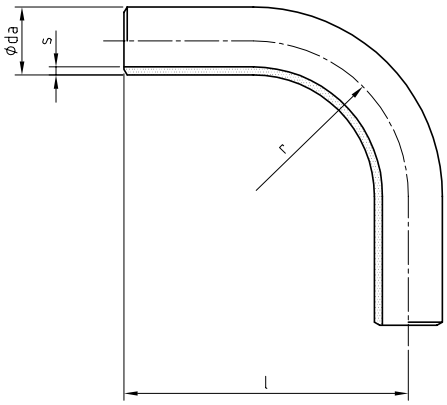

AVIT

- Geringer Strömungsverlust
- Auch für Orbitalschweißverfahren lieferbar (-OF)

- *Minimal flow loss*
- *Also available for orbital welding system (-OF)*

da	s	ABMESSUNGEN [mm] *DIMENSIONS*		GEWICHT *WEIGHT*	BESTELLCODE *ORDER CODE*
[mm]	[mm]	l	r	[kg]	TYP daxs
10	1,5	57	20	0,036	RB 10x1,5
	2,0			0,045	RB 10x2
12	2,0	65	30	0,056	RB 12x2
	3,0			0,075	RB 12x3
16	2,0	70	32	0,076	RB 16x2
	2,5			0,091	RB 16x2,5
20	2,0	88	45	0,137	RB 20x2
	2,5			0,166	RB 20x2,5
	3,0			0,194	RB 20x3
	4,0			0,243	RB 20x4
25	2,5	100	60	0,235	RB 25x2,5
	3,0			0,275	RB 25x3
	4,0			0,349	RB 25x4
	5,0			0,414	RB 25x5
30	3,0	140	75	0,436	RB 30x3
	4,0			0,558	RB 30x4
	5,0			0,669	RB 30x5
	6,0			0,768	RB 30x6
38	4,0	165	90	0,927	RB 38x4
	5,0			1,120	RB 38x5
	6,0			1,300	RB 38x6
	8,0			1,620	RB 38x8
50	5,0	235	195	3,250	RB 50x5
	6,0			3,840	RB 50x6
	8,0			4,800	RB 50x8
	10,0			5,800	RB 50x10

LIEFERVARIANTEN *DELIVERY OPTIONS*	BESTELLBEISPIEL *ORDER EXAMPLE*
Werkstoff / *Material*	TYP daxs
Stahl, E 235+N (St 37.4) / *Steel, E 235+N*	RB 25x3
Edelstahl 1.4571 / *Stainless steel AISI 316Ti*	ERB 25x3

Bitte ergänzen Sie den Bestellcode für die gewünschte Liefervariante. | *Please, complete the order code for the requested delivery option.*

KOR

KONZENTRISCHES REDUZIERSTÜCK
CONCENTRIC REDUCER

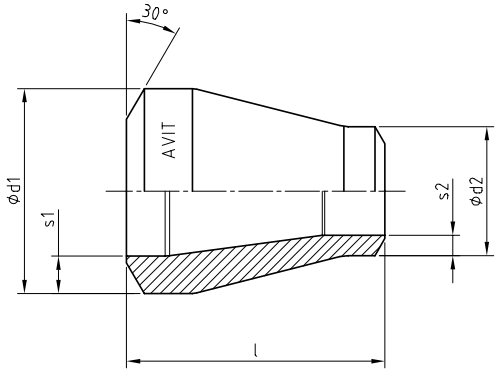

AVIT ≈ DIN EN 10253-2 (DIN 2616-2)

- Über 1.000 Varianten kurzfristig lieferbar
- DIN und ASME Maße (daxs) gerundet

- *Over 1.000 dimensions deliverable in short time*
- *DIN und ASME dimensions (daxs) are rounded*

DN1	BESTELLCODE *ORDER CODE*			WANDDICKE / *WALL THICKNESS* s1 Serien: DIN 3,4,5, (AVIT), *ANSI B36.10*								DN2	*NPS*	d2	WANDDICKE / *WALL THICKNESS* s2 Serien: DIN 3,4,5, (AVIT), *ANSI B36.10*							l
[mm]	TYP	d1		3	*STD40*	4	*XS80*	5	*160*	*XXS*		[mm]	[inch]	[mm]	3	*STD40*	4	*XS80*	5	*160*	*XXS*	[mm]
32	KOR	42,2 **42,4** (1 1/4“)		2,6	3,6	3,6	4,8 (5,6)	4	6,3 (7,1)	9,7	>	**15**	1/2“	21,3	2	2,7	3,2	3,7	4	4,8	7,5	50
												20	3/4“	26,7(9)	2,3	2,9	3,2	3,9	4	5,6	7,8	
												25	1“	33,4(7)	2,6	3,4	3,2	4,5	5,6	6,4	9,1	
40	KOR	**48,3** (1 1/2“)		2,6	3,6	4	4,5	5,1	7,1 (8)	10,2	>	**20**	3/4“	26,7(9)	2,3	2,9	3,2	3,9	4	5,6	7,8	64
												25	1“	33,4(7)	2,6	3,4	3,2	4,5	5,6	6,4	9,1	
												32	1 1/4“	42,2(4)	2,6	3,6	-	4,8	(5,6)	(7,1)	9,7	
50	KOR	**60,3** (2“)		2,9	3,9	4,5	5,5 (5)	6,3 (8)	8,7 (10)	11,0 (12,5)	>	**20**	3/4“	26,7(9)	2,3	2,9	3,2	3,9	4	5,6	7,8	76
												25	1“	33,4(7)	2,6	3,4	3,2	4,5	5,6	6,4	9,1	
												32	1 1/4“	42,2(4)	2,6	3,6	-	4,8	(5,6)	(7,1)	9,7	
												40	1 1/2“	48,3	2,6	3,6	4	4,5	5,1	7,1	10,2	
65	KOR	**76,1** (2 1/2“)		2,9	4,5	5	6,3	7,1	10	12,5 (14,5)	>	**25**	1“	33,4(7)	2,6	3,4	3,2	4,5	5,6	6,4	9,1	90
												32	1 1/4“	42,2(4)	2,6	3,6	-	4,8	(5,6)	(7,1)	9,7	
												40	1 1/2“	48,3	2,6	3,6	4	4,5	5,1	7,1	10,2	
												50	2“	60,3	2,9	3,9	4,5	5	(8)	(10)	(12,5)	
80	KOR	**88,9** (3“)		3,2	5,5	5,6	7,6	8 (8,8)	11,0 (14,2)	15,2 (17,5)	>	**32**	1 1/4“	42,2(4)	2,6	3,6	-	4,8	(5,6)	(7,1)	9,7	90
												40	1 1/2“	48,3	2,6	3,6	4	4,5	5,1	7,1	10,2	
												50	2“	60,3	2,9	3,9	4,5	5	(8)	(10)	(12,5)	
												65	2 1/2“	76,1	2,9	4,5	5	6,3	7,1	10	12,5	
-	KOR	**101,6** (3 1/2“)		-	5,7	(7,1)	(8,8)	(12,5)	(16)	(20)	>	**40**	1 1/2“	48,3	2,6	3,6	4	4,5	5,1	7,1	10,2	100
												50	2“	60,3	2,9	3,9	4,5	5	(8)	(10)	(12,5)	
												65	2 1/2“	76,1	2,9	4,5	5	6,3	7,1	10	12,5	
												80	3“	88,9	3,2	5,5	5,6	7,6	8	(14,2)	(17,5)	
100	KOR	**114,3** (4“)		3,6	-	6,3	8,8	(14,2)	(17,5)	(20)	>	**50**	2“	60,3	2,9	3,9	4,5	5	(8)	(10)	(12,5)	100
												65	2 1/2“	76,1	2,9	4,5	5	6,3	7,1	10	12,5	
												80	3“	88,9	3,2	5,5	5,6	7,6	8	11	(17,5)	
												-	3 1/2“	101,6	-	5,7	(7,1)	(8,8)	(12,5)	(16)	(20)	
125	KOR	**139,7** (5“)		4	-	6,3	(8)	10	(17,5)	(22,2)	>	**65**	2 1/2“	76,1	2,9	4,5	5	6,3	7,1	10	12,5	127
												80	3“	88,9	3,2	5,5	5,6	7,6	8	11	(17,5)	
												-	3 1/2“	101,6	-	5,7	(7,1)	(8,8)	(12,5)	(16)	(20)	
												100	4“	114,3	3,6	-	6,3	8,8	(14,5)	(17,5)	(20)	
150	KOR	**168,3** (6“)		4,5	-	7,1	-	11	(17,5)	(22,2)	>	**100**	4“	114,3	3,6	-	6,3	8,8	(14,5)	(17,5)	(20)	140
												125	5“	139,7	4	-	6,3	-	10	(17,5)	(22,2)	
200	KOR	**219,1** (8“)		4,5	6,3	8	12,5	20	-	(36)	>	**100**	4“	114,3	3,6	-	6,3	8,8	(14,5)	(17,5)	(20)	152
												150	6“	168,3	4,5	-	7,1	-	11	(17,5)	(22,2)	

LIEFERVARIANTEN
DELIVERY OPTIONS

Werkstoff / *Material*
Stahl / *Steel; P235GH (1.0345)* - für Dünnwandausführung / *for thin wall size*
Stahl / *Steel; S355J2 (1.0577)* - für Dickwandausführung / *for thick wall size*
Edelstahl 1.4571 / *Stainless steel AISI 316Ti*

BESTELLBEISPIEL
ORDER EXAMPLE

TYP daxs ...
KOR 60,3x2,9 > 48,3x2,6 - P235GHTC1
KOR 60,3x8,0 > 48,3x5,6 - S355J2
EKOR 60,3x8,0 > 48,3x5,6 - 1.4571

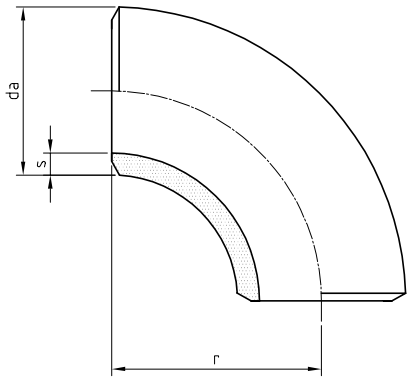

DIN EN 10253 TYP A (TYPE 2D, 3D, 5D)
(DIN 2605-1 BAUART 2, 3, 5)

Die Tabelle enthält nur einen Auszug aus unserem Lieferprogramm. Bitte fragen Sie spezifiziert an.

The following table contains only an extract of our scope of delivery. Please enquire in detail.

DN	BESTELLCODE *ORDER CODE*			BAUART / **TYPE** - DIN 2605 / **EN 10253** 2 / **2D**		3 / **3D**		5 / **5D**	
[mm]	TYP	da	s	r	[kg]	r	[kg]	r	[kg]
15	RBD	**21,3** (1/2“)	2,0	17,5 **25** ±2,5	0,04	28 **38** ±2,5	0,06	42,5 ±2,5	0,06
			2,6		0,05		0,07		0,08
			3,2		0,06		0,09		0,10
			3,6		0,06		0,09		0,10
-	RBD	**25,0**	2,0	21 ±2,5	0,04	27,5 ±2,5	0,05	52,5 ±2,5	0,09
			2,3		0,04		0,06		0,11
			3,2		0,06		0,07		0,14
			4,0		0,07		0,09		0,17
20	RBD	**26,9** (3/4“)	2,3	25 ±2,5	0,05	29 **38** ±2,5	0,08	57,5 ±2,5	0,13
			2,6		0,06		0,09		0,14
			3,2		0,07		0,11		0,17
			4,0		0,09		0,14		0,20
25	RBD	**33,7** (1“)	2,6	25 ±2,5	0,08	38 ±2,5	0,12	72,5 ±2,5	0,23
			3,2		0,10		0,14		0,27
			4,0		0,12		0,17		0,33
			5,6		0,15		0,23		0,44
-	RBD	**38,0**	2,6	32,5 ±2,5	0,12	45 ±2,5	0,16	82,5 ±2,5	0,29
			3,2		0,14		0,19		0,36
			4,5		0,19		0,26		0,48
			6,3		0,25		0,35		0,64
32	RBD	**42,4** (1 1/4“)	2,6	32 ±2,5	0,13	48 ±2,5	0,19	92,5 ±2,5	0,37
			3,6		0,17		0,26		0,50
			4,0		0,19		0,28		0,55
			6,3		0,28		0,42		0,81
40	RBD	**48,3** (1 1/2“)	2,6	38 ±3	0,20	57 ±3	0,26	107,5 **109,5** ±3	0,50
			3,6		0,26		0,36		0,68
			6,3		0,44		0,58		1,10
			8,0		0,53		0,71		1,34
50	RBD	**60,3** (2“)	2,9	51 ±3	0,35	76 ±3	0,49	135 **137,5** ±3	0,89
			5,6		0,72		1,04		1,79
			8,0		0,89		1,23		2,19
			10,0		1,07		1,48		2,63
65	RBD	**76,1** (2 1/2“)	2,9	63 ±3	0,58	95 ±3	0,78	175 ±3	1,44
			10,0		1,79		2,43		4,48
			12,5		2,16		2,93		5,39
			14,2		2,38		3,23		5,96

DN	BESTELLCODE *ORDER CODE*			BAUART / **TYPE** - DIN 2605 / **EN 10253** 2 / **2D**		3 / **3D**		5 / **5D**	
[mm]	TYP	da	s	r	[kg]	r	[kg]	r	[kg]
80	RBD	**88,9**	3,2	76 ±3	0,88	114 ±3	1,22	205 **207,5** ±3	2,22
			5,6		1,49		2,07		3,75
			11,0		2,36		3,28		5,79
			14,2		2,91		4,04		7,14
-	RBD	**101,6** (3 1/2“)	3,6	95 ±3	1,30	133,5 **133** ±3	1,82	237,5 **235** ±3	3,3
			8,0		2,76		3,87		6,89
			8,8		3,01		4,22		7,51
			16,0		5,04		7,08		12,4
100	RBD	**114,3** (4“)	3,6	102 ±3	1,62	152 ±3	2,35	270 ±3	4,71
			6,3		2,77		4,02		7,12
			14,2		5,78		8,40		14,9
			17,5		6,92		9,97		17,7
125	RBD	**139,7** (5“)	4,0	127 ±4	2,79	190 ±4	4,01	330 ±4	6,94
			6,3		4,31		6,20		10,7
			17,5		11,0		15,8		27,3
			20,0		12,3		17,7		30,6
-	RBD	**152,4**	4,5	142,5 ±4	3,67	215 ±4	5,54	357,5 ±4	9,22
			7,1		5,69		8,59		14,3
			12,5		9,65		14,6		24,2
			20,0		14,6		22,1		36,7
150	RBD	**168,3** (6“)	4,5	152 ±4	4,43	229 ±4	6,52	390 ±4	11,1
			7,1		6,87		10,1		17,3
			14,2		13,1		19,4		33,1
			22,2		19,2		28,8		49,0
-	RBD	**177,8**	5,0	170 ±4	5,69	250 ±4	8,37	430 ±4	14,4
			8,0		8,95		13,2		22,6
			14,2		15,3		22,5		38,7
			20,0		20,8		30,6		52,6
200	RBD	**219,1** (8“)	6,3	203 ±4	10,9	305 ±4	15,8	510 **515** ±4	26,9
			8,0		13,7		20,0		33,9
			16,0		26,4		38,4		64,9
			22,2		35,8		51,8		87,4
250	RBD	**273,0** (10“)	6,3	254 ±5	16,5	381 ±5	24,8	650 ±5	42,4
			10,0		25,9		38,8		66,2
			16,0		40,5		60,7		104
			30,0		71,9		108		184

T

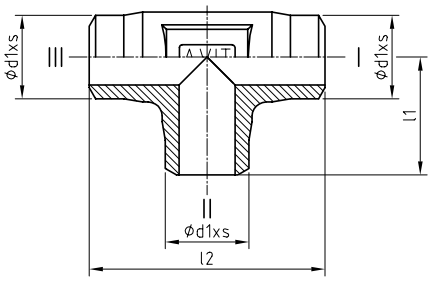

TR

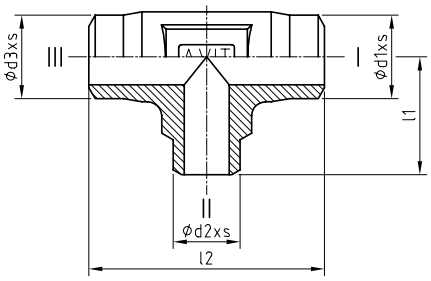

AVIT ≈ DIN EN 10253-2 (DIN 2615)

Tabelle enthält eine Auswahl von möglichen Rohrabmessungen. Bitte fragen Sie bei Bedarf spezifiziert an. Der zulässige Betriebsdruck wird durch die verwendete Rohrabmessung bestimmt.

We supply suitable reducers acc. to your pipe dimensions. Please enquire in detail. The maximum working pressure depends on the pipe dimension.

LIEFERVARIANTEN
DELIVERY OPTIONS

Werkstoff / *Material*	TYP d1xs; TYP d1xs/d2xs/d3xs
Stahl / *Steel*	T 60,3x8,0
Edelstahl 1.4571 / *Stainless steel AISI 316Ti*	ET 60,3x8,0 - 1.4571
Stahl, Abgang II reduziert / *Steel, branch tee reduced*	TR 60,3x8,0/38,0x6,0/60,3x8,0 - S355J2
Stahl, Durchgang III reduziert / *Steel, run tee reduced*	TR 60,3x8,0/60,3x8,0/38,0x6,0 - S355J2

BESTELLBEISPIEL
ORDER EXAMPLE

Bitte ergänzen Sie den Bestellcode für die gewünschte Liefervariante. | *Please, complete the order code for the requested delivery option.*

NG	DN	NPS		WANDDICKE / *WALL THICKNESS* s Serien: (AVIT), DIN 3,4,5, *ANSI B36.10*							ABMESSUNGEN [mm] *DIMENSIONS*		BESTELLCODE *ORDER CODE*
[mm]	[mm]	[inch]	d	3	*STD40*	4	*XS80*	5	*160*	*XXS*	l1	l2	TYP d1xs / d2xs / d3xs
12	-	-	12	1,5	-	2	-	2,5	-	3	25	50	T d1xs / d2xs / d3xs
16	-	-	16	1,5	-	2	-	2,5	-	3	29	58	T d1xs / d2xs / d3xs
20	-	-	20	2	-	2,5	-	3	-	4	33	66	T d1xs / d2xs / d3xs
-	**12**	1/2“	21,3	2	2,7	3,2	3,7	4	4,8	7,5	33	66	T d1xs / d2xs / d3xs
25	-	-	25	2,5	-	3	-	4	-	5	37	74	T d1xs / d2xs / d3xs
-	**20**	3/4“	26,9	2,3	2,9	3,2	3,9	4	5,6	7,8	42	84	T d1xs / d2xs / d3xs
30	-	-	30	3	-	4	-	5	-	6	42	84	T d1xs / d2xs / d3xs
-	**25**	1“	33,7	2,6	3,4	3,2	4,5	5,6	6,4	9,1	48	98	T d1xs / d2xs / d3xs
38	-	-	38	4	-	5	-	6	-	8	49	98	T d1xs / d2xs / d3xs
-	**32**	1 1/4“	42,4	2,6	3,6	3,6	(5,6)	4	(7,1)	9,7	57	114	T d1xs / d2xs / d3xs
-	**40**	1 1/2“	48,3	2,6	3,6	4	4,5	5,1	7,1	10,2	57	114	T d1xs / d2xs / d3xs
50	-		50	5	-	6	-	8	-	10	85	170	T d1xs / d2xs / d3xs
-	**50**	2“	60,3	2,9	3,9	4,5	5,5	(8)	(10)	(12,5)	85	170	T d1xs / d2xs / d3xs
-	**65**	2 1/2“	76,1	2,9	4,5	5	6,3	7,1	10	12,5	76	152	T d1xs / d2xs / d3xs
-	**80**	3“	88,9	3,2	5,5	5,6	7,6	8	(14,2)	(17,5)	86	172	T d1xs / d2xs / d3xs
-	-	3 1/2“	101,6	-	5,7	(7,1)	(8,8)	(12,5)	(16)	(20)	105	210	T d1xs / d2xs / d3xs
-	**100**	4“	114,3	3,6	-	6,3	8,8	(14,2)	(17,5)	(20)	105	210	T d1xs / d2xs / d3xs
-	**125**	5“	139,7	4	-	6,3	(8)	10	(17,5)	(22,2)	124	248	T d1xs / d2xs / d3xs
-	**150**	6“	168,3	4,5	-	7,1	-	11	(17,5)	(22,2)	143	286	T d1xs / d2xs / d3xs
-	**200**	8“	219,1	4,5	6,3	8	12,5	20	-	(36)	180	360	T d1xs / d2xs / d3xs

SM

SCHWEISSMUFFE
WELDING SOCKET

SM

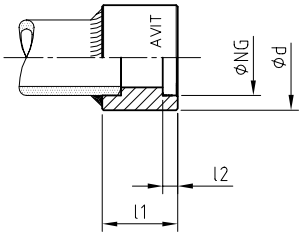

SMR

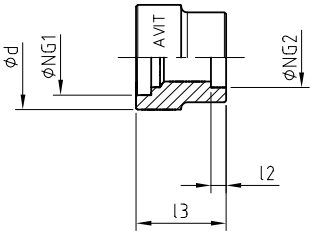

AVIT

Die in dieser Tabelle aufgeführten Schweißmuffen sind zur Verbindung von nahtlosen Präzisionsstahlrohren vorgesehen und entsprechend toleriert.

The welding sockets shown in this table are designed to be connected with seamless precision steel tubes and have the appropriate tolerances.

LIEFERVARIANTEN *DELIVERY OPTIONS*	BESTELLBEISPIEL *ORDER EXAMPLE*
Werkstoff / *Material*	TYP NG
Stahl / *Steel; S355J2 (1.0579)*	SM 25
Stahl, Reduzierte Nenngröße / *Steel, reduced nominal size*	SMR 25>20
Edelstahl 1.4571 / *Stainless steel AISI 316Ti*	ESM 25

Bitte ergänzen Sie den Bestellcode für die gewünschte Liefervariante. | *Please, complete the order code for the requested delivery option.*

PN [1]	NG	ABMESSUNGEN [mm] *DIMENSIONS*				GEWICHT *WEIGHT*	BESTELLCODE *ORDER CODE*	
[bar]	[mm]	d	l1	l2	l3	SR [kg]	TYP NG	TYP NG1>NG2
	6	12	20	5	30	0,015	SM 6	-
	8	13,5	20	5	30	0,017	SM 8	SMR 8>6
	10	16	20	5	30	0,022	SM 10	SMR 10> 6
	12	20	20	5	30	0,035	SM 12	SMR 12>10
	16	25	20	5	30	0,052	SM 16	SMR 16>12
	20	30	20	5	30	0,071	SM 20	SMR 20>16
	25	35	20	5	30	0,088	SM 25	SMR 25>20
	30	43	30	5	30	0,215	SM 30	SMR 30>25
	38	54	30	5	45	0,339	SM 38	SMR 38>30
	50	64	40	10	55	0,505	SM 50	SMR 50>38
	60,3	80	40	10	55	0,869	SM 603	SMR 603>50
	63,5	80	40	10	55	0,773	SM 635	SMR 635>603
160	**70**	82	40	10	55	0,681	SM 70	SMR 70>635
	76,1	88	45	15	60	0,744	SM 761	SMR 761>70
	82,5	101	45	15	60	1,181	SM 825	SMR 825>761
	88,9	108	50	15	65	1,440	SM 889	SMR 889>825
	101,6	114	50	15	65	1,308	SM 1016	SMR 1016>889
	108	127	50	15	65	1,924	SM 108	SMR 108>1016
	114,3	139	60	20	80	2,927	SM 1143	SMR 1143>108
	127	152	60	20	80	3,456	SM 127	SMR 127>1143
	133	159	60	20	80	3,757	SM 133	SMR 133>127
	139,7	168	80	25	100	5,866	SM 1397	SMR 1397>133
	152,4	177	80	25	100	6,055	SM 1524	SMR 1524>1397
	159	193	80	25	100	8,133	SM 159	SMR 159>1524
	168,3	193	90	30	120	7,527	SM 1683	SMR 1683>159

1 Druckeinschränkung wegen Kehlnaht! Bei geringen Druckspitzen sind höhere Drücke möglich. | *Pressure restriction due to fillet weld! At low pressure pulsation are higher pressures possible.*

SMW

WINKEL SCHWEISSMUFFE
WELDING ELBOW SOCKET

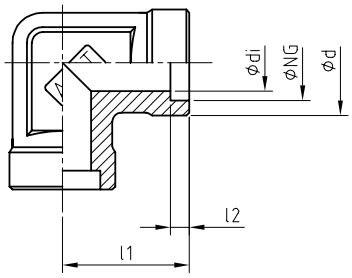

AVIT

Die in dieser Tabelle aufgeführten Schweißmuffen sind zur Verbindung von nahtlosen Präzisionsstahlrohren vorgesehen und entsprechend toleriert.

The welding sockets shown in this table are designed to be connected with seamless precision steel tubes and have the appropriate tolerances.

LIEFERVARIANTEN
DELIVERY OPTIONS

Werkstoff / *Material*	TYP NG
Stahl / *Steel; S355J2 (1.0577)*	SMW 25
Edelstahl 1.4571 / *Stainless steel AISI 316Ti*	ESMW 25

BESTELLBEISPIEL
ORDER EXAMPLE

Bitte ergänzen Sie den Bestellcode für die gewünschte Liefervariante. | *Please, complete the order code for the requested delivery option.*

PN [1]	NG	ABMESSUNGEN [mm] *DIMENSIONS*				GEWICHT *WEIGHT*	BESTELLCODE *ORDER CODE*
[bar]	[mm]	di	d	l1	l2	[kg]	TYP NG
160	**6**	4	11	24	5	0,080	SMW 6
	8	5	13,5	24	5	0,090	SMW 8
	10	7	16	24	5	0,100	SMW 10
	12	8	20	29	5	0,110	SMW 12
	16	12	25	33	5	0,160	SMW 16
	20	16	30	37	5	0,260	SMW 20
	25	20	35	42	5	0,410	SMW 25
	30	24	43	49	5	0,580	SMW 30
	38	30	54	57	5	1,18	SMW 38
	50	40	64	85	10	3,23	SMW 50

1 Druckeinschränkung wegen Kehlnaht! Bei geringen Druckspitzen sind höhere Drücke möglich. | *Pressure restriction due to fillet weld! At low pressure pulsation are higher pressures possible.*

SMT

T-SCHWEISSMUFFE
WELDING T-SOCKET

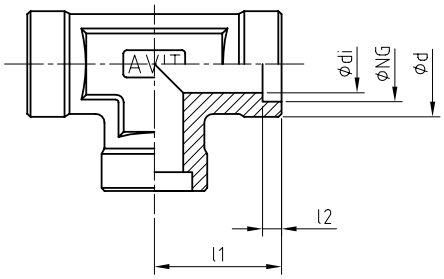

AVIT

Die in dieser Tabelle aufgeführten Schweißmuffen sind zur Verbindung von nahtlosen Präzisionsstahlrohren vorgesehen und entsprechend toleriert.

The welding sockets shown in this table are designed to be connected with seamless precision steel tubes and have the appropriate tolerances.

LIEFERVARIANTEN *DELIVERY OPTIONS*	**BESTELLBEISPIEL** *ORDER EXAMPLE*
Werkstoff / *Material*	TYP NG
Stahl / *Steel; S355J2 (1.0577)*	SMT 25
Edelstahl 1.4571 / *Stainless steel AISI 316Ti*	ESMT 25

Bitte ergänzen Sie den Bestellcode für die gewünschte Liefervariante. | *Please, complete the order code for the requested delivery option.*

PN [1]	**NG**	**ABMESSUNGEN [mm]** *DIMENSIONS*				**GEWICHT** *WEIGHT*	**BESTELLCODE** *ORDER CODE*
[bar]	[mm]	di	d	l1	l2	[kg]	TYP NG
160	**6**	4	11	24	5	0,086	SMT 6
	8	5	13,5	24	5	0,098	SMT 8
	10	7	16	24	5	0,116	SMT 10
	12	8	20	29	5	0,140	SMT 12
	16	12	25	33	5	0,210	SMT 16
	20	16	30	37	5	0,370	SMT 20
	25	20	35	42	5	0,580	SMT 25
	30	24	43	49	5	0,880	SMT 30
	38	30	54	57	5	1,52	SMT 38
	50	40	64	85	10	5,01	SMT 50

1 Druckeinschränkung wegen Kehlnaht! Bei geringen Druckspitzen sind höhere Drücke möglich. | *Pressure restriction due to fillet weld! At low pressure pulsation are higher pressures possible.*

Passend zu unserem Rohrverbindungsprogramm liefern wir zur sicheren Befestigung von Rohrleitungen Rohrschellen der leichten (**RL**) und schweren Baureihe (**RS**) nach DIN 3015.

*We provide pipe clamps of the light-duty series (**RL**) and heavy-duty series (**RS**) according to DIN 3015 for the fastening of pipelines that match our pipe connection assortment.*

WERKSTOFFE ROHRSCHELLENKÖRPER

Polypropylen, Farbe: Grün . . . . . **PP**
Polyamid, Farbe: Schwarz . . . . . **PA**
Aluminium . . . . . **AL**

MATERIAL PIPE CLAMP BODIES

*Polypropylene, colour: green . . . . . **PP***
*Polyamide, colour: black . . . . . **PA***
*Aluminium . . . . . **AL***

BESTELLBEZEICHNUNG

Unser alphanumerischer Bestellcode ① definiert den Rohrschellentyp, Baugröße und den gewünschten Rohraußendurchmesser.
Die Werkstoff- und Oberflächenkombination wird durch die Kennziffer ② festgelegt. Optionen werden durch Ihre Angabe ③ gesteuert.

TYP NG da	-	00	-	*
①		②		③

Bestellbezeichnung | *Principle of the order designation*

ORDER DESIGNATION

Our alphanumeric code ① defines the pipe clamp type, size and the outside pipe diameter.
The material and surface combination is determined by the reference number ②. Possible options are controlled by your information ③.

RS 6060,3	-	01	-	SI
①		②		③

Bestellbeispiel | *Order example*

① BESTELLCODE

Rohrschellentyp, Größe, Rohraußendurchmesser . . . . . **TYP NG da**

① ORDER CODE

*Clamp type, size, external pipe diameter . . . . . **TYPE NG da***

② KENNZIFFER WERKSTOFF & OBERFLÄCHEN

PP, Schrauben, Metallteile Stahl unbehandelt. . . . . TYP NG da **- 01**
PP, Schrauben und Deckplatte verzinkt . . . . . **- 02**
PP, Schrauben A2, Metallteile Edelstahl (A4). . . . . **- 03**
PA, Schrauben, Metallteile Stahl unbehandelt . . . . . **- 04**
PA, Schrauben und Deckplatte verzinkt . . . . . **- 05**
PA, Schrauben A2, Metallteile Edelstahl (A4) . . . . . **- 06**
AL, Schrauben, Metallteile Stahl unbehandelt . . . . . **- 07**
AL, Schrauben und Deckplatte verzinkt . . . . . **- 08**
AL, Schrauben A2, Metallteile Edelstahl (A4) . . . . . **- 09**

② MATERIAL REFERENCE NUMBER

*PP, bolts, steel metal parts untreated. . . . . TYPE NG da **- 01***
*PP, bolts and cover plate galvanised. . . . . **- 02***
*PP, bolts A2, metal parts stainless steel (A4) . . . . . **- 03***
*PA, bolts, steel metal parts untreated . . . . . **- 04***
*PA, bolts and cover plate galvanised. . . . . **- 05***
*PA, bolts A2, metal parts stainless steel (A4). . . . . **- 06***
*AL, bolts, steel metal parts untreated. . . . . **- 07***
*AL, bolts and cover plate galvanised. . . . . **- 08***
*AL, bolts A2, metal parts stainless steel (A4) . . . . . **- 09***

③ OPTIONEN

Vormontiert. . . . . **- A**
Ohne Grundplatte . . . . . **- B**
Mit Sicherungsblech. . . . . **- SI**
Satzweise verpackt . . . . . **- K**
Weitere Varianten bitte bei Bestellung detailliert angeben.

③ OPTIONS

*Pre-assembled . . . . . **- A***
*Without base plate . . . . . **- B***
*With lock washer . . . . . **- SI***
*Packaged in sets . . . . . **- K***
Please specify other versions accordingly when ordering.

MONTAGEVARIANTEN
ASSEMBLY VARIANTS

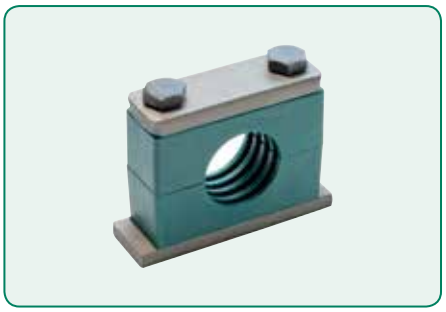

Mit Anschweißplatte | *On weld-on plate*

Auf Tragschiene | *On mounting rail*

ROHRSCHELLE
PIPE CLAMP

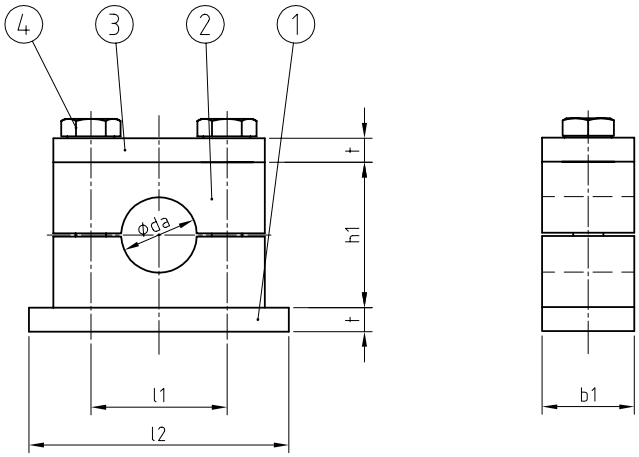

DIN 3015-2

Zur sicheren Befestigung von Rohrleitungen. Innenfläche gerippt, der Spalt zwischen den Schellenhälften sorgt für die notwendige Vorspannung.

For secure fastening from tubes and pipes. Clamp bodies with profiled inside surface. The gap between the clamps serves for the necessary preload.

WERKSTOFF-KOMBINATION
MATERIAL COMBINATION

Werkstoff / *Material*	TYP NG da - **
PP - Schrauben und Metallteile Stahl / *Steel*	RS 6***,* - 01
PP - Schrauben und Deckplatte Stahl verzinkt / *Steel, galvanised*	RS 6***,* - 02
PP - Schrauben (A2) Metallteile Edelstahl (A4) / *Stainless steel*	RS 6***,* - 03
AL - Schrauben und Metallteile Stahl / *Steel*	RS 6***,* - 07
AL - Schrauben und Deckplatte Stahl verzinkt / *Steel, galvanised*	RS 6***,* - 08
AL - Schrauben (A2) Metallteile Edelstahl (A4) / *Stainless steel*	RS 6***,* - 09

BESTELLBEISPIEL
ORDER EXAMPLE

STÜCKLISTE
PARTS LIST

Pos.	Bezeichnung / *Description*
1	Schweißplatte / *Welding plate*
2	Rohrschellenkörper / *Pipe clamp body*
3	Deckplatte / *Cover plate*
4	Sechskantschrauben / *Hexagon head bolts*

GRÖSSE *SIZE*		ROHR [mm] *TUBE / PIPE*	ABMESSUNGEN [mm] *DIMENSIONS*					SCHRAUBEN *BOLTS*	BESTELLCODE *ORDER CODE*
DIN	NG	da	l1	l2	b1	h1	t	Pos.4	TYP NG da
1	**3**	006,0 – 020,0	33	74	30	32	8	M10x45	RS 3***,*
2	**4**	019,0 – 030,0	45	86	30	48	8	M10x60	RS 4***,*
3	**5**	030,0 – 042,0	60	100	30	60	8	M10x70	RS 5***,*
4	**6**	038,0 – 070,0	90	140	45	89	10	M12x100	RS 6***,*
5	**7**	060,3 – 088,9	122	180	60	120	10	M16x130	RS 7***,*
6	**8**	088,9 – 133,0	168	226	80	168	15	M20x190	RS 8***,*
7	**9**	127,0 – 168,0	205	270	90	200	15	M24x220	RS 9***,*
8	**10**	168,0 – 219,0	265	340	120	270	25	M30x300	RS 10***,*
9	**11**	219,0 – 324,0	395	520	160	410	30	M30x450	RS 11***,*

MONTAGEINFORMATION

Vorausgesetzt, die Grundkonstruktion entspricht den Anforderungen, wird die Anschweißplatte ① an der gewünschten Stelle positioniert und angeschweißt. Danach erfolgt die Verschraubung der Bauteile.

ASSEMBLY INFORMATION

If the base construction meets the requirements, the weld-on plate ① is positioned and welded in the desired location. Then the screw connection of the components can be done.

TRAGSCHIENEN ROHRSCHELLE
PIPE CLAMP FOR MOUNTING RAIL

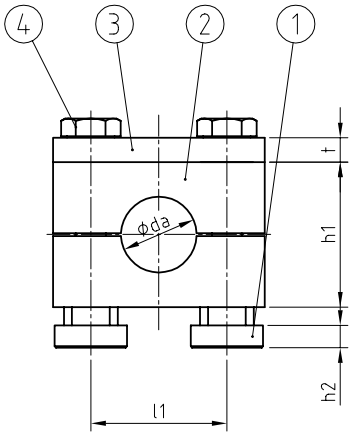

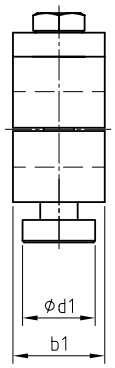

DIN 3015-2

Bis zur Rohrschellengröße 6 ist eine Montage auf Tragschienen mittels Tragschienenmutter möglich.

Up to the pipe clamp size 6, an assembly on mounting rails with mounting rail nuts is possible.

WERKSTOFF-KOMBINATION
MATERIAL COMBINATION

Werkstoff / *Material*	TYP NG da - **
PP - Schrauben und Metallteile Stahl / *Steel*	TRS 6***,* - 01
PP - Schrauben und Deckplatte Stahl verzinkt / *Steel, galvanised*	TRS 6***,* - 02
PP - Schrauben (A2) Metallteile Edelstahl (A4) / *Stainless steel*	TRS 6***,* - 03
AL - Schrauben und Metallteile Stahl / *Steel*	TRS 6***,* - 07
AL - Schrauben und Deckplatte Stahl verzinkt / *Steel, galvanised*	TRS 6***,* - 08
AL - Schrauben (A2) Metallteile Edelstahl (A4) / *Stainless steel*	TRS 6***,* - 09

BESTELLBEISPIEL
ORDER EXAMPLE

STÜCKLISTE
PARTS LIST

Pos.	Bezeichnung / *Description*
1	Tragschienenmutter / *Mounting rail nut*
2	Rohrschellenkörper / *Pipe clamp body*
3	Deckplatte / *Cover plate*
4	Sechskantschrauben / *Hexagon head bolts*

GRÖSSE *SIZE*		ROHR [mm] *TUBE / PIPE*	ABMESSUNGEN [mm] *DIMENSIONS*						SCHRAUBEN *BOLTS*	BESTELLCODE *ORDER CODE*
DIN	NG	da	d1	l1	b1	h1	h2	t	Pos.4	TYP NG da - **
1	**3**	006,0 – 020,0	24	33	30	32	7,4	8	M10x45	TRS 3***,*
2	**4**	019,0 – 030,0	24	45	30	48	7,4	8	M10x60	TRS 4***,*
3	**5**	030,0 – 042,0	24	60	30	60	7,4	8	M10x70	TRS 5***,*
4	**6**	038,0 – 070,0	24	90	45	89	7,4	10	M12x100	TRS 6 ***,*

MONTAGEINFORMATION

Durch die Verwendung von Tragschienenmuttern (TYP GMV) anstelle der Grundplatte kann die Rohrschelle auf Tragschienen montiert werden. Diese Montagevariante hat den Vorteil, dass die genaue Position vor dem Verschrauben noch geändert werden kann.

ASSEMBLY INFORMATION

With the use of mounting rail nuts (TYPE GMV) instead of the base plate, the pipe clamps can be mounted on the mounting rail.
This assembly variant offers the advantage that the exact position can still be changed just before the screw connection is done.

TRAGSCHIENE
MOUNTING RAIL

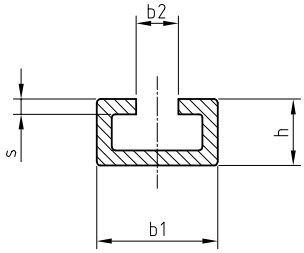

DIN 3015-2

Bis zur Rohrschellengröße 6 ist eine Montage auf Tragschienen mittels Tragschienenmutter möglich. Lieferlängen: 1m (STS 1) oder 2m (STS 2).

Up to the pipe clamp size 6, an assembly on mounting rails with mounting rail nuts is possible. Delivery lengths: 1m (STS 1) or 2m (STS 2).

WERKSTOFF-KOMBINATION
MATERIAL COMBINATION

Werkstoff / *Material*	TYP - **
Stahl / *Steel*	STS 1 - 01
Stahl verzinkt / *Steel, galvanised*	STS 1 - 02
Edelstahl / *Stainless steel* (A4)	STS 1 - 03

BESTELLBEISPIEL
ORDER EXAMPLE

STÜCKLISTE
PARTS LIST

Pos.	Bezeichnung / *Description*
1	Tragschiene / *Mounting rail*

GRÖSSE *SIZE*		ROHR [mm] *TUBE / PIPE*	ABMESSUNGEN [mm] *DIMENSIONS*				BESTELLCODE *ORDER CODE*	
DIN	NG	da	b1	b2	h	s	TYP 1 m	TYP 2 m
1	**3**	006,0 – 020,0	40	13	22	5	STS 1	STS 2
2	**4**	019,0 – 030,0						
3	**5**	030,0 – 042,0						
4	**6**	038,0 – 070,0						

AUFBAUSCHELLE
BUILD-UP CLAMP

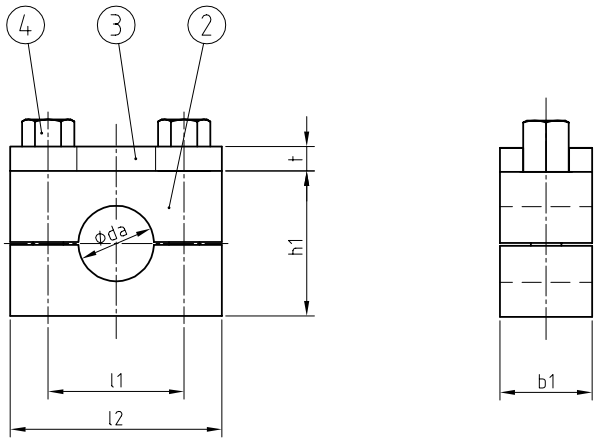

DIN 3015-2

Zur sicheren Aufstockung der Typen RS und TRS. Schellen gleicher Baugröße auch mit unterschiedlichen Rohrdurchmessern übereinander erweiterbar.

For a safe stacking of the clamp types RS and TRS. Clamps of the same nominal size, also with a different pipe dimension, stackable on top of each other.

WERKSTOFF-KOMBINATION
MATERIAL COMBINATION

Werkstoff / *Material*	TYP NG da - **
PP - Schrauben und Metallteile Stahl / *Steel*	AS 6***,* - 01
PP - Schrauben und Deckplatte Stahl verzinkt / *Steel, galvanised*	AS 6***,* - 02
PP - Schrauben (A2) Metallteile Edelstahl (A4) / *Stainless steel*	AS 6***,* - 03
AL - Schrauben und Metallteile Stahl / *Steel*	AS 6***,* - 07
AL - Schrauben und Deckplatte Stahl verzinkt / *Steel, galvanised*	AS 6***,* - 08
AL - Schrauben (A2) Metallteile Edelstahl (A4) / *Stainless steel*	AS 6***,* - 09

BESTELLBEISPIEL
ORDER EXAMPLE

STÜCKLISTE
PARTS LIST

Pos.	Bezeichnung / *Description*
2	Rohrschellenkörper / *Pipe clamp body*
3	Sicherungsplatte / *Locking plate*
4	Aufbauschraube / *Build-up bolt*

GRÖSSE *SIZE*		ROHR [mm] *TUBE / PIPE*	ABMESSUNGEN [mm] *DIMENSIONS*					SCHRAUBEN *BOLTS*	BESTELLCODE *ORDER CODE*
DIN	NG	da	l1	l2	b1	h1	t	Pos.4	TYP NG da - **
1	**3**	006,0 – 020,0	33	74	30	32	8	M10	AS 3***,*
2	**4**	019,0 – 030,0	45	86	30	48	8	M10	AS 4***,*
3	**5**	030,0 – 042,0	60	100	30	60	8	M10	AS 5***,*
4	**6**	038,0 – 070,0	90	140	45	89	10	M12	AS 6***,*
5	**7**	060,3 – 088,9	122	180	60	120	10	M16	AS 7***,*
6	**8**	088,9 – 133,0	168	226	80	168	15	M20	AS 8***,*
7	**9**	127,0 – 168,0	205	270	90	205	15	M24	AS 9***,*
8	**10**	168,0 – 219,0	265	340	120	265	25	M30	AS 10***,*
9	**11**	219,0 – 324,0	395	520	160	395	30	M30	AS 11***,*

MONTAGEHINWEISE

Rohrleitungen sind entsprechend Ihrer Belastung zu befestigen.
Hierbei sind folgende Grundsätze zu beachten:

- Für die sichere Montage ist eine stabile, den Belastungen entsprechende, Unterkonstruktion notwendig
- Rohrleitungen müssen spannungsfrei befestigt werden
- Die erste Schelle sollte unmittelbar nach dem Anschluss platziert sein
- Rohrschellen sind unmittelbar vor und hinter einem Bogen zu setzen
- Die vorgegebenen Schraubenanzugsdrehmomente sind einzuhalten
- Die vorgegebenen Grenzen der unten genannten Material-eigenschaften sind zu beachten

INSTALLATION INFORMATION

Pipelines must be fastened appropriate to their load.
The following principles must be observed:

- *A sturdy supporting structure appropriate for the loads is required for safe installation*
- *Pipe lines must be fastened stress-free*
- *The first clamp should be positioned immediately after the connection*
- *Pipe clamps must be placed immediately before and after an elbow*
- *The assembly torques must be observed*
- *The specified limits of the material properties mentioned below must be observed*

EMPFOHLENE ABSTÄNDE FÜR ROHRSCHELLEN
RECOMMENDED DISTANCE FOR CLAMPS

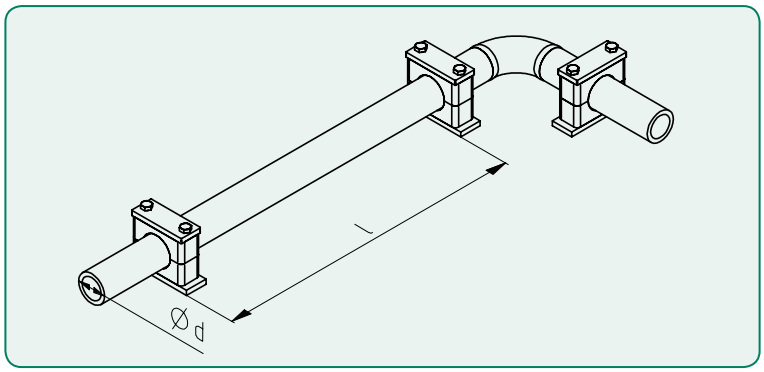

ROHR [mm] *TUBE / PIPE*	ABSTAND [m] *DISTANCE*
Ø d	l
< 10,0	1,00
10,0 - 25,0	1,50
25,0 - 50,0	2,00
50,0 - 76,1	3,00
76,1 - 88,9	3,50
88,9 - 102,0	4,00
102,0 - 114,0	4,50
114,0 - 168,0	5,00
168,0 -219,0	6,00
219,0 - 324,0	6,70

REIHE *SERIES*	GRÖSSE *SIZE*		SCHRAUBE *BOLT*	ANZUGSDREHMOMENT BEI WERKSTOFF [Nm] *ASSEMBLY TORQUE*		
	DIN	NG	[mm]	PP	PA	AL
SCHWERE REIHE *HEAVY DUTY SERIES*	1	**3**	M10	12	20	30
	2	**4**	M10	12	20	30
	3	**5**	M10	15	25	35
	4	**6**	M12	30	40	55
	5	**7**	M16	45	55	120
	6	**8**	M20	80	150	200
	7	**9**	M24	110	200	250
	8	**10**	M30	180	350	500
	9	**11**	M30	200	370	500

MATERIALEIGENSCHAFTEN DER SCHELLEN NACH DIN 3015
MECHANICAL PROPERTIES ACC. DIN 3015

		WERKSTOFF *MATERIAL*		
		PP	PA	AL
Farbe | *Colour*		Grün | *Green*	Schwarz | *Black*	Silbergrau | *Grey*
Zug-E-Modul | *Tensile modulus*		1.073 N/mm²	> 1.400 N/mm²	> 65.000 N/mm²
Streckspannung | *Yield stress*		25 N/mm²	> 55 N/mm²	> 150 N/mm²
Kerbschlagzähigkeit | *Notch impact strength*		7,5 kJ/m² bei +23°C	> 15 kJ/m² bei +23°C	-
Kälte-Kerbschlagzähigkeit | *Cold notch impact strength*		3,1 kJ/m² bei -30°C	> 3 kJ/m² bei -30°C	-
Temperaturbeständigkeit | *Temperature resistance*		-30 bis +90°C	-40 bis +120°C	bis +300°C
Beständig gegen:	Laugen, Säuren | *Alkalis, acids*	+	+	+
Resistant to:	Benzin | *Gasoline*	+	+++	+++
	Mineralöle | *Mineral oils*	+	+++	+++
	andere Öle | *other oils*	+++	+++	+++
	Seewasser | *Seawater*	+++	+++	+++

\+ Bedingt beständig | *Limited resistance*
+++ Beständig | *Resistant*

BESTELLBEZEICHNUNG

Unser alphanumerischer Bestellcode ① definiert die Schlauchqualität und die Nennweite [DN]. Die 1. Armatur und 2. Armatur werden durch die 2 Kennziffern ② gesteuert. Die Werkstoff- und Elastomerkombination der Armatur wird durch die Kennziffer ③ festgelegt. Die Schlauchlänge ④ und mögliche Optionen ⑤ werden durch Ihre Angabe gesteuert.

Qualität DN	-	0000	-	0	-	0000	-	00
①		②		③		④		⑤

Bestellbezeichnung | *Principle of the order designation*

ORDER EXAMPLE

Our alphanumeric code ① defines the hose quality and nominal diameter [DN]. The 1st and 2nd fitting are controlled by the fitting code ②. The materials and elastomer combination is determined by the reference number ③. The hose line length ④ and possible options ⑤ are controlled by your information.

4SP DN 12	-	0102	-	1	-	2000	-	DP
①		②		③		④		⑤

Bestellbeispiel | *Order example*

① BESTELLCODE

Schlauchqualität (HQ) 2 SN nach DIN EN 853 ..... **2SN DN**
Schlauchqualität (HQ) 4 SP nach DIN EN 856 ..... **4SP DN**
Schlauchqualität (HQ) 4 SH nach DIN EN 856 ..... **4SH DN**

② KENNZIFFER ARMATURENTYP

24° Dichtkegel mit O-Ring	**AOS**	**- 01**
90° Bogen Dichtkegel mit O-Ring	**BS**	**- 02**
Gewindezapfen mit 24° Konus	**HS**	**- 03**
AVIT Quadratflanschanschluss	**FAS**	**- 10**
AVIT Quadrat Gegenflansch	**FGS**	**- 11**
90° Bogen AVIT Quadratflanschanschluss	**FBS**	**- 12**
SAE-Flanschanschluss	**SFS**	**- 20**
SAE-Gegenflansch	**SGS**	**- 21**
90° Bogen SAE-Flanschanschluss	**SBS**	**- 22**

③ KENNZIFFER ARMATURENWERKSTOFF

Stahl, verzinkt, NBR	**- 1**
Stahl, verzinkt, FKM	**- 2**
Edelstahl (1.4571), NBR	**- 3**
Edelstahl (1.4571), FKM	**- 4**

④⑤ SCHLAUCHLÄNGE / OPTIONEN

Die gewünschte Schlauchlänge [mm], die Verdrehwinkel [1] K und V, sowie sonstige Ausführungen bitte bei Bestellung angeben.

Druckprüfung (1,5 facher Betriebsdruck)	**- DP**
Lieferung mit Schlauchfangsicherung	**- SF**
Lieferung mit Edelstahl-Schutzgeflecht	**- ES**
Lieferung mit Hitzeschutz	**- HS**

① ORDER CODE

Hose quality (HQ) 2 SN acc. DIN EN 853 ..... ***2SN DN***
Hose quality (HQ) 4 SP acc. DIN EN 856 ..... ***4SP DN***
Hose quality (HQ) 4 SH acc. DIN EN 856 ..... ***4SH DN***

② FITTING TYPE

24° seal cone end with O-ring	***AOS***	***- 01***
90° cone end with O-ring	***BS***	***- 02***
Screwed end with 24° conus	***HS***	***- 03***
AVIT square flange	***FAS***	***- 10***
AVIT square flange	***FGS***	***- 11***
90° elbow square flange	***FBS***	***- 12***
SAE-flange	***SFS***	***- 20***
SAE-counter flange	***SGS***	***- 21***
90° SAE-Elbow flange connection	***SBS***	***- 22***

③ FITTING MATERIAL REFERENCE NUMBER

Steel, galvanised, NBR	***- 1***
Steel, galvanised, FKM	***- 2***
Stainless steel (1.4571), NBR	***- 3***
Stainless steel (1.4571), FKM	***- 4***

④⑤ HOSE LENGTH / DELIVERY OPTIONS

Please specify the desired length of hose [mm], the angles of twist [1] K and V, and other features clearly when ordering.

Pressure test (1.5 times operating pressure)	***- DP***
Supplied with hose safety catch	***- SF***
Supplied with stainless steel protection	***- ES***
Supplied with heat protection	***- HS***

Schlauchfangsicherung ..... **- SF**
Hose safety catch

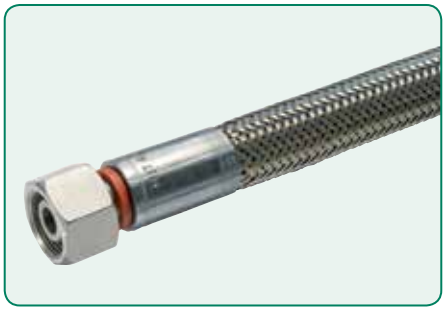

Edelstahl-Schutzgeflecht ..... **- ES**
Stainless steel protection

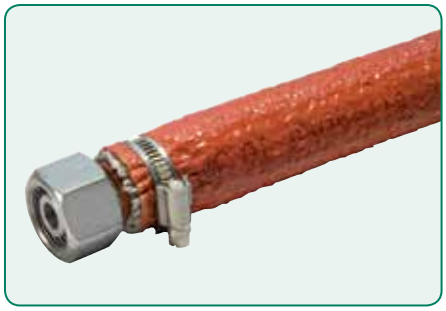

Hitzeschutz mit einseitiger Schlauchschelle . **- HS**
Heat protection with single sided hose band clip

1 Werden zwei Bogenarmaturen verpresst, müssen die Verdrehwinkel K und V angegeben werden. Seite 5.22 | *If two elbow fittings are crimped, the angles of twist K and V have to be specified.* *Page 5.22*

SICHERHEITSHINWEISE

Wir konfektionieren einbaufertige Schlauchleitungen nach DIN 20066 für Standard Hydrauliksysteme mit Hydrauliköl und anderen Ölen auf Mineralölbasis. Weitere Medien sind Glycol, Wasser (0°C bis +70°C) und Wasser-Öl-Emulsionen. Mechanische Beschädigungen und unzulässige Beanspruchung sind die häufigsten Ausfallursachen von Schlauchleitungen. Durch Verwendung geeigneter Armaturen bzw. Verbindungsstücke wird eine zusätzliche Beanspruchung des Schlauches vermieden.
Schlauchleitungen sollen möglichst ihrer natürlichen Krümmung folgend eingebaut werden, wobei die zulässigen Biegeradien nicht unterschritten werden dürfen.

SAFETY INSTRUCTIONS

We customize ready-to-install hose connections acc. DIN 20066 for normal hydraulic systems with hydraulic oils and other mineral-based oils. Other media are glycol, water (0°C to +70°C) and water-oil emulsions.
Mechanical damages and stress greater than tolerated levels are the most frequent causes for failure of hoses.
Additional stresses on the hose can be avoided by the use of suitable fittings and connecting pieces.
Hoses must be mounted following their natural bend, whereby the permissible bending radius must be respected.

Berücksichtigen Sie bereits bei der Planung die folgenden Faktoren:
- Druckverlust
- Die richtige Schlauchlänge
- Vermeidung von Torsion durch geeignete Armaturen
- Zweckmäßige Anordnung und Befestigung
- Zulässige Biegeradien
- Abstand / Abschirmung von wärmestrahlenden Bauteilen

Vermeiden Sie bei der Montage:
- Verdrehen (Torsion) der Schlauchleitung
- Zugbeanspruchung oder Stauchbelastung (bei kurzen Längen)
- Vermeiden von Abknicken (ggf. Knickschutz verwenden)
- Scheuerstellen

You must consider right from the design the following parameter:
- *Pressure loss*
- *The correct hose length*
- *Avoidance of torsion with suitable fittings*
- *Purpose-oriented arrangement and fastening*
- *Permissible bending radius*
- *Distance / shielding from heat-emitting components*

Avoid the following during assembly:
- *Torsion of the hose line*
- *Tensile stress or compression (with short lengths)*
- *Avoidance of bending (use of bend protection if applicable)*
- *Shear points*

VERWENDUNGSDAUER

Auch bei zulässiger Beanspruchung unterliegen Schläuche und Schlauchleitungen einer natürlichen Alterung. Dadurch ist ihre Verwendungsdauer begrenzt. Gemäß der Empfehlung der DIN 20066 sollte die Lagerzeit für Schlauchware 4 Jahre und für Schlauchleitungen 2 Jahre nicht überschreiten.

Die Verwendungsdauer der Schlauchleitung einschließlich einer eventuellen Lagerdauer sollte 6 Jahre bei normalen Anforderungen nicht überschreiten. Bei erhöhten Anforderungen (erhöhte Einsatzzeit, stärkere äußere und innere Einflüsse, hydraulische handgeführte Werkzeuge) wird eine Betriebsdauer von 2 Jahren empfohlen.

SERVICE LIFE

Even with permissible stress loads, hoses and hose lines are subject to natural ageing. Therefore their service life is limited.
According to the recommendation of DIN 20066, the maximum storage time for hose materials is 4 years and for hose lines is 2 years.

The service life of the hose line and any possible storage time should not exceed 6 years with normal requirements. With increased requirements (extended usage time, heavy external and internal influences, hydraulically operated manual tools), a service life of 2 years is recommended.

NENNLÄNGE *NOMINAL LENGTH*	ZULÄSSIGE LÄNGENTOLERANZEN NACH DIN 20066 *PERMISSIBLE LENGTH TOLERANCE ACC. DIN 20066*	
[mm]	≤ DN 25	> DN 25
< 630	-3 mm / +7 mm	-4 mm / +12 mm
630 - 1250	-4 mm / +12 mm	-6 mm / +20 mm
1250 - 2500	-6 mm / +20 mm	-6 mm / +25 mm
2500 - 8000	-0,5% / +1,5%	
8000 >	-1,0% / +3,0%	

SCHLAUCHLEITUNG MIT 24° DICHTKEGEL
HOSE WITH 24° SEAL CONE END

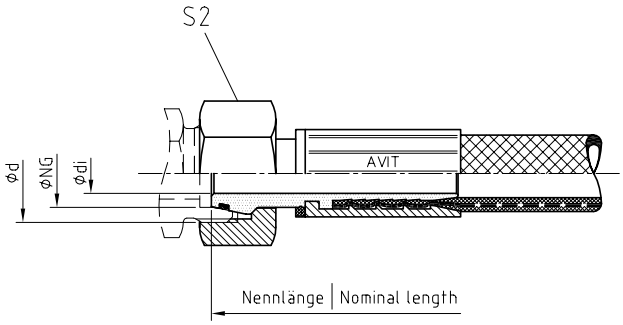

DIN 20066 – P
BAUREIHE / *SERIES*: S = *HEAVY*

24° Dichtkegel mit O-Ring und Überwurfmutter nach ISO 8434-1

24° seal cone end with O-ring and union nut acc. ISO 8434-1

QUALITÄT *QUALITY*	SCHLAUCH / *HOSE* DN	SIZE	WP	BP	BR	AVIT NG	ABMESSUNGEN [mm] *DIMENSIONS*			BESTELLCODE *ORDER CODE*
HQ	[mm]	[inch]	[bar]	[bar]	[mm]	[mm]	d	di	S2	HQ DN TYP NG
2SN	6	¼“	420	1600	100	**10**	M18x1,5	3,9	19	2SN 6 AOS 10
	8	5/16“	350	1400	115	**12**	M20x1,5	5,4	22	2SN 8 AOS 12
	12	½“	275	1100	180	**16**	M24x1,5	9,5	30	2SN 12 AOS 16
	16	⅝“	250	1020	200	**20**	M30x2,0	12,6	36	2SN 16 AOS 20
	19	¾“	215	860	240	**25**	M36x2,0	14,8	46	2SN 19 AOS 25
	25	1“	165	660	300	**30**	M42x2,0	20	50	2SN 25 AOS 30
	31	1 ¼“	125	500	420	**38**	M52x2,0	26	60	2SN 31 AOS 38
	38	1 ½“	90	360	500	**50**	M68x2,0	32	80	2SN 38 AOS 50
4SP	12	½“	425	1900	175	**16**	M24x1,5	9,5	30	4SP 12 AOS 16
	16	⅝“	420	1600	200	**20**	M30x2,0	12,6	36	4SP 16 AOS 20
4SH	19	¾“	420	1750	210	**25**	M36x2,0	14,8	46	4SH 19 AOS 25
	25	1“	385	1750	220	**30**	M42x2,0	19,5	50	4SH 25 AOS 30
	31	1 ¼“	350	1400	420	**38**	M52x2,0	25	60	4SH 31 AOS 38
	38	1 ½“	300	1250	560	**50**	M68x2,0	30	80	4SH 38 AOS 50

WP Betriebsdruck | *Working pressure*
BP Berstdruck | *Burst pressure*
BR Biegeradius | *Bend radius*

SCHLAUCHLEITUNG MIT 24° KONUS
HOSE WITH 24° CONUS

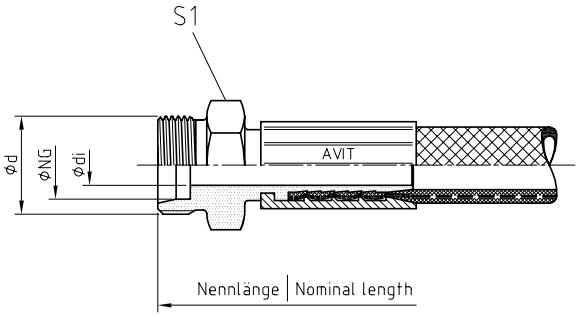

DIN 20066 – E
BAUREIHE / *SERIES*: S = *HEAVY*

24° Konusanschluss mit metrischem Gewinde nach ISO 8434-1

24° cone end with metric thread acc. to ISO 8434-1

QUALITÄT *QUALITY*	SCHLAUCH / *HOSE* DN	SIZE	WP	BP	BR	AVIT NG	ABMESSUNGEN [mm] *DIMENSIONS*			BESTELLCODE *ORDER CODE*
HQ	[mm]	[inch]	[bar]	[bar]	[mm]	[mm]	d	di	S1	HQ DN TYP NG
2SN	6	¼“	420	1600	100	**10**	M18x1,5	3,9	19	2SN 6 HS 10
	8	5/16“	350	1400	115	**12**	M20x1,5	5,4	22	2SN 8 HS 12
	12	½“	275	1100	180	**16**	M24x1,5	9,5	27	2SN 12 HS 16
	16	⅝“	250	1020	200	**20**	M30x2,0	12,6	32	2SN 16 HS 20
	19	¾“	215	860	240	**25**	M36x2,0	14,8	41	2SN 19 HS 25
	25	1“	165	660	300	**30**	M42x2,0	20	46	2SN 25 HS 30
	31	1 ¼“	125	500	420	**38**	M52x2,0	26	55	2SN 31 HS 38
	38	1 ½“	90	360	500	**50**	M68x2,0	32	70	2SN 38 HS 50
4SP	12	½“	425	1900	175	**16**	M24x1,5	9,5	27	4SP 12 HS 16
	16	⅝“	420	1600	200	**20**	M30x2,0	12,6	32	4SP 16 HS 20
4SH	19	¾“	420	1750	210	**25**	M36x2,0	14,8	41	4SH 19 HS 25
	25	1“	385	1750	220	**30**	M42x2,0	19,5	46	4SH 25 HS 30
	31	1 ¼“	350	1400	420	**38**	M52x2,0	25	55	4SH 31 HS 38
	38	1 ½“	300	1250	560	**50**	M68x2,0	30	70	4SH 38 HS 50

WP Betriebsdruck | *Working pressure*
BP Berstdruck | *Burst pressure*
BR Biegeradius | *Bend radius*

SCHLAUCHLEITUNG MIT 90° BOGENARMATUR MIT 24° DICHTKEGEL

HOSE WITH 90° ELBOW CONNECTION WITH 24° SEAL CONE

DIN 20066 – P90
BAUREIHE / *SERIES*: S = *HEAVY*

24° Dichtkegel mit O-Ring und Überwurfmutter nach ISO 8434-1

24° seal cone end with O-ring and union nut acc. ISO 8434-1

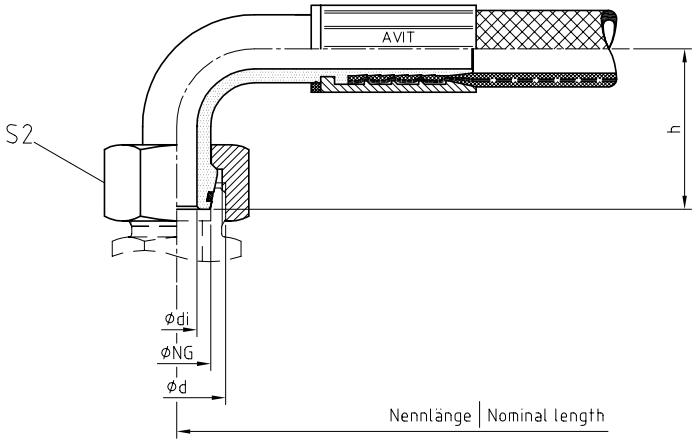

QUALITÄT *QUALITY*	SCHLAUCH / *HOSE* DN	SIZE	WP	BP	BR	AVIT NG	ABMESSUNGEN [mm] *DIMENSIONS* d	di	h	S2	BESTELLCODE *ORDER CODE* HQ DN TYP NG
HQ	[mm]	[inch]	[bar]	[bar]	[mm]	[mm]	d	di	h	S2	HQ DN TYP NG
2SN	6	¼“	420	1600	100	**10**	M18x1,5	3,9	33,0	22	2SN 6 BS 10
	8	5/16“	350	1400	115	**12**	M20x1,5	5,4	38,5	24	2SN 8 BS 12
	12	½“	275	1100	180	**16**	M24x1,5	9,5	47,0	30	2SN 12 BS 16
	16	⅝“	250	1020	200	**20**	M30x2,0	12,6	52,5	36	2SN 16 BS 20
	19	¾“	215	860	240	**25**	M36x2,0	14,8	59,0	46	2SN 19 BS 25
	25	1“	165	660	300	**30**	M42x2,0	20	74,0	50	2SN 25 BS 30
	31	1 ¼“	125	500	420	**38**	M52x2,0	26	85,0	60	2SN 31 BS 38
4SP	12	½“	425	1900	175	**16**	M24x1,5	9,5	47,0	30	4SP 12 BS 16
	16	⅝“	420	1600	200	**20**	M30x2,0	12,6	52,5	36	4SP 16 BS 20
4SH	19	¾“	420	1750	210	**25**	M36x2,0	14,8	59,0	46	4SH 19 BS 25
	25	1“	385	1750	220	**30**	M42x2,0	19,5	74,0	50	4SH 25 BS 30
	31	1 ¼“	350	1400	420	**38**	M52x2,0	25	85,0	60	4SH 31 BS 38

WP Betriebsdruck | *Working pressure*
BP Berstdruck | *Burst pressure*
BR Biegeradius | *Bend radius*

AVIT-STANDARD

Wir verpressen bei zwei Bogenarmaturen an einer Schlauchleitung immer der natürlichen Schlauchkrümmung (KR) folgend.
A = Blickrichtung

AVIT-STANDARD

We are crimp two elbow connections to a hose line always in succession with the natural bend (KR).
A =Viewing direction

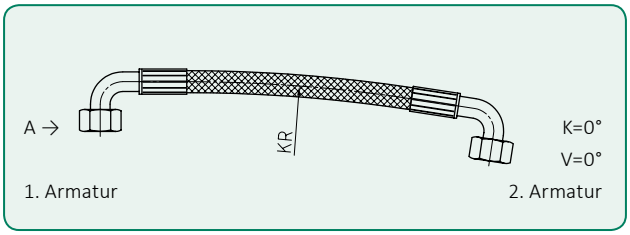

1. und 2. Bogenarmatur folgen der natürlichen Krümmung.
1st and 2nd elbow connections follow the natural bend.

SCHLAUCHLEITUNGEN MIT VERDREHWINKEL

Wenn zwei Bogenarmaturen nicht der natürlichen Schlauchkrümmung folgen sollen, dann muss der Verdrehwinkel K angegeben werden. Wenn zwei Bogenarmaturen verdreht zueinander verpresst werden sollen, dann muss der Verdrehwinkel V für die 2. Armatur angegeben werden. Die Angabe der Verdrehwinkel K und V erfolgt in Blickrichtung A immer von der 1. Armatur gesehen entgegen dem Uhrzeigersinn.
Die zulässige Einpresstoleranz der Verdrehwinkel K und V beträgt ± 5°.

HOSE ASSEMBLIES WITH ANGLE OF TWIST

If the elbow fittings do not follow the natural bend of the hose, then the angle of twist K must be indicated.
If two elbow fittings are to be crimped toward each other in a twisted manner, then the angle of twist V must be indicated for the 2nd fitting.
The angles of twist K and V are always determined when looking in direction A from the 1st fitting, counter-clockwise.
The permissible pressure tolerance of the angles of twist K and V is ± 5°.

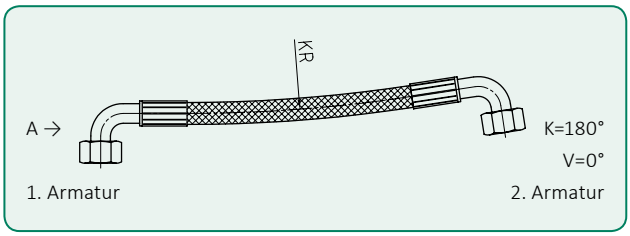

1. und 2. Bogenarmatur folgen nicht der natürlichen Krümmung.
1st and second elbow connections do not follow to the natural bend.

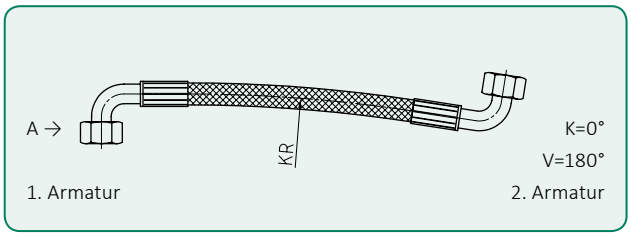

1. Bogenarmatur folgt der natürlichen Krümmung. 2. um 180° verdreht.
1st elbow connection follow to the natural bend. 2nd twisted by 180°.

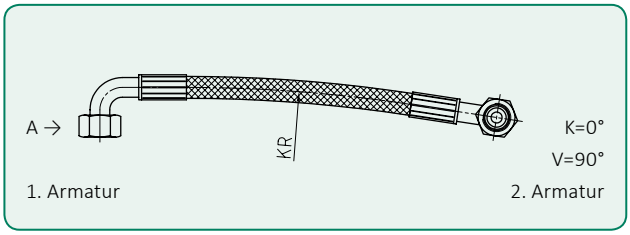

1. Bogenarmatur folgt der natürlichen Krümmung. 2. um 90° verdreht.
1st elbow connection follow to the natural bend. 2nd twisted by 90°.

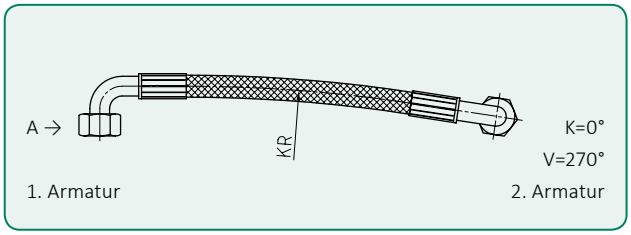

1. Bogenarmatur folgt der natürlichen Krümmung. 2. um 270° verdreht.
1st elbow connection follow to the natural bend. 2nd twisted by 270°.

SCHLAUCHLEITUNG MIT QUADRATFLANSCHANSCHLUSS
HOSE WITH SQUARE FLANGE CONNECTION

AVIT ≈ ISO 6164 [1]

- Für 2 mm Sicherheits-Flansch-Zentrierung
- Losflanschsystem Ausführung

- *For 2 mm safety-flange-centring*
- *Two-piece design*

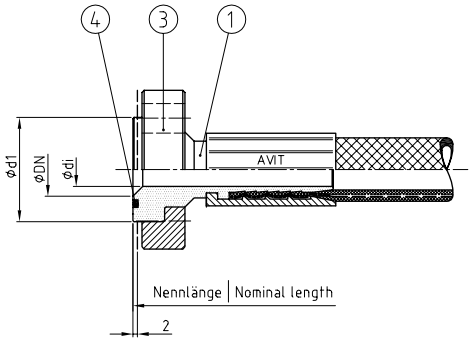

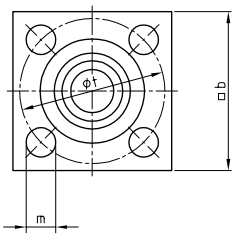

STÜCKLISTE
PARTS LIST

Pos.	Bezeichnung / *Description*
1	Flanschbund mit O-Ring Nut / *Flange head with O-ring groove*
3	Losflansch / *Flange clamp*
4	O-Ring Dichtung / *O-ring sealing*

QUALITÄT *QUALITY*	SCHLAUCH / *HOSE* DN	SIZE	WP	BP	BR	AVIT DN	ABMESSUNGEN [mm] *DIMENSIONS* DN	d1	di	b	t	m	O-RING	BESTELLCODE *ORDER CODE*
HQ	[mm]	[inch]	[bar]	[bar]	[mm]	[mm]	DN	d1	di	b	t	m	Pos. 4	HQ DN TYP DN
2SN	**6**	¼“	420	1600	100	10	11	28	5,5	50	44	11	16,3x2,40	2SN 6 FAS 10
	8	5/16“	350	1400	115	10	11	28	5,5	50	44	11	16,3x2,40	2SN 8 FAS 10
	12	½“	275	1100	180	16	17,5	38	9	60	54	11	22,4x2,62	2SN 12 FAS 16
	16	⅝“	250	1020	200	16	17,5	38	12	60	54	11	22,4x2,62	2SN 16 FAS 16
	19	¾“	215	860	240	20	22,5	46	14	70	64	13,5	28,0x2,62	2SN 19 FAS 20
	25	1“	165	660	300	25	28	55	20	80	72	13,5	34,5x3,53	2SN 25 FAS 25
	31	1 ¼“	125	500	420	32	32,5	60	25	90	80	17	38,7x3,53	2SN 31 FAS 32
	38	1 ½“	90	360	500	40	40,5	76	32	100	98	17	53,0x5,33	2SN 38 FAS 40
4SP	**12**	½“	420	1900	175	16	17,5	38	9	60	54	11	22,4x2,62	4SP 12 FAS 16
	16	⅝“	420	1600	200	16	17,5	38	12	60	54	11	22,4x2,62	4SP 16 FAS 16
4SH	**19**	¾“	420	1750	200	20	22,5	46	14	70	64	13,5	28,0x2,62	4SH 19 FAS 20
	25	1“	420	1750	210	25	28	55	20	80	72	13,5	34,5x3,53	4SH 25 FAS 25
	31	1 ¼“	385	1750	220	32	32,5	60	25	90	80	17	38,7x3,53	4SH 31 FAS 32
	38	1 ½“	350	1400	420	40	40,5	76	32	100	98	17	53,0x5,33	4SH 38 FAS 40
6SP	**51**	2“	420	1680	600	40-5	38,5	92	38,5	120	118	22	50,17x5,33	6SP 51 FAS 40-5
	63	2 ½“	350	1400	800	50-5	48	110	48	150	145	26	56,52x5,33	6SP 63 FAS 50-5

WP Betriebsdruck | *Working pressure*
BP Berstdruck | *Burst pressure*
BR Biegeradius | *Bend radius*

1 Lochbild gemäß Norm | *Hole pattern according to ISO standard*

FBS

SCHLAUCHLEITUNG MIT 90° BOGEN QUADRATFLANSCHANSCHLUSS
HOSE WITH 90° ELBOW SQUARE FLANGE CONNECTION

AVIT ≈ ISO 6164 [1]

- Für 2 mm Sicherheits-Flansch-Zentrierung
- Zweiteilige Ausführung

- *For 2 mm safety-flange-centring*
- *Two-piece design*

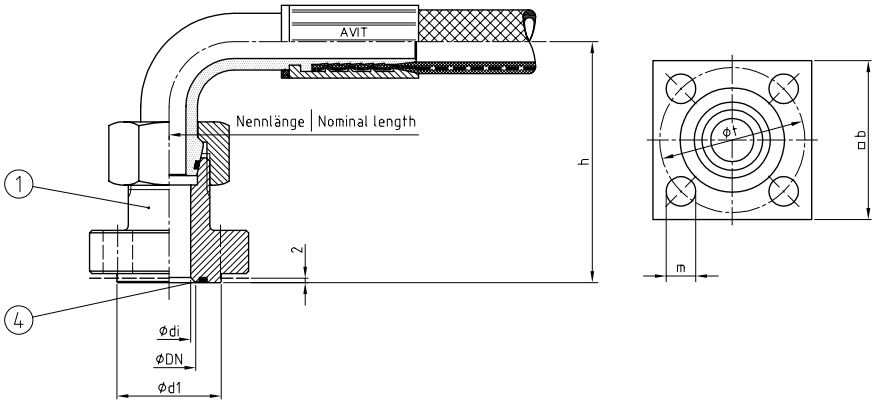

STÜCKLISTE
PARTS LIST

Pos.	Bezeichnung / *Description*
1	Flansch mit O-Ring Nut / *Flange with O-ring groove*
4	O-Ring Dichtung / *O-ring sealing*

QUALITÄT *QUALITY*	SCHLAUCH / *HOSE* DN	SIZE	WP	BP	BR	AVIT DN	ABMESSUNGEN [mm] *DIMENSIONS* d1	di	b	t	h	m	O-RING	BESTELLCODE *ORDER CODE*
HQ	[mm]	[inch]	[bar]	[bar]	[mm]	[mm]							Pos. 4	HQ DN TYP DN
2SN	6	¼“	420	1600	100	10	28	5,5	50	44	76	11	16,3x2,40	2SN 6 FBS 10
	8	5/16“	350	1400	115	10	28	5,5	50	44	81,5	11	16,3x2,40	2SN 8 FBS 10
	12	½“	275	1100	180	12	38	9,0	60	54	96	11	22,4x2,62	2SN 12 FBS 12
	16	⅝“	250	1020	200	16	38	12	60	54	104	11	22,4x2,62	2SN 16 FBS 16
	19	¾“	215	860	240	20	46	14	70	64	115,5	13,5	28,0x2,62	2SN 19 FBS 20
	25	1“	165	660	300	25	55	20	80	72	138	13,5	34,5x3,53	2SN 25 FBS 25
	31	1 ¼“	125	500	420	32	60	25	90	80	156	17	38,7x3,53	2SN 31 FBS 32
4SP	12	½“	100	500	500	12	38	9,0	60	54	96	11	22,4x2,62	4SP 12 FBS 12
	16	⅝“	420	1600	200	16	38	12	60	54	104	11	22,4x2,62	4SP 16 FBS 16
4SH	19	¾“	420	1750	200	20	46	14	70	64	115,5	13,5	28,0x2,62	4SH 19 FBS 20
	25	1“	420	1750	210	25	55	20	80	72	138	13,5	34,5x3,53	4SH 25 FBS 25
	31	1 ¼“	385	1750	220	32	60	25	90	80	156	17	38,7x3,53	4SH 31 FBS 32

WP Betriebsdruck | *Working pressure*
BP Berstdruck | *Burst pressure*
BR Biegeradius | *Bend radius*

1 Lochbild gemäß Norm | *Hole pattern according to ISO standard*

SCHLAUCHLEITUNG MIT SAE-FLANSCHANSCHLUSS
HOSE WITH SAE-FLANGE CONNECTION

DIN 20066 – S, ISO 6162-1/2 [1]

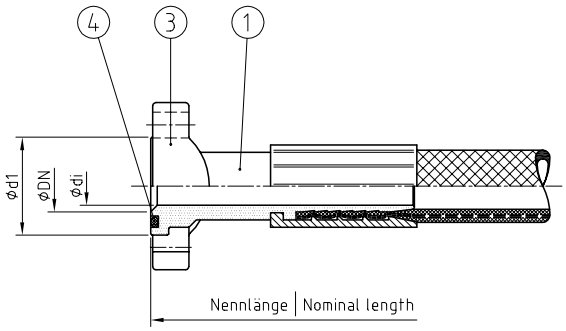

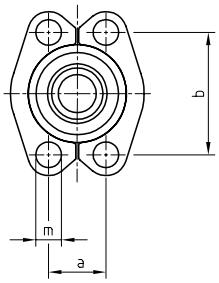

STÜCKLISTE
PARTS LIST

Pos.	Bezeichnung / *Description*
1	Flanschbund mit O-Ring Nut / *Flange head with O-ring groove*
(3)	Halbflansche / *Split flange clamp pair*
(4)	O-Ring Dichtung / *O-ring sealing*

SERIE *SERIES*	QUALITÄT *QUALITY*	SCHLAUCH / *HOSE* DN	SIZE	WP	BP	BR	SAE SIZE	ABMESSUNGEN [mm] *DIMENSIONS* d1	di	a	b	m	O-RING	BESTELLCODE *ORDER CODE*
[psi]	HQ	[mm]	[inch]	[bar]	[bar]	[mm]	[inch]						Pos. 4	HQ DN TYP Size Series
„3000“ ISO 6162-1	2SN	**12**	½“	275	1100	180	**½“**	30,2	9,5	17,5	38,1	9	18,64x3,53	2SN 13 SFS ½“-3
		16	⅝“	250	1020	200	**¾“**	38,1	12,6	22,2	47,6	11	24,99x3,53	2SN 16 SFS ¾“-3
		19	¾“	215	860	240	**¾“**	38,1	14,8	22,2	47,6	11	24,99x3,53	2SN 19 SFS ¾“-3
		25	1“	165	660	300	**1“**	44,4	20,0	26,2	52,4	11	32,92x3,53	2SN 25 SFS 1“-3
		31	1 ¼“	125	500	420	**1 ¼“**	50,8	26,0	30,2	58,7	11	37,69x3,53	2SN 31 SFS 1 ¼“-3
		38	1 ½“	90	360	500	**1 ½“**	60,3	31,0	35,7	69,9	13,5	47,22x3,53	2SN 38 SFS 1 ½“-3
„6000“ ISO 6162-2	4SP	**12**	½“	420	1900	175	**½“**	31,7	9,5	18,2	40,5	9	18,64x3,53	4SP 12 SFS ½“-6
		16	⅝“	420	1600	200	**¾“**	41,3	12,6	23,8	50,8	11	24,99x3,53	4SP 16 SFS ¾“-6
	4SH	**19**	¾“	420	1750	210	**¾“**	41,3	14,8	23,8	50,8	11	24,99x3,53	4SH 19 SFS ¾“-6
		25	1“	385	1750	220	**1“**	47,6	20,0	27,8	57,2	13,5	32,92x3,53	4SH 25 SFS 1“-6
		31	1 ¼“	350	1400	420	**1 ¼“**	54	26,0	31,8	66,7	15	37,69x3,53	4SH 31 SFS 1 ¼“-6
		38	1 ½“	300	1250	560	**1 ½“**	63,5	31,0	36,5	79,3	17	47,22x3,53	4SH 38 SFS 1 ½“-6

WP Betriebsdruck | *Working pressure*
BP Berstdruck | *Burst pressure*
BR Biegeradius | *Bend radius*

STANDARD LIEFERUMFANG

Wir liefern Ihnen nur die mit dem Schlauch verpresste Armatur (Pos.1). Passendes Zubehör (Pos.3, 4) liefern wir auf Wunsch durch Ihre detaillierte Angabe mit.

SCOPE OF DELIVERY

We deliver only the fitting (Pos.1) pressed with the hose. Suitable accessories (Pos.3, 4) can be supplied on request with your detailed information.

1 Lochbild gemäß Norm | *Hole pattern according to ISO standard*

SCHLAUCHLEITUNG MIT 90° SAE-FLANSCHANSCHLUSS
HOSE WITH 90° ELBOW SAE-FLANGE CONNECTION

DIN 20066 – S90, ISO 6162-1/2 [1]

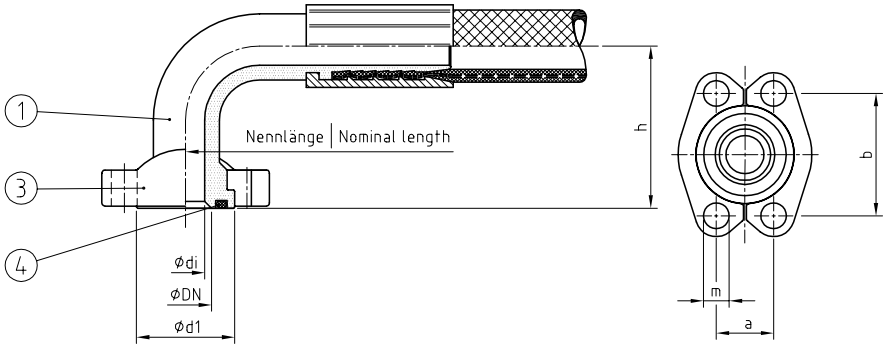

STÜCKLISTE
PARTS LIST

Pos.	Bezeichnung / *Description*
1	Flanschbund mit O-Ring Nut / *Flange head with O-ring groove*
(3)	Halbflansche / *Split flange clamp pair*
(4)	O-Ring Dichtung / *O-ring sealing*

SERIE *SERIES*	QUALITÄT *QUALITY*	SCHLAUCH / *HOSE* DN	SIZE	WP	BP	BR	SAE SIZE	ABMESSUNGEN [mm] *DIMENSIONS* d1	di	h	a	b	m	O-RING	BESTELLCODE *ORDER CODE*
[psi]	HQ	[mm]	[inch]	[bar]	[bar]	[mm]	[inch]							Pos. 4	HQ DN TYP Size Series
„3000“ ISO 6162-1	2SN	**12**	½“	275	1100	180	**½“**	30,2	9,5	44,5	17,5	38,1	9	18,64x3,53	2SN 13 SBS ½“-3
		16	⅝“	250	1020	200	**¾“**	38,1	12,6	55,5	22,2	47,6	11	24,99x3,53	2SN 16 SBS ¾“-3
		19	¾“	215	860	240	**¾“**	38,1	14,8	61,5	22,2	47,6	11	24,99x3,53	2SN 19 SBS ¾“-3
		25	1“	165	660	300	**1“**	44,4	20,0	70,5	26,2	52,4	11	32,92x3,53	2SN 25 SBS 1“-3
		31	1 ¼“	125	500	420	**1 ¼“**	50,8	26,0	76,5	30,2	58,7	11	37,69x3,53	2SN 31 SBS 1 ¼“-3
		38	1 ½“	90	360	500	**1 ½“**	60,3	31,0	110	35,7	69,9	13,5	47,22x3,53	2SN 38 SBS 1 ½“-3
„6000“ ISO 6162-2	4SP	**12**	½“	420	1900	175	**½“**	31,7	9,5	45,0	18,2	40,5	9	18,64x3,53	4SP 12 SBS ½“-6
		16	⅝“	420	1600	200	**¾“**	41,3	12,6	55,5	23,8	50,8	11	24,99x3,53	4SP 16 SBS ¾“-6
	4SH	**19**	¾“	420	1750	210	**¾“**	41,3	14,8	59,0	23,8	50,8	11	24,99x3,53	4SH 19 SBS ¾“-6
		25	1“	385	1750	220	**1“**	47,6	20,0	73,0	27,8	57,2	13,5	32,92x3,53	4SH 25 SBS 1“-6
		31	1 ¼“	350	1400	420	**1 ¼“**	54	26,0	85,0	31,8	66,7	15	37,69x3,53	4SH 31 SBS 1 ¼“-6
		38	1 ½“	300	1250	560	**1 ½“**	63,5	31,0	112,0	36,5	79,3	17	47,22x3,53	4SH 38 SBS 1 ½“-6

WP Betriebsdruck | *Working pressure*
BP Berstdruck | *Burst pressure*
BR Biegeradius | *Bend radius*

STANDARD LIEFERUMFANG

Wir liefern Ihnen nur die mit dem Schlauch verpresste Armatur (Pos.1). Passendes Zubehör (Pos.3, 4) liefern wir auf Wunsch durch Ihre detaillierte Angabe mit.

SCOPE OF DELIVERY

We deliver only the fitting (Pos.1) pressed with the hose. Suitable accessories (Pos.3, 4) can be supplied on request with your detailed information.

1 Lochbild gemäß Norm | *Hole pattern according to ISO standard*

1. Allgemeines

1.1. Für unsere Angebote, Lieferungen und Leistungen gelten ausschließlich nachstehende Bedingungen. Entgegenstehende oder von unseren Bedingungen abweichende Bedingungen des Käufers erkennen wir nicht an, es sei denn, wir hätten ausdrücklich schriftlich ihrer Geltung zugestimmt. Abweichende Vereinbarungen gelten jeweils nur für einen bestimmten Vertrag und nicht für nachfolgende Verträge, soweit nicht ausdrücklich etwas anderes vereinbart ist.

1.2. Alle Vereinbarungen, Nebenabreden und Vertragsänderungen bedürfen der Schriftform. Dies gilt auch für eine Aufhebung dieser Schriftformklausel. Mündliche oder schriftliche Zusagen, die von unseren Vertragsbedingungen und/oder der Auftragsbestätigung abweichen, bedürfen zu ihrer Wirksamkeit der Zustimmung unserer Geschäftsführung. Unsere Innen- oder Außendienstmitarbeiter haben keine Befugnis, abweichende Vereinbarungen zu treffen oder Sonderkonditionen zu gewähren.

2. Angebot, Vertragsabschluss

2.1. Unsere Angebote sind freibleibend. Ein Liefer- oder sonstiger Vertrag kommt erst zustande, wenn wir die Kundenbestellung oder den sonstigen Auftrag schriftlich bestätigt oder die Ware ausgeliefert haben.

2.2. Unsere Auftragsbestätigung wird maschinell erstellt und bedarf zu ihrer Wirksamkeit keiner Unterschrift.

2.3. An Abbildungen, Zeichnungen, Kalkulationen und sonstigen Unterlagen, behalten wir uns Eigentums- und Urheberrechte vor. Dies gilt auch für solche schriftlichen Unterlagen, die als „vertraulich“ bezeichnet sind. Vor ihrer Weitergabe an Dritte bedarf der Besteller unserer ausdrücklichen, schriftlichen Zustimmung.

3. Preise – Zahlungen

3.1. Für die Berechnung sind die am Tage der Lieferung geltenden Preise nach unserer verbindlichen Preisliste maßgebend, soweit nicht ausdrücklich schriftlich ein Festpreis vereinbart worden ist.

3.2. Sämtliche Preise sind Nettopreise ohne Umsatzsteuer, die der Käufer in der jeweiligen gesetzlichen Höhe zusätzlich zu entrichten hat.

3.3. Für Bestellungen mit einem Nettowarenwert von unter € 50,00 wird ein Mindermengenzuschlag von € 15,00 berechnet.

3.4. Erhöhen sich zwischen dem Tag der Auftragsbestätigung und dem Tag der Lieferung unsere sonstigen Materialbeschaffungskosten, Energiekosten oder Lohn-/Lohnnebenkosten, so sind wir berechtigt, einen vereinbarten Festpreis entsprechend anzupassen. Im Falle einer Preiserhöhung in Höhe von mehr als 5 % ist der Käufer berechtigt, von dem Vertrag unverzüglich, spätestens jedoch innerhalb von 10 Arbeitstagen nach Kenntnis von der Preiserhöhung, zurückzutreten.

3.5. Soweit nicht ausdrücklich etwas anderes vereinbart worden ist, haben Zahlungen innerhalb von 10 Tagen nach Rechnungsdatum mit 2 % Skonto und innerhalb von 30 Tagen nach Rechnungsdatum ohne Abzug zu erfolgen. Anspruch auf Skonto besteht nicht, wenn ältere, fällige Rechnungen unbezahlt sind.

3.6. Bei Überschreitung von Zahlungsfristen sind wir berechtigt, Zinsen in Höhe von 8 Prozentpunkten über dem Basiszinssatz (247 BGB) p.a. zu verlangen. Des weiteren werden alle unsere Forderungen sofort fällig.

3.7. Die Aufrechnung mit Gegenansprüchen durch den Käufer ist nur zulässig, wenn diese Gegenansprüche unbestritten oder rechtskräftig festgestellt sind. Wegen Mängel kann der Käufer allenfalls den 3-fachen Betrag des Nacherfüllungsaufwandes zurückhalten. Bei Ausübung des Zurückbehaltungsrechtes ist der Käufer verpflichtet, uns nach unserer Wahl Sicherheit für den nicht gezahlten Teilbetrag durch Bankbürgschaft oder Hinterlegung bei einem Notar seiner Wahl zu leisten.

4. Lieferung

4.1. Lieferfristen (Termine) beginnen mit dem Datum unserer Auftragsbestätigung, jedoch nicht vor Eingang etwa vereinbarter Anzahlungen und nicht vor eindeutiger Klärung aller Einzelheiten des Auftrages unter Beibringung der erforderlichen Bescheinigungen und/oder Bereitstellung aller notwendigen Unterlagen. Die Lieferfrist ist eingehalten, wenn der Gegenstand bis zu ihrem Ablauf unser Werk bzw. unser Lager verlassen hat oder die Versandbereitschaft mitgeteilt ist, wenn die Ware ohne unser Verschulden nicht rechtzeitig abgesendet werden kann. Termine gelten mangels besonderer Vereinbarung als annähernd.

4.2. Bei Überschreitung von Terminen, die in der Auftragsbestätigung nicht ausdrücklich als „fix“ bezeichnet sind, kann der Käufer eine angemessene Nachfrist zur Lieferung/Leistung setzen. Erst mit Ablauf dieser Nachfrist können wir in Verzug geraten.

4.3. Termine verlängern sich unbeschadet unserer Rechte aus Zahlungsverzögerungen des Käufers um den Zeitraum, um den der Käufer seinen Verpflichtungen uns gegenüber nicht nachkommt.

4.4. Richtige und rechtzeitige Selbstbelieferung bleibt vorbehalten, soweit die nicht ordnungsgemäße Selbstbelieferung von uns nicht zu vertreten ist.

4.5. Unvorhersehbare, außergewöhnliche, von uns nicht zu vertretende Ereignisse, wie Arbeitskämpfe, Betriebsstörungen, behördliche Maßnahmen, Transportstörungen oder sonstige Fälle höherer Gewalt, gleich ob diese Ereignisse bei uns oder unserem Vorlieferanten auftreten, befreien uns von der Verpflichtung aus dem jeweiligen Vertrag; Hindernisse vorübergehender Natur allerdings nur für die Dauer der Behinderung zzgl. einer angemessenen Anlauffrist. Vorbezeichnete Umstände sind auch dann nicht von uns zu vertreten, wenn sie bereits während eines eingetretenen Verzuges entstehen. Wird hierdurch die Lieferung nachträglich unmöglich oder für eine Partei unzumutbar, sind beide Parteien berechtigt, vom Vertrag zurückzutreten.

4.6. Unsere Haftung für Verzögerungsschäden, die auf einer leicht fahrlässigen Pflichtverletzung beruhen, ist ausgeschlossen, es sei denn, die Pflichtverletzung führt zu einer Verletzung des Lebens, des Körpers oder der Gesundheit. Eine Änderung der Beweislast zum Nachteil des Käufers ist mit dieser Regelung nicht verbunden.

4.7. Beruht die Haftung für Verzögerungsschäden nicht nur auf einer leicht fahrlässigen Pflichtverletzung, so ist der Käufer unter Ausschluss weiterer Ansprüche berechtigt nur eine Entschädigung zu fordern, die für jede volle Woche der Verspätung 0,5 %, im Ganzen aber höchstens 5 % vom Wert desjenigen Teiles der Gesamtlieferung, der infolge der Verspätung nicht rechtzeitig oder nicht vertragsgemäß benutzt werden kann, beträgt.

4.8. Wir sind zu Teillieferungen berechtigt, soweit diese für den Käufer zumutbar sind. Teillieferungen können gesondert in Rechnung gestellt werden.

5. Versand, Gefahrübergang

5.1. Sofern nichts anderes vereinbart worden ist, erfolgt die Lieferung ab Werk (Essen). Falls als Lieferbedingungen Incoterms vereinbart worden sind, findet die zum Zeitpunkt des Abschlusses des Vertrages geltende Fassung Anwendung.

5.2. Wird die Ware auf Wunsch des Käufers an einen anderen Ort als den Erfüllungsort versandt, trägt der Käufer alle dadurch entstehenden Kosten. Uns steht die Wahl des Transportweges und des Transportunternehmens frei. Transportschäden hat der Käufer uns und dem Transportunternehmen sofort bei Empfang der Ware schriftlich nach Art und Umfang zu melden. Eine Versicherung der Ware gegen Transportschäden, Transportverluste oder Bruch erfolgt nur auf ausdrücklichen Wunsch des Käufers zu seinen Lasten.

5.3. Bei Lieferungen ab Werk erfolgen Versand und Transport stets auf Gefahr des Käufers. Dies gilt auch, wenn von uns an einen Dritten geliefert wird (Streckenlieferungen) und für die Rücksendung von Waren. Die Gefahr geht, auch bei Teillieferung, auf den Käufer über, sobald die Sendung an die den Transport ausführende Person übergeben worden ist oder zwecks Versendung eines unserer Lager oder bei Lieferung ab Werk unser Werk verlassen hat.

6. Eigentumsvorbehalt

6.1. Alle gelieferten Waren bleiben unser Eigentum (Vorbehaltsware) bis zur Erfüllung sämtlicher Forderungen, gleich aus welchem Rechtsgrund, einschließlich der künftig entstehenden und bedingten Forderungen aus gleichzeitig oder später abgeschlossenen Verträgen. Das gilt auch, wenn Zahlungen auf besonders bezeichnete Forderungen geleistet werden. Bestehen Anhaltspunkte, die die Annahme der Zahlungsunfähigkeit des Käufers oder das Drohen einer solchen rechtfertigen, sind wir berechtigt, ohne Fristsetzung vom Vertrag zurückzutreten und Herausgabe der Ware zu verlangen.

6.2. Be- und Verarbeitungen der Vorbehaltsware erfolgen für uns als Hersteller im Sinne des § 950 BGB, ohne uns zu verpflichten. Die verarbeitete Ware gilt als Vorbehaltsware im Sinne der Ziff. 6.1. Bei Verarbeitung, Verbindung, Vermischung und Vermengung der Vorbehaltsware mit anderen Waren durch den Käufer steht uns das Miteigentum an der neuen Sache im Verhältnis des Rechnungswertes der Vorbehaltsware zum Rechnungswert der anderen verwendeten Waren zu. Erlischt unser Eigentum durch Verbindung oder Vermischung, so überträgt der Käufer bereits jetzt die ihm zustehenden Eigentumsrechte an dem neuen Bestand oder der Sache im Umfang des Rechnungswertes der Vorbehaltsware und verwahrt sie unentgeltlich für uns. Die hiernach entstehenden Miteigentumsrechte gelten als Vorbehaltsware im Sinne der Ziff. 6.1.

6.3. Der Käufer ist nur im Rahmen eines ordnungsgemäßen Geschäftsbetriebes und solange er nicht im Verzuge ist, berechtigt, die Vorbehaltsware weiter zu veräußern, zu verarbeiten oder mit anderen Sachen zu verbinden oder sonst einzubauen (Weiterveräußerung). Jede anderweitige Verfügung über die Vorbehaltsware ist unzulässig. Von dritter Seite vorgenommene Pfändungen oder sonstige Zugriffe auf die Vorbehaltsware sind uns unverzüglich anzuzeigen.

6.4. Die Forderungen des Käufers aus der Weiterveräußerung der Vorbehaltsware werden bereits jetzt an uns abgetreten. Sie dienen in demselben Umfange zur Sicherung wie die Vorbehaltsware. Der Käufer ist zu einer Weiterveräußerung nur berechtigt und ermächtigt, wenn sichergestellt ist, dass die ihm daraus zustehenden Forderungen auf uns übergehen.

6.5. Wird die Vorbehaltsware vom Käufer zusammen mit anderen, nicht von uns gelieferten Waren zu einem Gesamtpreis veräußert, so erfolgt die Abtretung der Forderung aus der Veräußerung in Höhe des Rechnungswertes unserer jeweils veräußerten Vorbehaltsware.

6.6. Wird die abgetretene Forderung in eine laufende Rechnung aufgenommen, so tritt der Käufer bereits hiermit einen der Höhe nach dieser Forderung entsprechenden Teil des Saldos einschließlich des Schlusssaldos aus dem Kontokorrent an uns ab.

6.7. Der Käufer ist bis zu unserem Widerruf zur Einziehung der an uns abgetretenen Forderung ermächtigt. Wir sind zum Widerruf berechtigt, wenn der Käufer seinen Zahlungsverpflichtungen aus der Geschäftsverbindung mit uns nicht ordnungsgemäß nachkommt oder uns Umstände bekannt werden, die geeignet sind, die Kreditwürdigkeit des Käufers erheblich zu mindern. Liegen die Voraussetzungen für die Ausübung des Widerrufsrechtes vor, hat der Käufer auf unser Verlangen hin uns unverzüglich die abgetretenen Forderungen und deren Schuldner bekanntzugeben, alle zum Einzug der Forderung erforderlichen Angaben zu machen, uns die dazugehörigen Unterlagen auszuhändigen und dem Schuldner die Abtretung anzuzeigen. Zur Abtretung der Forderungen im Übrigen ist der Käufer nicht befugt, auch nicht aufgrund unserer Einziehungsermächtigung.

6.8. Übersteigt der realisierbare Wert (Rechnungsbetrag der Ware oder Nennbetrag der Forderungsrechte) der für uns bestehenden Sicherheiten die gesicherten Forderungen insgesamt um mehr als 50 %, sind wir auf Verlangen des Käufers insoweit zur Freigabe von Sicherheiten nach unserer Wahl verpflichtet.

6.9. Wenn wir den Eigentumsvorbehalt geltend machen, so gilt dies nur dann als Rücktritt vom Vertrag, wenn wir dies ausdrücklich schriftlich erklären. Das Recht des Käufers, die Vorbehaltsware zu besitzen, erlischt, wenn er seine Verpflichtung aus diesem oder einem anderen Vertrag nicht erfüllt.

7. Haftung für Mängel

7.1. Wir haften nicht für unsachgemäße oder ungeeignete Verwendung, insbesondere übermäßige Beanspruchung, fehlerhafte Montage bzw. fehlerhaften Einsatz durch den Käufer oder Dritte, natürliche Abnutzung (Verschleiß), fehlerhafte und nachlässige Behandlung und Handhabung, insbesondere durch nicht geschultes Personal

7.2. Der Käufer ist verpflichtet, die gelieferten Waren – auch wenn zuvor Muster oder Proben übersandt worden waren – unverzüglich nach Eintreffen bei ihm auf Vollständigkeit und Ordnungsmäßigkeit sorgfältig zu untersuchen. Die Lieferung gilt als genehmigt, wenn eine Mängelrüge nicht binnen 10 Arbeitstagen nach Eingang der Ware am Bestimmungsort oder wenn der Mangel bei einer ordnungsgemäßen Untersuchung nicht erkennbar war, binnen 10 Arbeitstagen nach seiner Entdeckung schriftlich, per Telefax oder E-Mail eingegangen ist. Das gilt auch für Mehrlieferungen. Wird eine Mehrlieferung nicht innerhalb von 10 Tagen ab Eingang der Ware am Bestimmungsort gerügt, gilt diese als genehmigt. Unsere Außendienstmitarbeiter sind zur Entgegennahme von Mängel- und Mengenrügen nicht berechtigt.

7.3. Nimmt der Käufer eine mangelhafte Ware an, obwohl er den Mangel erkennt, so stehen ihm die Ansprüche und Rechte bei Mängeln nur zu, wenn er diese wegen des Mangels bei Annahme vorbehält.

7.4. Für Ansprüche des Käufers wegen Mängel der Ware, haften wir zwei Jahre jeweils beginnend ab Ablieferung. Die Haftung für Rechtsmängel nach den gesetzlichen Vorschriften bleibt unberührt. Die Haftung für mangelbedingte Schäden richtet sich nach Ziff. 10.

7.5. Bei berechtigter Mängelrüge hat der Käufer zunächst nur einen Anspruch auf Nacherfüllung, den wir nach unserer, billigem Ermessen unterliegender Wahl entweder durch Ausbesserung oder durch Lieferung einer mangelfreien Sache erbringen können. Ist die Nacherfüllung fehlgeschlagen, dem Käufer unzumutbar (§ 440 BGB) oder entbehrlich, weil:

7.5.1. wir die Nacherfüllung abschließend ablehnen,

7.5.2. wir die Nacherfüllung zu einem vertraglich bestimmten Termin oder innerhalb einer bestimmten Frist nicht bewirken und der Käufer im Vertrag den Fortbestand seines Leistungsinteresses an der Rechtzeitigkeit der Leistung gebunden hat oder

7.5.3. besondere Umstände vorliegen, die unter Abwägung der beiderseitigen Interessen den sofortigen Rücktritt rechtfertigen (§ 323 Abs. 2 BGB), so steht dem Käufer sofort das Recht zu, den Kaufpreis zu mindern oder nach seiner Wahl vom Vertrag zurückzutreten oder Schadensersatz statt Leistung oder Ersatz vergeblicher Aufwendungen nach Maßgabe der Ziff. 10 zu verlangen.

7.6. Zur Vornahme aller uns nach billigem Ermessen notwendig erscheinenden Nachbesserungen und Nachlieferungen hat uns der Käufer die erforderliche Zeit und Gelegenheit zu geben, sonst sind wir von der Mängelhaftung befreit. Nur in dringenden Fällen der Gefährdung der Betriebssicherheit und zur Abwehr unverhältnismäßig großer Schäden, wobei wir sofort zu verständigen sind, oder wenn wir mit der Beseitigung des Mangels in Verzug sind, hat der Käufer das Recht, den Mangel selbst oder durch Dritte beseitigen zu lassen und von uns den Ersatz der notwendigen Kosten zu verlangen.

8. Haftung auf Schadensersatz

8.1. Wir haften für Schäden aus der Verletzung des Lebens, des Körpers oder der Gesundheit nach den gesetzlichen Bestimmungen.

8.2. Im Übrigen ist unsere Haftung wegen Pflichtverletzungen und unsere außervertragliche Haftung auf Vorsatz und grobe Fahrlässigkeit beschränkt. Die Haftung für grobes Verschulden unserer Arbeitnehmer, Mitarbeiter und einfachen Erfüllungsgehilfen ist hierbei ausgeschlossen.

8.3. Ausgenommen von Ziff. 10.2 ist die Verletzung von vertragswesentlichen Pflichten (Kardinalpflichten). In diesem Falle haften wir auch bei leichter Fahrlässigkeit für eigenes Verschulden sowie für das Verschulden eines unserer Arbeitnehmer, Mitarbeiter oder einfachen Erfüllungsgehilfen.

8.4. Die Haftung ist auf den vertragstypischen Schaden begrenzt, mit dessen Entstehung wir bei Vertragsschluss aufgrund der uns zu diesem Zeitpunkt bekannten Umstände rechnen mussten.

8.5. Eine weitergehende Haftung ist unabhängig von ihrem Rechtsgrund ausgeschlossen. Wir haften insbesondere nicht für mangelnden wirtschaftlichen Erfolg, entgangenen Gewinn, mittelbaren Schäden, Mangelfolgeschäden und Schäden aus Ansprüchen Dritter.

8.6. Die vorstehenden Haftungseinschränkungen gelten gleichermaßen für Ansprüche auf Ersatz vergeblicher Aufwendungen (§ 284 BGB).

8.7. Gegen uns gerichtete Schadensersatzansprüche, gleich aus welchem Rechtsgrund, verjähren innerhalb von zwei Jahren ab dem gesetzlich geregelten Beginn der Verjährungsfrist, spätestens jedoch ab Ablieferung der Sache.

8.8. Mit den vorstehenden Regelungen ist eine Beweislastumkehr zum Nachteil des Käufers nicht verbunden.

8.9. Schadensersatzansprüche nach dem Produkthaftungsgesetz bleiben unberührt.

9. Rücksendungen

Die Rücksendung gekaufter Ware oder eine Rückabwicklung des Vertrages ist außerhalb der Fälle von Ziff. 4.4, Ziff. 9 und Ziff. 10 nur in Ausnahmefällen und nur nach unserer vorherigen ausdrücklichen Zustimmung zulässig. Ohne unsere Zustimmung zurückgesandte Waren werden wir zurückweisen bzw. unfrei an den Käufer zurücksenden. Rückwaren im vorgenannten Sinne reisen stets auf Gefahr und auf Kosten des Käufers. Soweit wir uns ausnahmsweise mit einer Warenrücknahme einverstanden erklären, berechnen wir mindestens 25% des Nettorechnungswertes wenigstens jedoch 50 EUR zur Deckung unserer Kosten. Sonderanfertigungen nehmen wir grundsätzlich nicht zurück.

10. Erfüllungsort, Gerichtsstand, anwendbares Recht

10.1. Erfüllungsort für alle beiderseitigen Verpflichtungen ist Essen.

10.2. Ausschließlicher Gerichtsstand für alle Streitigkeiten ist bei Kaufleuten das Gericht, das für unseren Sitz zuständig ist. Wir sind jedoch berechtigt, den Käufer auch an einem sonstigen gesetzlichen Gerichtsstand zu verklagen.

10.3. Die Beziehung zwischen uns und dem Käufer unterliegen deutschem Recht mit Ausnahme des Abkommens der Vereinten Nationen über den Internationalen Warenkauf (CISG) und der Regeln des Internationalen Privatrechts.

10.4. Sollten Einzelbestimmungen unwirksam sein oder die Wirksamkeit durch einen später eintretenden Umstand verlieren, so bleibt die Wirksamkeit der übrigen Bestimmungen hiervon unberührt.

1. General

1.1. Our offers, deliveries and services are subject exclusively to these terms and conditions. We do not accept terms and conditions of the customer that deviate from our terms and conditions, unless we have expressly agreed in writing to their validity. Deviating agreements apply only for a particular contract and not for subsequent contracts, unless expressly agreed otherwise.

1.2. All agreements, subsidiary agreements and amendments to the contract must be in writing. This also applies to cancellation of this written form requirement. Verbal or written promises that deviate from our contract terms and conditions and/or from the order confirmation must be approved by our management in order to be valid. Our office staff and sales representatives are not authorised to make deviating agreements or to grant special conditions.

2. Offers and contracts

2.1. Our offers are subject to alteration without notice. A delivery contract or other contract is formed only if we have confirmed the customer order or other order in writing or if we have delivered the goods.

2.2. Our order confirmation is created automatically and requires no signature for its validity.

2.3. We reserve the ownership and copyrights to illustrations, drawings, calculations and other documents. This also applies to such written documents that are marked "confidential". Before passing them on to third parties the customer requires our express written permission.

3. Prices and payments

3.1. Prices are calculated based on the prices in our binding price list applicable on the date of delivery, unless a fixed price has been expressly agreed to in writing.

3.2. All prices are net prices without statutory value added tax, which the customer is obligated to pay in full, in addition to the purchase price.

3.3. For orders with a net merchandise value of less than € 50.00 there will be a surcharge of € 15.00 for below-minimum order quantity.

3.4. If our other material procurement costs, energy costs or wage costs/wage-related costs increase between the date of the order confirmation and the date of delivery, then we are entitled to adapt an agreed-upon fixed price accordingly. In the event of a price increase totalling more than 5% the customer is entitled to withdraw from the contract immediately, however not later than 10 work days after learning of the price increase.

3.5. Unless expressly stipulated otherwise, payments must be made within 10 days of the invoice date with a 2% discount and within 30 days of the invoice date without discount. Entitlement to a discount does not exist if older, due and payable invoices are unpaid.

3.6. In the event that payment deadlines are not met we are entitled to charge interest totalling 8 percentage points above the base interest rate (247 German Civil Code) p.a. Furthermore, all of our claims will become immediately due and payable.

3.7. The customer is only permitted to offset counter-claims if these counter-claims are undisputed or non-appealable. Due to defects the customer can retain at most 3 times the amount of the cost of the alternative performance. When exercising the right of retention the customer is obligated to provide security for the unpaid partial amount by bank guarantee or deposit with a notary, at our option.

4. Delivery

4.1. Delivery periods (deadlines) begin with the date of our order confirmation, however not before the receipt of any stipulated advance payments and not before definitive clarification of all details of the order and furnishing the required certificates and/or provision of all necessary documents. The delivery deadline is deemed to have been met if by the time of its expiration the object has left our factory or our warehouse or notification has been sent that it is ready for dispatch if the goods cannot be dispatched on schedule through no fault of ours. Unless specially agreed otherwise, deadlines are deemed approximate.

4.2. If deadlines not expressly designated as "fixed"in the order confirmation are not met, the customer can set an appropriate grace period for delivery/performance. We cannot be in default until the time of expiration of this grace period.

4.3. Deadlines are extended regardless of our rights from delayed payments on the part of the customer by the period by which the customer does not fulfil his obligations toward us.

4.4. We reserve the right of correct and on-schedule delivery by our suppliers, insofar as the incorrect delivery by our suppliers is beyond our control.

4.5. Unforeseeable, extraordinary events beyond our control, such as labour disputes, disruptions in operations, governmental measures, disruptions in transport or other cases of force majeure, regardless of whether these events occur at our facilities or those of our suppliers, release us from the obligations of the respective contract; hindrances of a temporary nature however only for the duration of the hindrance, plus an appropriate lead time. The afore-mentioned circumstances are also beyond our control if they already arise during a delay that has occurred. If the delivery subsequently becomes impossible or unreasonable for one party, both parties are entitled to withdraw from the contract.

4.6. Our liability for damages from delay due to a slight negligent infringement is excluded, unless the infringement results in injury to life, limb or health. This stipulation does not involve a shift in the burden of proof to the disadvantage of the customer.

4.7. If the liability for damages from delay is based not only on a slight negligent breach of duty, the customer is entitled, to the exclusion of further claims, to demand indemnification only that for each full week of delay totals 0.5%, however no more than 5% of the value of that part of the overall delivery that cannot be used in due time or in accordance with the contract as a result of the delay.

4.8. We are entitled to make partial deliveries, insofar as they are reasonable for the customer. Partial deliveries can be invoiced separately.

5. Shipment and transfer of risk

5.1. Unless agreed otherwise, the delivery is ex works (Essen). If Incoterms have been agreed to as terms of delivery, the version that is valid at the time the contract is concluded applies.

5.2. If the goods are sent at the request of the customer to a different location than the place of fulfilment, the customer will bear all costs incurred as a result. We are free to choose the transport route and the carrier. The customer must report damages from transport to us and the carrier immediately upon receipt of the goods, stating the type and extent of damage. Insurance of the goods against damage from transport, loss during transport or breakage will be provided only at the express request of the customer, who will be charged accordingly.

5.3. For deliveries ex works, dispatch and transport always take place at the risk of the customer. This also applies in the case of third-party deliveries and the return of goods. The risk, also in the case of a partial delivery, is transferred to the customer as soon as the shipment has been handed over to the person executing the transport or for the purpose of dispatch has left one of our warehouses or in the case of delivery ex works, our factory.

6. Retention of title

6.1. All delivered goods remain our property (reserved goods) until fulfilment of all claims, regardless of the legal basis, including claims arising in the future based on contracts concluded at the same time or later. This also applies if payments are made for specially designated claims. If there are indications that justify the assumption of the customer's inability to pay or the threat of such, we are entitled to withdraw from the contract without notice and to request surrender of the goods.

6.2. Processing and conversion of the reserved goods is performed on our behalf as the manufacturer, in accordance with § 950 of the German Civil Code, without any obligation on our part. The processed goods are deemed reserved goods in accordance with section 6.1. In case of processing, combination, mixing or blending of the reserved goods with other goods by the customer, we are entitled to co-ownership of the new object in proportion of the invoice value of the reserved goods to the invoice value of the other goods used. If our ownership expires due to combination or mixing, the customer hereby transfers the ownership of the new assets or object to the extent of the invoice value of the reserved goods and will keep the goods in safe custody at no cost to us. The resulting co-ownership rights are deemed reserved goods in accordance with section 6.1.

6.3. The customer is entitled only within the scope of regular business operations and as long as he is not in default to resell or process the reserved goods or to combine them or otherwise integrate them with other objects (resale). Any other disposition of the reserved goods is not permitted. Third-party attachments or other access to the reserved goods must be reported to us immediately.

6.4. The customer hereby assigns to us his claims arising from the resale of the reserved goods. These claims serve as security to the same extent as the reserved goods. The customer is entitled and authorised to resell the goods only if it is guaranteed that his resulting entitlements are assigned to us.

6.5. If the reserved goods are sold by the customer at a total price together with other goods not delivered by us, the claim from the resale is assigned for the amount of the invoice value of our respectively sold reserved goods.

6.6. If the assigned claim is included in a current account, then the customer hereby assigns to us a part of the balance corresponding to the amount of this claim, including the final balance of the current account.

6.7. The customer is authorised to collect the claim assigned to us, until we revoke this authorisation. We are entitled to revoke this authorisation if the customer fails to properly fulfil his payment obligations from the business relations with us or if we become aware of circumstances that are suited to significantly diminish the customer's credit standing. If the requirements for exercising the right of revocation are given, the customer shall at our request inform us immediately of the assigned claims and their debtors, provide all information necessary for collecting the claim, surrender to us the corresponding documents and notify the debtor of this assignment. The customer is not entitled to assign the claims otherwise, also not on the basis of our direct debit authorization.

6.8. If the realisable value (invoice amount of the goods or nominal value of the legal claims) of the securities existing for us exceed the secured claims altogether by more than 50%, we are obligated at the request of the customer to release securities of our choosing.

6.9. If we claim the retention of title, then this is deemed withdrawal from the contract only if we state this expressly in writing. The right of the customer to be in possession of the reserved goods expires if he does not fulfil his obligation from this contract or another contract.

7. Liability for defects

7.1. We are not liable for improper or unsuitable use, especially excessive strain, incorrect installation or incorrect use by the customer or third parties, wear and tear, incorrect and negligent treatment and handling, especially by untrained personnel.

7.2. The customer is obligated to carefully inspect the delivered goods – also if samples or specimens had been sent previously – immediately upon receipt at his premises to ensure that the delivery is complete and in order. The delivery is deemed approved if a notice of defect is not received in writing, by E-Mail or telefax within 10 work days of receipt of the goods at the destination or if the defect was not obvious during a regular inspection, within 10 work days of discovery of the defect. This also applies to additional deliveries. In the case of an additional delivery, if a notice of defect is received within 10 days of receipt of the goods at the destination, it is deemed approved. Our sales representatives are not authorised to accept notices of defects and incorrect quantities.

7.3. If the customer accepts defective goods, although he recognises the defect, then he is entitled to the claims and rights with respect to notice of defects only if he reserves this right due to the defect at the time of acceptance.

7.4. We are liable for customer claims due to defective goods for a period of two years starting from the time of delivery. The liability for defects of title in accordance with the statutory provisions is not affected by this clause. The liability for damages due to defects is stipulated in section 10.

7.5. Bei In case of justified notice of defects the customer initially has only a claim for alternative performance, which we can render at our option and our discretion by remedy or delivery of goods that are free of defects. If the alternative performance has failed, is unreasonable for the customer (§ 440 German Civil Code) or dispensable, because::

7.5.1. We definitively reject the alternative performance,,

7.5.2. We fail to effect the alternative performance by a contractually defined deadline or within a stipulated period and the customer has contractually bound the continuation of his performance interest to the punctuality of the performance or

7.5.3. Special circumstances exist that in consideration of mutual interests justify immediate withdrawal (§ 323, par. 2 German Civil Code), then the customer is immediately entitled to reduce the purchase price or at his option to withdraw from the contract or request compensation for damages in lieu of performance or compensation for futile expenses in accordance with section 10.

7.6. For the performance of all remedy of defects and subsequent deliveries deemed necessary by us at our discretion, the customer shall grant us the necessary time and opportunity; otherwise we are released from the liability for defects. Only in urgent cases in which operational safety is jeopardised or to prevent inordinate damage, in which case we are to be notified immediately, or if we are in delay with the remedy of the defect, does the customer have the right to remedy the defect himself or through third parties and to request that we reimburse him for the necessary costs.

8. Liability for damages

8.1. We are liable for damages arising from the injury to life, limb or health in accordance with the statutory provisions.

8.2. Otherwise, our liability due to infringements of duties and our non-contractual liability is limited to deliberate action and gross negligence. The liability for gross negligence on the part of our employees, staff and individual vicarious agents is excluded in this connection.

8.3. Excepted from section 10.2 is the infringement of essential contractual duties (cardinal duties). In this case we are also liable in the case of slight negligence due to our own fault and the fault of one of our employees, staff or individual vicarious agents.

8.4. The liability is limited to the typical damage reasonably expected by us upon conclusion of the contract based on the circumstances known to us at the time.

8.5. Any further liability is excluded, regardless of its legal basis. In particular, we are not liable for the lack of business success, lost profit, indirect damages, consequential damages caused by a defect and damages from third-party claims.

8.6. The above limitations of liability apply likewise for claims for compensation of futile expenses (§ 284 German Civil Code).

8.7. Claims for damages directed against us, regardless of the legal grounds, are subject to a limitation period of two years from the statutory start of the limitation period, at the latest however from the delivery of the goods.

8.8. The above stipulations do not involve a reversal of the burden of proof to the disadvantage of the customer.

8.9. Claims for damages in accordance with the Product Liability Act are not affected by this clause.

9. Returns

The return of purchased goods or unravelling of the contract is beyond the cases in sections 4.4, 9 and 10 permissible only in exceptional cases and after obtaining our express approval. Goods returned without our approval will be rejected or returned to the customer carriage forward. The transport of returned goods in accordance with the above is always at the risk and expense of the customer. If we decide to comply with an exceptional return of goods, we will charge 25% of the net invoice value, but at least 50 euro to cover our costs. Special designs are generally excluded from return.

10. Place of performance, place of jurisdiction, applicable law

10.1. Place of performance for the obligations of both parties is Essen.

10.2. The sole place of jurisdiction for all disputes in the case of merchants is the competent court for our registered office. We are entitled, however, to bring action against the customer at another legal place of jurisdiction.

10.3. The relationship between us and the customer is subject to German law with the exception of the United Nations Convention on Contracts for the International Sale of Goods (CISG) and the rules of International Private Law.

10.4. If single provisions should be invalid or become invalid due to a circumstance arising at a later time, this will not affect the validity of the remaining provisions.

Mit der Überarbeitung der Kataloge seit 2007 wurde vieles technisch überprüft, mit Normen abgeglichen und neu berechnet. Die daraus resultierenden Optimierungen und Berichtigungen ergaben folgende erforderliche Änderungen.

With the revision of the catalogues since 2007, much has been technically checked, compared with standards and recalculated. The improvements and corrections deriving from this process lead to the following necessary changes.

ÄNDERUNGEN / *CHANGES*: KATALOG 2007 ► KATALOG 08/2016

TYP	Unterschiede / *Differences*	Alter Wert / *Former value*	Neuer Wert / *New value*	Seite / *Page*
DN	Abmessung L1 korrigiert / *Dimension L1 revised*	-	-	2.5 / 2.33
DU	Abmessung L1 korrigiert / *Dimension L1 revised*	-	-	2.5 / 2.34
DO	Abmessung L1 korrigiert / *Dimension L1 revised*	-	-	2.5 / 2.35
RI	Bauteillänge überarbeitet / *Part length revised*	-	-	2.19 / 2.42
FA 32-0	Schraube verlängert / *Screw length extended*	M12x40	M12x45 (+5 mm)	5.6 / 3.09
FA 40-0	Schraube verlängert / *Screw length extended*	M16x40	M16x55 (+5 mm)	5.6 / 3.09
FA 65-0	Schraube verlängert / *Screw length extended*	M20x70	M20x75 (+5 mm)	5.6 / 3.09
FA 80-0	Schraube verlängert / *Screw length extended*	M24x75	M24x80 (+5 mm)	5.6 / 3.09
FA 90-0	Schraube verlängert / *Screw length extended*	M30x90	M30x100 (+10 mm)	5.6 / 3.09
FA 100-0	Schraube verlängert / *Screw length extended*	M30x90	M30x100 (+10 mm)	5.6 / 3.09
FA 150-0	Schraube verlängert / *Screw length extended*	M30x110	M30x120 (+10 mm)	5.6 / 3.09
FA 32-2	O-Ring geändert / *O-ring changed*	34,5x2,65	34,5x3,53	5.7 / 3.09
FA 32-2	Schraube verlängert / *Screw length extended*	M12x40	M12x45 (+5 mm)	5.7 / 3.09
FA 40-2	Schraube verlängert / *Screw length extended*	M16x50	M16x55 (+5 mm)	5.7 / 3.09
FA 80-2	Schraube verlängert / *Screw length extended*	M30x90	M30x100 (+10 mm)	5.7 / 3.09
FA 100-2	Schraube verlängert / *Screw length extended*	M30x90	M30x100 (+10 mm)	5.7 / 3.09
FA 150-2	Schraube verlängert / *Screw length extended*	M30x110	M30x120 (+10 mm)	5.7 / 3.09
FA 32-3/4	Schraube verlängert / *Screw length extended*	M16x50	M16x55 (+5 mm)	5.8,9 / 3.10
FA 50-3/4	Schraube verlängert / *Screw length extended*	M20x70	M20x75 (+5 mm)	5.8,9 / 3.10
FA 65-3/4	Schraube verlängert / *Screw length extended*	M24x75	M24x80 (+5 mm)	5.8,9 / 3.10
FA 65-3/4	O-Ring geändert / *O-ring changed*	75,0x5,33	75,57x5,33	5.8,9 / 3.10
FA 80-3/4	Schraube verlängert / *Screw length extended*	M30x90	M30x100 (+10 mm)	5.8,9 / 3.10
FA 125-3/4	Schraube verlängert / *Screw length extended*	M30x110	M30x120 (+10 mm)	5.8,9 / 3.10
FA 150-3/4	Schraube verlängert / *Screw length extended*	M36x130	M36x140 (+10 mm)	5.8,9 / 3.10
FA 40-5	Schraube verlängert / *Screw length extended*	M20x70	M20x75 (+5 mm)	5.10 / 3.10
FA 50-5	Schraube verlängert / *Screw length extended*	M24x75	M24x80 (+5 mm)	5.10 / 3.10
FA 65-5	Schraube verlängert / *Screw length extended*	M30x90	M30x100 (+10 mm)	5.10 / 3.10
FA 65-5	O-Ring geändert / *O-ring changed*	73,0x5,33	75,57x5,33	5.10 / 3.10
FA 100-5	Bezeichnung geändert / *Designation changed*	FA 100-5	FA 90-5	5.10 / 3.10
FA 32-6	Schraube verlängert / *Screw length extended*	M24x85	M24x90 (+5 mm)	5.11 / 3.10
FA 40-6	Schraube verlängert / *Screw length extended*	M24x90	M24x95 (+5 mm)	5.11 / 3.10
FA 125-6	Teilkreis (t) verändert / *Pitch circle (t) changed*	327	330 (+ 3 mm)	5.11 / 3.10
FA 150-6	Teilkreis (t) verändert / *Pitch circle (t) changed*	392	395 (+ 3 mm)	5.11 / 3.10
WFA 16-3/4	Bauteillänge (L3 / l1) verkürzt / *Part length shortened*	65	50 (-15 mm)	5.15 / 3.21
WFA 20-3/4	Bauteillänge (L3 / l1) verkürzt / *Part length shortened*	75	55 (-20 mm)	5.15 / 3.21
WFA 25-3/4	Bauteillänge (L3 / l1) verkürzt / *Part length shortened*	90	65 (-25 mm)	5.15 / 3.21
WFA 32-3/4	Bauteillänge (L3 / l1) verkürzt / *Part length shortened*	95	75 (-20 mm)	5.15 / 3.21
WFA 40-3/4	Bauteillänge (L3 / l1) verkürzt / *Part length shortened*	105	85 (-20 mm)	5.15 / 3.21
WFA 50-3/4	Bauteillänge (L3 / l1) verkürzt / *Part length shortened*	115	95 (-20 mm)	5.15 / 3.21
WFA 65-3/4	Bauteillänge (L3 / l1) verkürzt / *Part length shortened*	155	115 (-40 mm)	5.15 / 3.21
WFA 65-3/4	O-Ring geändert / *O-ring changed*	75,0x5,33	75,57x5,33	5.15 / 3.21
WFA 80-3/4	Bauteillänge (L3 / l1) verkürzt / *Part length shortened*	180	135 (-45 mm)	5.15 / 3.21
FV 25-3/4	Bauteillänge (L2 / l1) verlängert / *Part length extended*	123	126 (+3 mm)	5.14 / 3.26
FV 32-3/4	Bauteillänge (L2 / l1) verlängert / *Part length extended*	140	150 (+10 mm)	5.14 / 3.26
FV 50-3/4	Bauteillänge (L2 / l1) verlängert / *Part length extended*	180	200 (+20 mm)	5.14 / 3.26
FV 65-3/4	Bauteillänge (L2 / l1) verlängert / *Part length extended*	200	240 (+40 mm)	5.14 / 3.26
FV 80-3/4	Bauteillänge (L2 / l1) verlängert / *Part length extended*	260	280 (+20 mm)	5.14 / 3.26
FV 100-3/4	Bauteillänge (L2 / l1) verkürzt / *Part length shortened*	360	320 (-40 mm)	5.14 / 3.26
FV 125-3/4	Bauteillänge (L2 / l1) verkürzt / *Part length shortened*	410	390 (-20 mm)	5.14 / 3.26
FV 150-3/4	Bauteillänge (L2 / l1) verkürzt / *Part length shortened*	490	470 (-20 mm)	5.14 / 3.26

TYP	Unterschiede / *Differences*	Alter Wert / *Former value*	Neuer Wert / *New value*	Seite / *Page*

ÄNDERUNGEN / *CHANGES*: KATALOG 08/2016 ► KATALOG 04/2019

TYP	Änderung / Change	Alter Wert / Former value	Neuer Wert / New value	Seite / Page
FFA 25	Abmessung h geändert / *Dimension h changed*	23	25	3.23 / 3.25
FFA 32	Abmessung h geändert / *Dimension h changed*	28	30	3.23 / 3.25
FFA 32	Schraube verlängert / *Screw length extended*	M12x45	M12x50 (+5 mm)	3.23 / 3.25
FFA 38	Abmessung h geändert / *Dimension h changed*	29	36	3.23 / 3.25
FFA 38	Schrauben geändert / *Bolts changed*	M14x50	M16x60 (+10 mm)	3.23 / 3.25
FFA 51	Abmessung h geändert / *Dimension h changed*	37	40	3.23 / 3.25
FFA 51	Schraube verlängert / *Screw length extended*	M16x60	M16x65 (+5 mm)	3.23 / 3.25
FFA 56	Abmessung h geändert / *Dimension h changed*	44	50	3.23 / 3.25
FFA 56	Schraube verlängert / *Screw length extended*	M20x70	M20x80 (+10 mm)	3.23 / 3.25
FFA 63	Abmessung h geändert / *Dimension h changed*	48	52	3.23 / 3.25
FFA 63	Schraube verlängert / *Screw length extended*	M24x75	M24x90 (+15 mm)	3.23 / 3.25
FFA 70	Abmessung h geändert / *Dimension h changed*	48	60	3.23 / 3.25
FFA 70	Schraube verlängert / *Screw length extended*	M24x90	M24x100 (+10 mm)	3.23 / 3.25
FFA 80	Abmessung h geändert / *Dimension h changed*	59	70	3.23 / 3.25
FFA 80	Schraube verlängert / *Screw length extended*	M30x90	M30x120 (+30 mm)	3.23 / 3.25
FA 90-5	Schraube verlängert / *Screw length extended*	M30x110	M30x120 (+10 mm)	3.10 / 3.12
FA 100-5	Schraube verlängert / *Screw length extended*	M30x110	M30x120 (+10 mm)	3.10 / 3.12
FA 125-5	Schraube verlängert / *Screw length extended*	M36x130	M36x140 (+10 mm)	3.10 / 3.12
WFA 40-3/4	Schraube verlängert / *Screw length extended*	M16x90	M16x100 (+10 mm)	3.21 / 3.23
AFSA 32-6	Schraube verlängert / *Screw length extended*	M14x45	M14x50 (+5 mm)	3.41 / 3.49
AFW 32-6	Schraube verlängert / *Screw length extended*	M14x45	M14x50 (+5 mm)	3.46 / 3.52
AFE 32-6	Schraube verlängert / *Screw length extended*	M14x45	M14x50 (+5 mm)	3.45 / 3.53
AFB 32-6	Schraube verlängert / *Screw length extended*	M14x45	M14x50 (+5 mm)	3.44 / 3.56
AFM 32-6	Schraube verlängert / *Screw length extended*	M14x45	M14x50 (+5 mm)	3.47 / 3.57

ÄNDERUNGEN / *CHANGES*: KATALOG 04/2019 ► KATALOG 01/2024

TYP	Änderung / Change	Alter Wert / Former value	Neuer Wert / New value	Seite / Page
AFA / AFK 51-3	Bauteillänge l verkürzt / *Part length l shortened*	60 / 120	57 / 114	3.39 / 3.40
AFA / AFK 64-3	Bauteillänge l verkürzt / *Part length l shortened*	70 / 140	58 / 116	3.39 / 3.40
AFA / AFK 76-3	Bauteillänge l verkürzt / *Part length l shortened*	80 / 160	60 / 120	3.39 / 3.40
AFA / AFK 89-3	Bauteillänge l verkürzt / *Part length l shortened*	80 / 160	60 / 120	3.39 / 3.40
AFA / AFK 102-3	Bauteillänge l verkürzt / *Part length l shortened*	80 / 160	60 / 120	3.39 / 3.40
AFA / AFK 127-3	Bauteillänge l verkürzt / *Part length l shortened*	80 / 160	60 / 120	3.39 / 3.40
AFA / AFK 13-6	Bauteillänge l verkürzt / *Part length l shortened*	40 / 80	34 / 68	3.39 / 3.40
AFA / AFK 19-6	Bauteillänge l verkürzt / *Part length l shortened*	45 / 90	38 / 76	3.39 / 3.40
AFA / AFK 25-6	Bauteillänge l verkürzt / *Part length l shortened*	50 / 100	40 / 80	3.39 / 3.40
AFA / AFK 32-6	Bauteillänge l verkürzt / *Part length l shortened*	55 / 110	45 / 90	3.39 / 3.40
AFA / AFK 38-6	Bauteillänge l verkürzt / *Part length l shortened*	60 / 120	50 / 100	3.39 / 3.40
AFA / AFK 51-6	Bauteillänge l verkürzt / *Part length l shortened*	70 / 140	58 / 116	3.39 / 3.40
FV 25-3/4	Bauteillänge l1 verkürzt / *Part length l shortened*	126	123 (-3 mm)	3.28
FV 32-3/4	Bauteillänge l1 verkürzt / *Part length l shortened*	150	140 (-10 mm)	3.28
FV 50-3/4	Bauteillänge l1 verkürzt / *Part length l shortened*	200	180 (-20 mm)	3.28
FV 65-3/4	Bauteillänge l1 verkürzt / *Part length l shortened*	240	210 (-30 mm)	3.28
FV 80-3/4	Bauteillänge l1 verkürzt / *Part length l shortened*	280	260 (-20 mm)	3.28
SFV / SFVH	Äußere Abmaße verkürzt / *Outer dimensions shortened*	siehe Katalog 04/2019	siehe Katalog 01/2024	3.59 / 3.60

TYP	Beschreibung	*Description*	Seite / *Page*
AFA	SAE-Flanschanschluss	*SAE-flange connection*	3.39
AFAB	SAE-Blindflansch	*SAE-blind flange*	3.42
AFAG	SAE-Flansch Gewinde Adapter (SGA)	*SAE-flange thread adapter (SGA)*	3.46
AFAL	SAE-Einschweiß-Flanschanschluss	*SAE-socket weld flange connection*	3.45
AFAM	SAE-Flanschanschluss mit 24° Konus	*SAE-flange with 24° conus*	3.47
AFB	SAE-Blindflansch	*SAE-blind flange, one pice*	3.56
AFE	SAE-Flansch mit Whitworth Rohrgewinde	*SAE-flange with BSP thread, one pice*	3.53
AFG	SAE-Gegenflansch	*SAE-counter flange*	3.41
AFGB	SAE-Gegen-Blindflansch	*SAE-counter blind flange*	3.44
AFK	SAE-Flanschkupplung	*SAE-flange coupling*	3.40
AFKB	SAE-Blind-Flanschkupplung	*SAE-blind flange coupling*	3.43
AFLA	SAE-Einschweiß-Flanschanschluss	*SAE-socket weld flange connection, one pice*	3.54
AFLAF	SAE-Einschweiß-Flanschanschluss flach	*SAE-socket weld flat flange*	3.55
AFM	SAE-Flansch mit 24° Konus, einteilig	*SAE-flange with 24° conus, one pice*	3.57
AFMW	SAE-Winkelflansch mit 24° Konus	*SAE-elbow flange with 24° conus, one pice*	3.58
AFP	SAE-Flansch Blindplatte	*SAE-flange locking plate*	3.64
AFR	SAE-Reduzierflansch	*SAE-adapter flange*	3.61
AFSA	SAE-Flanschanschluss, einteilig	*SAE-butt weld flange connection, one pice*	3.49
AFSG	SAE-Gegenflansch	*SAE-butt weld counter flange*	3.51
AFSK	SAE-Flanschkupplung	*SAE-butt weld flange coupling*	3.50
AFW	SAE-Winkelflanschanschluss	*SAE-elbow butt weld flange connection*	3.52
AFWA	SAE-Winkelflansch mit 24° Konus	*SAE-elbow flange with 24° conus*	3.48
AFZ	SAE-Zwischenflansch mit Messanschluss	*SAE-intermediate flange with test point*	3.63
AK	24° Schweißkegel	*24° Welding cone*	2.11
AKS	24° Schweißkegel mit Drahtstiftmutter	*24° Welding cone with wire nail nut*	2.16
AOS	Schlauchleitung mit 24° Dichtkegel	*Hose line with 24° seal cone*	5.19
ARK	24° Schweißreduzierkegel	*24° reduced welding cone*	2.13
AS	Aufbauschelle	*Build-up clamp*	5.15
ASKB	24° Schweißkegel Rohrbogen	*24° elbow welding cone*	2.15
AV	Gerade Aufschweißverschraubung	*Weld-on straight connector*	2.59
BKF	Blockkugelhahn mit Flanschanschluss	*Ball valve with flange connection*	3.30
BKH	Blockkugelhahn mit 24° Konus	*Ball valve with 24° conus*	2.79
BKS	Blockkugelhahn mit SAE-anschluss	*Ball valve with SAE-flange connection*	3.62
BS	Schlauchleitung mit 90° Bogen	*Hose line with 90° elbow*	5.21
DEV	Druckprüf- und Entlüftungsverschr.	*Pressure test and ventilation connector*	2.70
DFA	Vorschweißflansch	*Welding neck flange*	3.33
DFK	Vorschweiß-Flanschkupplung	*Welding neck flange coupling*	3.34
DG/DS	Mehrkanaldrehdurchführungen	*Multi-channel rotary units*	4.12
DGA	Rohrdrehgelenk mit Schweissenden	*Swivel joint with weld-on ends*	4.10
DGN-F	Rohrdrehgelenk mit Flanschanschluss	*Swivel joint with flange connection*	4.16
DGN-S	Rohrdrehgelenk mit Schweissenden	*Swivel joint with weld-on ends*	4.14
DGN-T	Rohrdrehgelenk mit Innengewinde	*Swivel joint with inside thread*	4.15
DKG	Kugelrohrdrehgelenk	*Ball-type rotary pipe joint*	4.11
DKS	24° Doppelkegel	*24° Double cone*	2.47
DN	Doppelnippel mit Dichtkante	*Double-ended stud with metal-to-metal sealing*	2.35
DO	Doppelnippel mit O-Ring Dichtung	*Double-ended stud with O-ring sealing*	2.37
DU	Doppelnippel mit U-Ring Dichtung	*Double-ended stud with U-ring sealing*	2.36
DVG	Gerades Drehgelenk mit 24° Konus	*Straight swivel joint with 24° conus*	4.07
DVL	Rohrdrehgelenk mit Innengewinde	*Swivel joint with inside thread*	4.09
DVW	Winkeldrehgelenk mit 24° Konus	*Elbow swivel joint with 24° conus*	4.08
ERV	Rückschlagventil	*Non-return valve*	2.77
FA	Flanschanschluss	*Flange connection*	3.11
FAB	Blindflansch	*Blind flange*	3.17
FAM	Flansch mit 24° Konus	*Flange with 24° conus*	3.29
FAR	Rücklauf Flanschanschluss	*Return flange connection*	3.33
FAS	Schlauchleitung mit Quadratflanschanschluss	*Hose line with square flange connection*	5.23
FBS	Schlauchleitung mit 90° Quadratflanschanschluss	*Hose line with 90° square flange connection*	5.24
FFA	ISO-Flanschanschluss	*ISO-flange connection*	3.25
FFK	ISO-Flanschkupplung	*ISO-flange coupling*	3.26
FG	Gegenflansch	*Counter flange*	3.15
FGB	Gegen-Blindflansch	*Counter blind flange*	3.21
FK	Flanschkupplung	*Flange coupling*	3.13
FKB	Blind-Flanschkupplung	*Blind flange coupling*	3.19
FKR	Rücklauf Flanschkupplung	*Return flange coupling*	3.34
FV	Flanschverteiler	*Flange distributor*	3.28
FVH	Winkel-Flanschverteiler	*Elbow flange distributor*	3.27

TYP	Beschreibung	*Description*	Seite / *Page*
GAV	Gerade Schweißverschraubung	*Straight welding connector*	2.61
GDA	Gerader Distanz- / Reduzieradapter	*Straight distance or reducing adaptor*	2.49
GDV	Druckprüf- und Entlüftungsadapter	*Pressure test and ventilation adapter*	2.71
GE.	Gerade Verschraubung mit Dichtkante, Whitworth Gewinde	*Male stud coupling with metal-to-metal sealing, BSP thread*	2.23
GE.A	Gerade Verschraubung mit O-Ring Dichtung (ISO)	*Male stud coupling with O-ring Sealing (ISO)*	2.33
GE.M	Gerade Verschraubung mit Dichtkante, Metrisches Gewinde	*Male stud coupling with metal-to-metal sealing, metric thread*	2.25
GE.N	Gerade Verschraubung mit NPTF Gewinde	*Male stud coupling with NPTF thread*	2.34
GEI	Gerader Aufschraubstutzen	*Straight female tube connector*	2.45
GEL.	Einstellbarer Stutzen mit O-Ring (ISO)	*Adjustable stud with O-ring sealing (ISO)*	2.53
GESV	Gerade Einschweiß Schottverschraubung	*Weld-in bulkhead straight connector*	2.66
GO.	Gerade Verschraubung mit O-Ring Dichtung	*Male stud coupling with O-ring sealing*	2.31
GSV	Gerade Schottverschraubung	*Bulkhead straight connector*	2.67
GU.	Gerade Verschraubung mit U-Ring Dichtung, Whitworth Gewinde	*Male stud coupling with U-ring sealing, BSP Thread*	2.27
GU.M	Gerade Verschraubung mit U-Ring Dichtung, Metrisches Gewinde	*Male stud coupling with U-ring sealing, metric thread*	2.29
GUL.	Einstellbarer Stutzen mit U-Ring Dichtung	*Adjustable stud with U-ring sealing*	2.51
GV	Gerade Verschraubung	*Straight union connector*	2.57
GVR	Gerade Verschraubung Reduziert	*Reduced straight union connector*	2.58
HK	Schnellverschluss-Kupplung mit 24° Konus	*Quick connect coupling with 24° conus*	2.81
HKE	Schnellverschluss-Kupplung	*Quick connect coupling with BSP thread*	2.82
HS	Schlauchleitung mit 24° Konus	*Hose line with 24° conus*	5.20
HVAB	Hochdruck Absperrventil	*High pressure shut-off valve*	2.80
HVAL	Absperrventil	*Shut-off valve*	3.32
HVAP	Hochdruck Absperrventil	*High pressure globe valve*	3.31
KOM	Kontermutter	*Locknut*	2.20
KOR	Konzentrisches Reduzierstück	*Concentric reducer*	5.05
KV	Kreuz-Verschraubung	*Cross union connector*	2.65
LS	T-Verschraubung, Durchgang einst.	*Adjustable run tee*	2.56
M	Überwurfmutter	*Union nut*	2.19
MAK	Dichtkegelanschluss für Messkupplung	*Seal cone for test coupling*	2.72
MAV	Manometer-Verschraubung	*Gauge coupling*	2.74
MIS	Messkupplungs Schweißstutzen	*Welding stud for test coupling*	2.73
MK	Messkupplung	*Test coupling*	2.69
OR	O-Ring	*O-ring*	2.22
RB	Nahtloser Rohrbogen	*Seamless precision tube elbow*	5.04
RBD	Rohrbogen	*Elbow*	5.06
RI	Reduzierstutzen mit U-Ring Dichtung	*Reducing piece with U-ring sealing*	2.43
RO	Nahtloses Präzisions-Stahlrohr	*Seamless precision steel tube*	5.03
RRV	Rückschlagventil	*Non-return valve*	2.76
RS	Rohrschelle	*Pipe clamp*	5.12
RV	Rückschlagventil	*Non-return valve*	2.75
RVS	Rückschlagventil	*Non-return valve*	2.78
SBS	Schlauchleitung mit 90° SAE-Flanschanschluss	*Hose line with 90° SAE-flange connection*	5.26
SFS	Schlauchleitung mit SAE-Flanschanschluss	*Hose line with SAE-flange connection*	5.25
SFV	SAE-Flanschverteiler	*SAE-flange distributor*	3.60
SFVH	SAE-Winkel-Flanschverteiler	*SAE-elbow flange distributor*	3.59
SKV	Einstellbare Schwenkverschraubung	*Adjustable banjo elbow*	2.41
SM	Schweißmuffe	*Welding socket*	5.08
SMT	T-Schweißmuffe	*Welding t-socket*	5.10
SMW	Winkel Schweißmuffe	*Welding elbow socket*	5.09
SR	Schneidring	*Cutting ring*	2.21
STS	Tragschiene	*Mounting rail*	5.14
SV	einstellbare Winkel-verschraubung	*Adjustable elbow male stud connection*	2.39
T	T-Stück	*Tee fitting*	5.07
TRS	Tragschienen Rohrschelle	*Pipe clamp for mounting rail*	5.13
TS	T-Verschraubung, Abgang einstellbar	*Adjustable branch tee*	2.55
TSKV	Einstellbare T-Schwenkverschraubung	*Adjustable banjo tee*	2.42
TV	T-Verschraubung	*Tee union connector*	2.64
VK	24° Verschlusskegel	*24° plug cone*	2.17
VSK	24° Dichtkegelverschluss	*24° Seal conus plug*	2.18
VSU	Verschlussschraube mit U-Ring Dichtung	*Pipe and coupling plug with U-ring sealing*	2.38
WAV	Winkel Aufschweißverschraubung	*Weld-on elbow connector*	2.60
WFA	Winkelflansch	*Elbow flange*	3.23
WKS	24° Winkel-Doppelkegel	*24° Elbow double cone*	2.48
WS	Einstellbare Winkelverschraubung	*Adjustable swivel elbow*	2.54
WSV	Winkel Schottverschraubung	*Bulkhead elbow coupling*	2.68
WV	Winkel Verschraubung	*Elbow union connector*	2.63

AVIT-HOCHDRUCK ROHRTECHNIK GmbH
MANDERSCHEIDTSTR. 86/88 | D-45141 ESSEN
PHONE: +49 (0)201 29 49 00 | FAX: +49 (0)201 29 20 76
VERKAUF@AVIT.DE | WWW.AVIT.DE