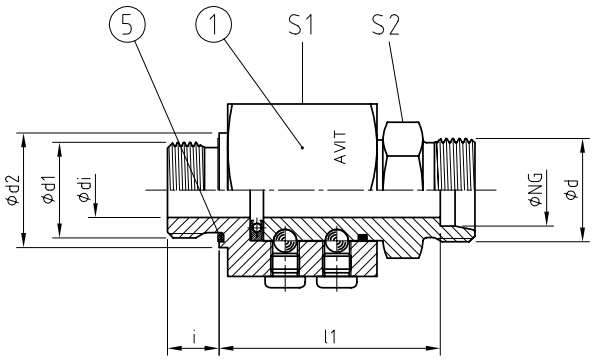

AVIT

- Gewindezapfen mit 24° Konus nach ISO 8434-1 mit metrischem Gewinde
- Einschraubzapfen mit U-Ring Dichtung (ED) nach ISO 1179-2 mit zylindrischem Whitworth Rohrgewinde ISO 228-1

- *Screwed end with 24° conus acc. ISO 8434-1 with metric thread*
- *Stud end with U-ring sealing acc. ISO 1179-2 with cylindrical BSP thread ISO 228-1*

PN	NG	ABMESSUNGEN [mm] *DIMENSIONS*								BESTELLCODE *ORDER CODE*
[bar]	[mm]	d1	di	d2	i	d	l1	S1	S2	TYP NG
160	**10**	G 3/8 A	7	21,9	12	M18x1,5	59,5	46	22	DVG 10
	12	G 3/8 A	7	21,9	12	M20x1,5	61,5	46	22	DVG 12
	16	G 1/2 A	12	26,9	14	M24x1,5	66,5	50	27	DVG 16
	20	G 3/4 A	15	31,9	16	M30x2,0	68,5	50	32	DVG 20
	25	G 1 A	19	39,9	18	M36x2,0	77,0	60	41	DVG 25
	30	G 1 1/4 A	24	49,9	20	M42x2,0	85,5	65	50	DVG 30
	38	G 1 1/2 A	30	54,9	22	M52x2,0	91,5	70	55	DVG 38